المحتوى

مقدمة ١
المفاتيح والأبواب والنوافذ ١٣
المقاعد والمساند ٤٦
التخزين ١٠٠
العدادات وعناصر التشغيل ١٠٥
الإنارة ١٤٧
نظام المعلومات والترفيه ١٥٨
مفاتيح التحكم في المناخ ١٩٥
القيادة والتشغيل ٢٠٤
العناية بالمركبة ٣٢٤
الخدمة والصيانة ٤٠٣
البيانات الفنية ٤١٥
معلومات العميل ٤٢٣
OnStar ٤٣٠
الخدمات المتصلة ٤٣٦

مقدمة





الأسماء والشعارات والرموز والشعارات النصية وأسماء طُرز المركبات وتصميمات هياكل المركبات التي تظهر في هذا الدليل، بما في ذلك على سبيل المثال لا الحصر، GM وشعار GM وCHEVROLET، وGMC، ورمز CHEVROLET ورمز شاحنة GMC وSILVERADO وZ71 وSIERRA وDENALI هي علامات ت جارية و/أو علامات خدمات لشركة General Motors LLC أو شركاتها الفرعية أو الشركات التابعة لها أو مرخصيها.

يصف هذا الدليل الميزات التي ربما تتوفر في مركبتك أو لا، وذلك بسبب التجهيزات الاختيارية التي لم تقم بشرائها وكذلك حسب اختلاف الطرز ومواصفات البلد والميزات/التطبيقات التي قد لا تكون متوفرة في منطقتك أو على حسب التغييرات التي تطرأ بعد طباعة دليل التشغيل هذا، بما في ذلك التغييرات في المحتوى القياسي أو الاختياري..

راجع وثائق الشراء الخاصة بمركبتك للتحقق من الميزات المتوفرة.

يجب الاحتفاظ بهذا الدليل في المركبة لسرعة الرجوع إليه عند الحاجة.

خطر وتحذير وتنبيه

توضح رسائل التحذير الموجودة على ملصقات المركبة وفي هذا الدليل المخاطر المحتملة والإجراءات التي يمكن اتباعها لتفاديها أو تقليلها.

⚠ خطر

خطر يشير إلى وجود خطر شديد سيؤدي إلى حدوث إصابة شديدة أو الوفاة.

⚠ تحذير

يشير التحذير إلى وجود خطر قد يؤدي إلى الإصابة أو الوفاة.

تنبيه

يشير الحذر إلى وجود خطر قد ينتج عنه تلف في الممتلكات أو في السيارة.



يمثل رمز دائرة مقسمة بخط مائل رمز أمان يعني "لا" أو "لا تقم بهذا" أو "لا تسمح بحدوث هذا."

الرموز

تشتمل المركبة على مكونات وملصقات تستخدم الرموز بدلاً من النص. تظهر الرموز بجانب النص لتوضيح العملية أو المعلومات ذات الصلة بمكون أو عنصر تحكم أو رسالة أو مقياس أو مؤشر محدد.

: تظهر في حالة توفر مزيد من التعليمات أو المعلومات في دليل المالك.

: تظهر في حالة توفر مزيد من التعليمات أو المعلومات في دليل الخدمة.

: تظهر في حالة توفر مزيد من المعلومات في صفحة أخرى - "انظر صفحة".

جدول رموز المركبة

فيما يلي بعض الرموز الإضافية التي يمكن العثور عليها على المركبة وما تشير إليه. انظر الميزات في هذا الدليل لمزيد من المعلومات.

: نظام تكييف الهواء

: زيت تبريد تكييف الهواء

: مصباح استعداد الوسادة الهوائية

: نظام الفرامل المانع للانغلاق (ABS)

: مصباح تحذير نظام الفرامل

: التخلص من المكونات المستخدمة بشكل صحيح

: تجنب استخدام مياه بضغط مرتفع

: درجة حرارة سائل تبريد المحرك

: يحظر التعرض للهب/للنيران

: قابل للاشتعال

: إنذار التصادم الأمامي

: موقع قفل غطاء كتلة المصهرات الكهربائية

: المصهرات الكهربائية

: نظام أمان الأطفال ISOFIX/LATCH

: تحقق من تركيب أغطية كتلة المصهرات الكهربائية بصورة صحيحة

: تنبيه تغيير حارة السير

: التحذير من مغادرة الحارة

: مساعد الحفاظ على الحارة المرورية

: مصباح مؤشر الأعطال

: ضغط الزيت

P: نظام مساعد الركن

: مؤشر وجود مشاة بالأمام

: الطاقة

: منبه التقاطعات المرورية الخلفية

: الفني المُسجل

: بدء تشغيل المركبة عن بعد

: خطر نشوب حريق كهربائي

: تذكيرات حزام الأمان

: التنبيه من منطقة انعدام الرؤية الجانبية

Ⓐ: التوقف/البدء

: مراقبة ضغط الإطار

: التحكم في الجر/StabiliTrak/نظام التحكم الإلكتروني في الثبات (ESC)

: تحت الضغط

: مؤشر التحذير من المركبات الأمامية

نظرة عامة على لوحة أجهزة القياسات

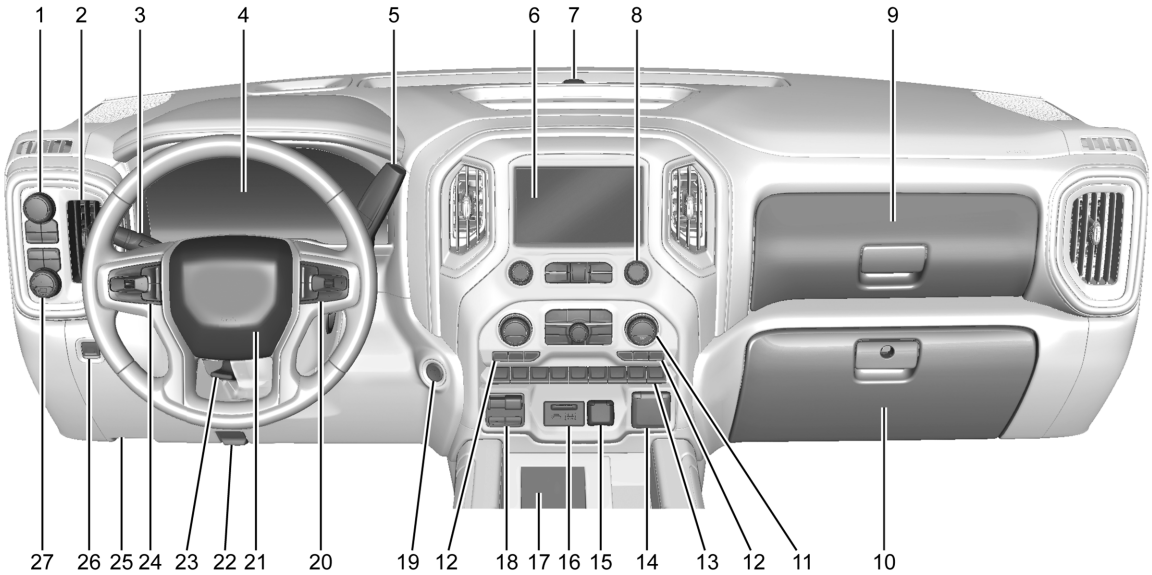

يتم عرض GMC، طراز Chevrolet مشابه

١. وضع القطر / السحب (في بعض الطرز). راجع وضع السحب/القطر ⇦ ٢٤٥.

عنصر التحكم في ناقل حركة أوتوماتيكي (في حال توافره). راجع قيادة سيارة تعمل نظام الدفع بأربع عجلات ⇦ ٢٤٦.

التحكم بوضع القيادة ⇦ ٢٥٧ (في حال توافره).

٢. منافذ الهواء ⇦ ٢٠١.

٣. ذراع إشارة الانعطاف. راجع إشارتا الانعطاف وتغيير الحارة ⇦ ١٥١.

ماسحة الزجاج الأمامي/الماسحة ⇦ ١٠٧.

٤. مجموعة أجهزة القياسات (مستوى القاعدة) ⇦ ١١٥ او
مجموعة أجهزة القياسات (الطراز المطور) ⇦ ١١٦.

٥. ذراع نقل الحركة. راجع ناقل الحركة الأوتوماتيكي (ناقل الحركة الإلكتروني) ⇦ ٢٣٧ او
ناقل الحركة الأوتوماتيكي (ناقل الحركة الميكانيكي) ⇦ ٢٣٥.

وضع محدد النطاق. راجع الوضع اليدوي (ناقل الحركة الميكانيكي) ⇦ ٢٤٢ او
الوضع اليدوي (ناقل الحركة الإلكتروني) ⇦ ٢٤٤.

٦. شاشة المعلومات والترفيه. راجع استخدام النظام ⇦ ١٦٣.

٧. حساس الضوء. راجع نظام المصابيح الأمامية الأوتوماتيكية ⇦ ١٥٠.

ضوء مؤشر إنذار المركبة. راجع نظام إنذار المركبة ⇦ ٣٣.

٨. عناصر تشغيل نظام المعلومات والترفيه. راجع نظرة عامة (راديو مستوى أعلى) ⇦ ١٦١ او
نظرة عامة (راديو الطراز الأساسي) ⇦ ١٦٠.

٩. صندوق قفازات علوي. راجع صندوق القفازات ⇦ ١٠٠.

١٠. صندوق قفازات سفلي. راجع صندوق القفازات ⇦ ١٠٠.

١١. أنظمة التحكم بالمناخ ⇦ ١٩٥ (في حال توافره).

نظام التحكم الأوتوماتيكي الثنائي بالمناخ ⇦ ١٩٨ (في حال توافره).

١٢. تدفئة المقاعد الأمامية وتهويتها ⇦ ٥٤ (في حال توافره).

١٣. مفتاح مساعد الركن (في حال توافره). راجع أنظمة المساعدة للركن أو الرجوع للخلف ⇦ ٢٧٨.

التحكم في الجر/ نظام التحكم الإلكتروني في الثبات ⇦ ٢٥٣.

وامضات التحذير من الخطر ⇦ ١٥١.

Lane Keep Assist (LKA) (مساعد البقاء على المسار) ⇦ ٢٩٧ (في حال توافره).

مفتاح التحكم في نزول المنحدرات (إن وجد). راجع التحكم في النزول من على المرتفعات (HDC) ⇦ ٢٥٦.

الباب الخلفي لإصدار الطاقة (إن وجد) راجع باب صندوق الأمتعة ⇦ ٢٤.

مفتاح تعطيل التوقف التلقائي (في حال توافره). راجع بدء/إيقاف النظام ⇦ ٢٢٦.

وضع السحب/القطر ⇦ ٢٤٥ (في بعض الطرز).

زر تعطيل ميزة اكتشاف الانقلاب ⇦ ٧٠ (في حال توافره).

١٤. مقبس تشغيل الملحقات (تيار متردد) (في حال توافره). راجع منافذ الكهرباء ⇦ ١٠٩.

١٥. منافذ الكهرباء ⇦ ١٠٩.

١٦. منفذ USB ⇦ ١٧١.

١٧. الشحن اللا سلكي ⇦ ١١١ (في حال توافره).

١٨. نظام التحكم المدمج في فرامل المقطورة (إن وجد). راجع تجهيزة سحب المقطورة ⇦ ٣١١.

١٩. تشغيل/إيقاف المحرك. انظر أوضاع الإشعال ⇦ ٢٢٣.

٢٠. مفاتيح التحكم في عجلة القيادة ⇦ ١٦٢ (في حال توافره).
عناصر التحكم في مركز معلومات السائق (DIC). راجع مركز معلومات السائق (DIC) (مستوى القاعدة) ⇦ ١٣٦ او
مركز معلومات السائق (DIC) (الطراز المطور) ⇦ ١٣٧.

٢١. البوق ⇦ ١٠٧.

٢٢. تحرير غطاء المحرك. راجع غطاء المحرك ⇦ ٣٢٦.

٢٣. ضبط عجلة القيادة ⇦ ١٠٦.

٢٤. مثبت السرعة ⇦ ٢٦٣.
ميزة التحكم في السرعة التلاؤمية (الكاميرا) ⇦ ٢٦٥.
نظام إنذار التصادم الأمامي ⇦ ٢٩٠ (في حال توافره).

٢٥. موصل رابط البيانات (DLC) (غير معروض). راجع مصباح مؤشر الأعطال (ضوء فحص المحرك) ⇦ ١٢٦.

٢٦. فرامل الركن الكهربائي ⇦ ٢٥١.

٢٧. مصابيح الضباب ⇦ ١٥٢ (في حال توافره).
مفتاح التحكم في إضاءة لوحة أجهزة القياسات ⇦ ١٥٤.
المصابيح الخارجية لمنطقة الشحن ⇦ ١٥٣.
مفاتيح التحكم في المصابيح الخارجية ⇦ ١٤٧.
إنارة المهمة ⇦ ١٥٢ (في حال توافره).

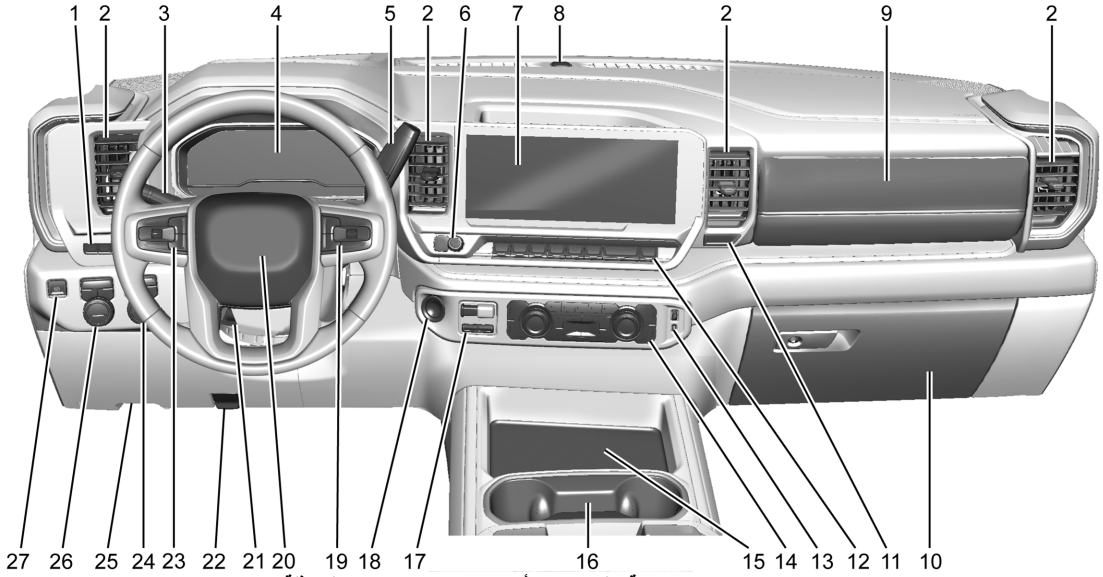

GMC Uplevel معروضة، المستوى الأساسي وChevrolet المماثلة

١. شاشة العرض الأمامية ⇦ ١٤٠ (في حال توافره).

٢. منافذ الهواء ⇦ ٢٠١.

٣. ذراع إشارة الانعطاف. راجع إشارتا الانعطاف وتغيير الحارة ⇦ ١٥١.

ماسحة الزجاج الأمامي/الماسحة ⇦ ١٠٧.

٤. مجموعة أجهزة القياسات (مستوى القاعدة) ⇦ ١١٥ او
مجموعة أجهزة القياسات (الطراز المطور) ⇦ ١١٦.

٥. وضع محدد النطاق. راجع الوضع اليدوي (ناقل الحركة الميكانيكي) ⇦ ٢٤٢ او
الوضع اليدوي (ناقل الحركة الإلكتروني) ⇦ ٢٤٤.

ذراع نقل الحركة. راجع ناقل الحركة الأوتوماتيكي (ناقل الحركة الإلكتروني) ⇦ ٢٣٧ او
ناقل الحركة الأوتوماتيكي (ناقل الحركة الميكانيكي) ⇦ ٢٣٥.

٦. عناصر تشغيل نظام المعلومات والترفيه. راجع نظرة عامة (راديو مستوى أعلى) ⇦ ١٦١ او
نظرة عامة (راديو الطراز الأساسي) ⇦ ١٦٠.

٧. شاشة المعلومات والترفيه. راجع استخدام النظام ⇦ ١٦٣.

٨. حساس الضوء. راجع نظام المصابيح الأمامية الأوتوماتيكية ⇦ ١٥٠.

ضوء مؤشر إنذار المركبة. راجع نظام إنذار المركبة ⇦ ٣٣.

٩. صندوق قفازات علوي. راجع صندوق القفازات ⇦ ١٠٠.

١٠. صندوق قفازات سفلي. راجع صندوق القفازات ⇦ ١٠٠.

١١. زر صندوق القفازات العلوي. راجع صندوق القفازات ⇦ ١٠٠.

١٢. Lane Keep Assist (LKA) (مساعد البقاء على المسار) ⇦ ٢٩٧.

مفتاح تعطيل التوقف التلقائي (في حال توافره). راجع بدء/إيقاف النظام ⇦ ٢٢٦.

الباب الخلفي لإصدار الطاقة (إن وجد) راجع باب صندوق الأمتعة ⇦ ٢٤.

وامضات التحذير من الخطر ⇦ ١٥١.

التحكم في الجر/ نظام التحكم الإلكتروني في الثبات ⇦ ٢٥٣.

مفتاح التحكم في نزول المنحدرات (إن وجد). راجع التحكم في النزول من على المرتفعات (HDC) ⇦ ٢٥٦.

زر إنزال النافذة السريع (في حال توافره). راجع النوافذ الكهربية ⇦ ٤٢.

وضع السحب/القطر ⇦ ٢٤٥ (في بعض الطرز).

فرامل العادم (في حال توافرها). راجع ملحق ديزل Duramax.

مأخذ القدرة (PTO) (في حال توافره). راجع ملحق ديزل Duramax.

زر تعطيل ميزة اكتشاف الانقلاب ⇦ ٧٠ (في حال توافره).

١٣. منفذ USB ⇦ ١٧١.

١٤. أنظمة التحكم بالمناخ ⇦ ١٩٥ (في حال توافره).

نظام التحكم الأوتوماتيكي الثنائي بالمناخ ⇦ ١٩٨ (في حال توافره).

تدفئة المقاعد الأمامية وتهويتها ⇦ ٥٤ (في حال توافره).

عجلة قيادة مُدفّئة ⇦ ١٠٧ (في حال توافره).

١٥. التخزين في الكونسول المركزي الأمامي.

١٦. حوامل الأقداح ⇦ ١٠٠.

١٧. لوحة التحكم في فرامل المقطورة (في حال توافرها). راجع "نظام التحكم في فرامل المقطورة المتكامل" تحت تجهيزة سحب المقطورة ⇦ ٣١١.

١٨. تشغيل/إيقاف المحرك. انظر أوضاع الإشعال ⇦ ٢٢٣.

١٩. مفاتيح التحكم في عجلة القيادة ⇦ ١٦٢.
عناصر التحكم في مركز معلومات السائق (DIC). راجع مركز معلومات السائق (DIC) (مستوى القاعدة) ⇦ ١٣٦ او
مركز معلومات السائق (DIC) (الطراز المطور) ⇦ ١٣٧.
٢٠. البوق ⇦ ١٠٧.
٢١. ضبط عجلة القيادة ⇦ ١٠٦.
٢٢. تحرير غطاء المحرك. راجع غطاء المحرك ⇦ ٣٢٦.
٢٣. مثبت السرعة ⇦ ٢٦٣.
ميزة التحكم في السرعة التلاؤمية (الكاميرا) ⇦ ٢٦٥ (في حال توافره).
نظام إنذار التصادم الأمامي ⇦ ٢٩٠ (في حال توافره).
٢٤. مفتاح التحكم في إضاءة لوحة أجهزة القياسات ⇦ ١٥٤.
المصابيح الخارجية لمنطقة الشحن ⇦ ١٥٣.
مفاتيح التحكم في المصابيح الخارجية ⇦ ١٤٧.
مصابيح الضباب ⇦ ١٥٢ (في حال توافره).
إنارة المهمة ⇦ ١٥٢ (في حال توافره).
٢٥. موصل رابط البيانات (DLC). انظر مصباح مؤشر الأعطال (ضوء فحص المحرك) ⇦ ١٢٦ (غير معروض).
٢٦. التحكم في ناقل الحركة الأوتوماتيكي انظر قيادة سيارة تعمل نظام الدفع بأربع عجلات ⇦ ٢٤٦ (في حال توافره).
التحكم بوضع القيادة ⇦ ٢٥٧ (في حال توافره).
وضع القَطْر/السحب. انظر التحكم بوضع القيادة ⇦ ٢٥٧ (في حال توافره).
٢٧. فرامل الركن الكهربائي ⇦ ٢٥١.

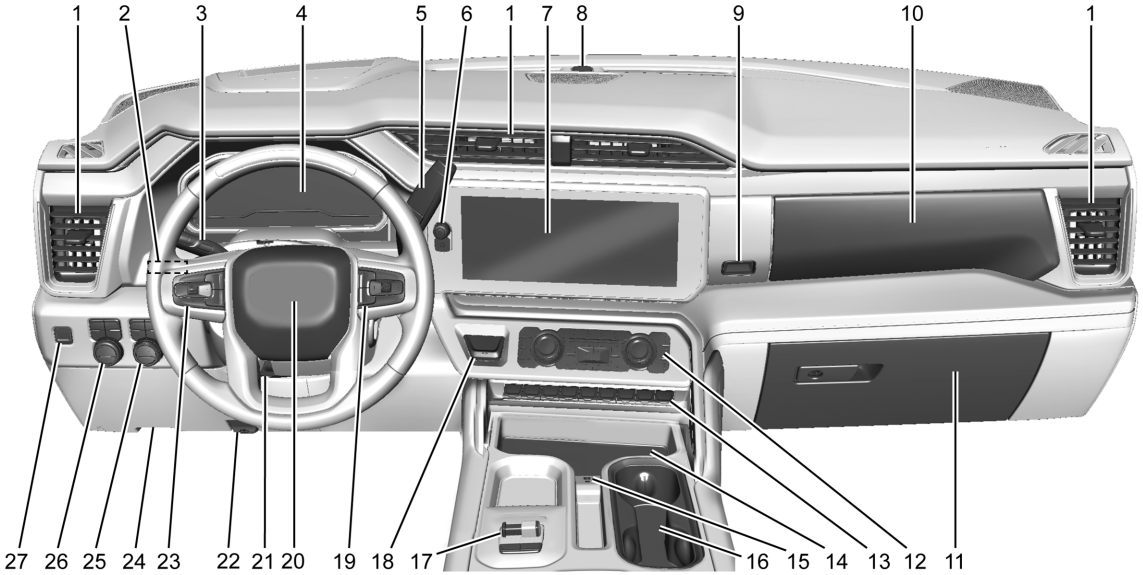

GMC Denali

١. منافذ الهواء ⇦ ٢٠١.
٢. شاشة العرض الأمامية ⇦ ١٤٠ (في حال توافره).
٣. ذراع إشارة الانعطاف. راجع إشارتا الانعطاف وتغيير الحارة ⇦ ١٥١.
ماسحة الزجاج الأمامي/الماسحة ⇦ ١٠٧.
٤. مجموعة أجهزة القياسات (مستوى القاعدة) ⇦ ١١٥ او
مجموعة أجهزة القياسات (الطراز المطور) ⇦ ١١٦.
٥. وضع محدد النطاق. راجع الوضع اليدوي (ناقل الحركة الميكانيكي) ⇦ ٢٤٢ او
الوضع اليدوي (ناقل الحركة الإلكتروني) ⇦ ٢٤٤.
ذراع نقل الحركة. راجع ناقل الحركة الأوتوماتيكي (ناقل الحركة الإلكتروني) ⇦ ٢٣٧ او
ناقل الحركة الأوتوماتيكي (ناقل الحركة الميكانيكي) ⇦ ٢٣٥.
٦. عناصر تشغيل نظام المعلومات والترفيه. راجع نظرة عامة (راديو مستوى أعلى) ⇦ ١٦١ او
نظرة عامة (راديو الطراز الأساسي) ⇦ ١٦٠.
٧. شاشة المعلومات والترفيه. راجع استخدام النظام ⇦ ١٦٣.
٨. حساس الضوء. راجع نظام المصابيح الأمامية الأوتوماتيكية ⇦ ١٥٠.
ضوء مؤشر إنذار المركبة. راجع نظام إنذار المركبة ⇦ ٣٣.
٩. زر صندوق القفازات العلوي. راجع صندوق القفازات ⇦ ١٠٠.
١٠. صندوق قفازات علوي. راجع صندوق القفازات ⇦ ١٠٠.
١١. صندوق قفازات سفلي. راجع صندوق القفازات ⇦ ١٠٠.
١٢. أنظمة التحكم بالمناخ ⇦ ١٩٥ (في حال توافره).
نظام التحكم الأوتوماتيكي الثنائي بالمناخ ⇦ ١٩٨ (في حال توافره).
تدفئة المقاعد الأمامية وتهويتها ⇦ ٥٤ (في حال توافره).
عجلة قيادة مُدفّئة ⇦ ١٠٧ (في حال توافره).
١٣. Lane Keep Assist (LKA) (مساعد البقاء على المسار) ⇦ ٢٩٧.
مفتاح تعطيل التوقف التلقائي (في حال توافره). راجع بدء/إيقاف النظام ⇦ ٢٢٦.
الباب الخلفي لإصدار الطاقة (إن وجد) راجع باب صندوق الأمتعة ⇦ ٢٤.
وامضات التحذير من الخطر ⇦ ١٥١.
التحكم في الجر/ نظام التحكم الإلكتروني في الثبات ⇦ ٢٥٣.
مفتاح التحكم في نزول المنحدرات (إن وجد). راجع التحكم في النزول من على المرتفعات (HDC) ⇦ ٢٥٦.
زر إنزال النافذة السريع (في حال توافره). راجع النوافذ الكهربية ⇦ ٤٢.
وضع السحب/القطر ⇦ ٢٤٥ (في بعض الطرز).
فرامل العادم (في حال توافرها). راجع ملحق ديزل Duramax.
مأخذ القدرة (PTO) (في حال توافره). راجع ملحق ديزل Duramax.
زر تعطيل ميزة اكتشاف الانقلاب ⇦ ٧٠ (في حال توافره).
١٤. التخزين في الكونسول المركزي الأمامي.
١٥. منفذ USB ⇦ ١٧١.
١٦. حوامل الأقداح ⇦ ١٠٠.
١٧. لوحة التحكم في فرامل المقطورة (في حال توافرها). راجع "نظام التحكم في فرامل المقطورة المتكامل" تحت تجهيزة سحب المقطورة ⇦ ٣١١.
١٨. تشغيل/إيقاف المحرك. انظر أوضاع الإشعال ⇦ ٢٢٣.

١٩. مفاتيح التحكم في عجلة القيادة ⇦ ١٦٢.
عناصر التحكم في مركز معلومات السائق (DIC). راجع مركز معلومات السائق (DIC) (مستوى القاعدة) ⇦ ١٣٦ او
مركز معلومات السائق (DIC) (الطراز المطور) ⇦ ١٣٧.
٢٠. البوق ⇦ ١٠٧.
٢١. ضبط عجلة القيادة ⇦ ١٠٦.
٢٢. تحرير غطاء المحرك. راجع غطاء المحرك ⇦ ٣٢٦.
٢٣. مثبت السرعة ⇦ ٢٦٣.
ميزة التحكم في السرعة التلاؤمية (الكاميرا) ⇦ ٢٦٥ (في حال توافره).
نظام إنذار التصادم الأمامي ⇦ ٢٩٠ (في حال توافره).
٢٤. موصل رابط البيانات (DLC). انظر مصباح مؤشر الأعطال (ضوء فحص المحرك) ⇦ ١٢٦ (غير معروض).
٢٥. مفتاح التحكم في إضاءة لوحة أجهزة القياسات ⇦ ١٥٤.
المصابيح الخارجية لمنطقة الشحن ⇦ ١٥٣.
مفاتيح التحكم في المصابيح الخارجية ⇦ ١٤٧.
مصابيح الضباب ⇦ ١٥٢ (في حال توافره).
إنارة المهمة ⇦ ١٥٢ (في حال توافره).
٢٦. التحكم في ناقل الحركة الأوتوماتيكي انظر قيادة سيارة تعمل نظام الدفع بأربع عجلات ⇦ ٢٤٦ (في حال توافره).
التحكم بوضع القيادة ⇦ ٢٥٧ (في حال توافره).
وضع القَطْر/السحب. انظر التحكم بوضع القيادة ⇦ ٢٥٧ (في حال توافره).
٢٧. فرامل الركن الكهربائي ⇦ ٢٥١.

Chevrolet/GMC Silverado 1500 / Sierra/Sierra Denali 1500 Owner Manual
(GMNA-Localizing-MidEast-17382831) - 2024 - CRC - 6/23/23

المفاتيح والأبواب والنوافذ

المفاتيح والأقفال
المفاتيح ١٣
مفتاح التحكم عن بعد ١٤
تشغيل المفتاح عن بُعد ١٤
بدء تشغيل المركبة عن بعد ... ٢١
أقفال الأبواب ٢٢
أقفال الأبواب الكهربائية ٢٣
تأخر الإقفال ٢٣
أقفال الباب أوتوماتيكيًا ٢٣
الحماية من الإغلاق ٢٣
أقفال أمان الأطفال ٢٤

الأبواب
باب صندوق الأمتعة ٢٤
نقل الأشياء التي يمكن أن تشتعل فيها النيران ٣٢
خطوات الحصول على الطاقة المساعدة ٣٢

أمان المركبة
أمان المركبة ٣٣
نظام إنذار المركبة ٣٣
قفل عمود التوجيه ٣٤
تشغيل مانع الحركة ٣٥

المرايا الخارجية
المرايا المحدبة ٣٥
المرايا اليدوية ٣٦
مرايا سحب المقطورة ٣٦
المرآة الكهربائية ٣٧
طي المرايا ٣٧
المرايا القابلة للتسخين ٣٨
المرآة الخافتة الأوتوماتيكية ٣٨
مرايا النقطة المحجوبة ٣٨
مرايا الإمالة إلى الوضع العكسي ٣٩

المرايا الداخلية
مرايا الرؤية الخلفية الداخلية ... ٤٠
مرآة الرؤية الخلفية اليدوية ٤٠
مرآة الرؤية الخلفية الخافتة الأوتوماتيكية ٤٠
مرآة الكاميرا الخلفية ٤٠

النوافذ
النوافذ ٤٢
النوافذ الكهربية ٤٢
النوافذ الخلفية ٤٤
واقيات الشمس ٤٤

السقف
فتحة السقف ٤٥

المفاتيح والأقفال

المفاتيح

⚠ تحذير

إن ترك الأطفال في السيارة مع مفتاح دخول عن بعد أمر خطير؛ فقد يصاب الأطفال أو غيرهم بجروح أو قد يتعرضون للموت. وقد يقومون بتشغيل النوافذ الآلية أو أي من عناصر التشغيل الأخرى، بل قد يجعلون السيارة تتحرك. تعمل النوافذ عندما يكون مفتاح التحكم عن بُعد داخل المركبة، و قد يعلق الأطفال أو غيرهم في مسار النافذة وهي تنغلق. لا تترك الأطفال في السيارة مع مفتاح التحكم عن بُعد.



إذا كانت المركبة مزودة بمفتاح التحكم عن بُعد، فسيكون مفتاح التحكم عن بُعد مزودًا بزر على جانبه يُستخدم لنزع المفتاح.

يُستخدم هذا المفتاح من أجل باب السائق وصندوق القفازات.



اضغط على الزر لإزالة المفتاح. لا تسحب المفتاح إلى الخارج دون أن تضغط على الزر.

راجع الموزع في حالة الحاجة إلى مفتاح بديل أو إضافي.

إذا وجدت صعوبة في تدوير المفتاح، فافحص نصل المفتاح للتأكد من خلوه من الأوساخ أو ما شابه. احرص على تنظيفه بفرشاة أو بأداة مستدقة الطرف بصفة دورية.

إذا توفرت ميزة المقاعد المزودة بالذاكرة، يتم ربط المفتاحين عن بُعد ١ و٢ بوضعيّ الجلوس في الذاكرة ١ أو ٢. راجع المقاعد المضبوطة من خلال الذاكرة ⇦ ٥١.

مفتاح التحكم عن بعد

في حال وجود أي تناقص في مدى تشغيل مفتاح التحكم عن بُعد:

- تأكد من المسافة. قد يكون مفتاح التحكم عن بُعد بعيدًا جدًا عن المركبة.
- تأكد من الموقع. قد تكون هناك مركبات أو أشياء أخرى تعيق الإشارة.
- تحقق من بطارية مفتاح التحكم عن بُعد. راجع جزئية "استبدال البطارية" الواردة لاحقًا في هذا القسم.
- إذا كان مفتاح التحكم عن بُعد لا يزال لا يعمل بشكل صحيح، راجع الوكيل المعتمد أو خبيرًا فنيًا مؤهلًا لإجراء الخدمة.

تشغيل المفتاح عن بُعد

يسمح نظام الدخول بدون مفتاح بدخول المركبة عندما يكون مفتاح التحكم عن بُعد ضمن مسافة ١ متر (٣ قدم). راجع "تشغيل الدخول بدون مفتاح" لاحقًا في هذا القسم.

تعمل وظائف مفتاح التحكم عن بُعد حتى مسافة ٦٠ متر (١٩٧ قدمًا) من المركبة.

يمكن أن تؤثر الظروف الأخرى على أداء مفتاح التحكم عن بُعد. راجع مفتاح التحكم عن بعد ⇦ ١٤.

يمكن استخدام المفتاح الذي هو جزءً من مفتاح التحكم عن بُعد الخاص بجميع الأقفال.



أخرج المفتاح بالضغط على الزر الموجود في جانب مفتاح التحكم عن بُعد بالقرب من القاعدة واسحب المفتاح إلى الخارج. لا تسحب المفتاح إلى الخارج دون أن تضغط على الزر.

راجع الوكيل المعتمد لديك إذا كنت بحاجة إلى مفتاح تحكم عن بُعد جديد.



(x2): اضغط على 🔒 واتركه، ثم اضغط على الفور على (x2) باستمرار إلى أن تومض مصابيح إشارات الانعطاف أو على الأقل لمدة أربع ثوان. قد يدور المحرك من خارج المركبة باستخدام مفتاح التحكم عن بُعد. راجع بدء تشغيل المركبة عن بعد ⇦ ٢١.

🔒: اضغط لقفل كافة الأبواب وباب صندوق الأمتعة، إذا توفرت هذه الميزة.

في حالة التمكين، تومض إشارة الانعطاف و/ أو قد يصدر البوق صوتًا عند الضغط لمرة ثانية للإشارة إلى حدوث القفل بالفعل. إذا تم تشغيله، يصدر البوق صوتًا عندما يتم الضغط على 🔒 مرة أخرى في غضون ثلاث ثوانٍ. لعرض الإعدادات المتاحة من شاشة المعلومات والترفيه، المس Settings (الإعدادات) > Vehicle (المركبة) > Remote Lock, Unlock, Start (البدء والقفل وإلغاء القفل عن بُعد).

إذا كان باب السائق مفتوحًا عند الضغط على 🔒 ، فسيتم تأمين قفل جميع الأبواب وسيتم تحرير قفل باب السائق على الفور، في حالة تمكين هذه الميزة. لعرض الإعدادات المتاحة من شاشة المعلومات والترفيه، المس Settings (الإعدادات) > Vehicle (المركبة) > Remote Lock, Unlock, Start (البدء والقفل وإلغاء القفل عن بُعد).

سيتم قفل جميع الأبواب إذا كان باب الراكب مفتوحًا عند الضغط على 🔒.

الضغط على 🔒 يؤدي إلى تفعيل نظام الإنذار. راجع نظام إنذار المركبة ⇦ ٣٣.

إذا توفرت ميزة طي المرايا عن بُعد، يؤدي الضغط مرتين مع الاستمرار على 🔒 لثانية واحدة إلى طي المرايا إذا تم التمكين. لعرض الإعدادات المتاحة من شاشة المعلومات والترفيه، المس الإعدادات > Vehicle (المركبة) > Comfort and Convenience (الراحة والملاءمة).

: اضغط مرة واحدة لكي تفتح قفل باب السائق فقط. وإذا تم الضغط مرة أخرى على في غضون ثلاث ثوان، فستفتح أقفال كافة الأبواب المتبقية والباب الخلفي. وقد تضيء المصابيح الداخلية وتبقى مضاءة لمدة ٢٠ ثانية أو حتى تشغيل الإشعال.

إذا تم تمكينها، تومض أضواء إشارة الانعطاف لمرتين لتشير إلى أنه قد تم الفتح. إذا تم تمكينها، قد تضيء المصابيح الخارجية. لعرض الإعدادات المتاحة من شاشة المعلومات والترفيه، المس Settings (الإعدادات) > Vehicle (المركبة) > Remote Lock, Unlock, Start (البدء والقفل وإلغاء القفل عن بُعد).

يؤدي الضغط على في مفتاح التحكم عن بُعد إلى إيقاف تفعيل نظام الإنذار. راجع نظام إنذار المركبة ⇦ ٣٣.

إذا توفرت ميزة طي المرايا عن بُعد، يؤدي الضغط مرتين مع الاستمرار على لثانية واحدة إلى فتح المرايا إذا تم التمكين. لعرض الإعدادات المتاحة من شاشة المعلومات والترفيه، المس الإعدادات > Vehicle (المركبة) > Comfort and Convenience (الراحة والملاءمة).

اضغط مرتين مع الاستمرار على حتى تفتح النوافذ بشكل كامل، إذا تم تمكين تشغيل النافذة عن بُعد. لعرض الإعدادات المتاحة من شاشة المعلومات والترفيه، المس Settings (الإعدادات) > Vehicle (المركبة) > Remote Lock, Unlock, Start (البدء والقفل وإلغاء القفل عن بُعد).

: اضغط مرتين بسرعة لإطلاق باب صندوق الأمتعة، إذا كان مجهزًا.

: اضغط وحرر لبدء تشغيل محدد وضع المركبة. تومض مؤشرات الانعطاف ويُصدر البوق صوتًا ثلاث مرات.

اضغط مع الاستمرار على لمدة تزيد عن ثلاث ثوان لتفعيل إنذار الطوارئ. تومض أضواء إشارة الانعطاف ويُصدر البوق صوتًا بشكل متكرر لمدة ٣٠ ثانية. يتوقف الإنذار عند تحويل الإشعال إلى وضع التشغيل أو عند الضغط على مرة أخرى. يجب أن يكون الإشعال في وضع الإطفاء لكي يعمل إنذار الطوارئ.

تشغيل الدخول بلا مفتاح

يتيح نظام الدخول بدون مفتاح الوصول إلى الأبواب وباب صندوق الأمتعة دون الحاجة إلى الضغط على زر مفتاح التحكم عن بُعد. يجب أن يكون مفتاح التحكم عن بُعد ضمن مسافة متر واحد (٣ أقدام) من الباب الخلفي أو الباب المراد فتحه. إذا كانت المركبة مزودة بتلك الخاصية، فسيكون هناك زر في مقابض الأبواب الخارجية.

يمكن برمجة نظام الدخول بدون مفتاح لتحرير أقفال جميع الأبواب عند الضغطة الأولى على زر تأمين/تحرير الأقفال من باب السائق. كما يمكن إيقاف تشغيل نظام الفتح عن بعد دون مفتاح. لعرض الإعدادات المتاحة من شاشة المعلومات والترفيه، المس Settings (الإعدادات) > Vehicle (المركبة) > Remote Lock, Unlock, Start (البدء والقفل وإلغاء القفل عن بُعد).

إذا توفرت ميزة المقاعد المزودة بالذاكرة، يتم ربط المفتاحين عن بُعد ١ و٢ بوضعيَ الجلوس في الذاكرة ١ أو ٢. راجع المقاعد المضبوطة من خلال الذاكرة ⇦ ٥١.

تحرير/تأمين الأقفال بدون مفتاح من باب السائق

عندما تكون أقفال الأبواب مؤمنة ومفتاح التحكم عن بُعد في نطاق ١ متر من مقبض الباب، فإن الضغط على زر تأمين/تحرير الأقفال بمقبض باب السائق سوف يؤدي إلى تحرير قفل باب السائق. إذا تم ضغط زر قفل/إلغاء القفل مرة أخرى في غضون خمس ثوان، فسوف يتم إلغاء أقفال جميع أبواب الركاب وباب صندوق الأمتعة.

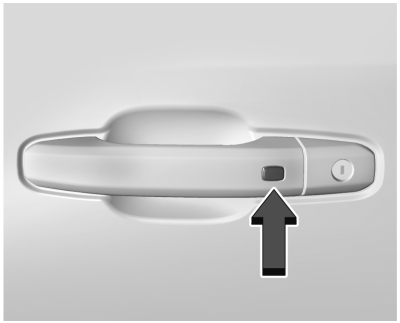

جانب السائق، جانب الراكب الممائل

الضغط على زر تأمين/تحرير الأقفال سوف يؤدي إلى تأمين أقفال جميع الأبواب إذا حدث أيّ مما يلي:

- مر أكثر من خمس ثوان منذ الضغطة الأولى على زر تأمين/تحرير الأقفال.
- تم استخدام خاصية الضغط مرتين على زر تأمين/تحرير الأقفال لتحرير أقفال جميع الأبواب.
- تم فتح أيّ من أبواب المركبة وجميع الأبواب مغلقة الآن.

تحرير/تأمين الأقفال بدون مفتاح من أبواب الركاب

عندما يتم قفل الأبواب ويكون المفتاح البعيد على بعد متر واحد (٣ أقدام) من مقبض الباب، فإن الضغط على زر القفل/فتح القفل على مقبض باب الراكب، إذا كان مجهزًا، فسيفتح جميع الأبواب. الضغط على زر تأمين/تحرير الأقفال سوف يؤدي إلى تأمين أقفال جميع الأبواب إذا حدث أيّ مما يلي:

- تم استخدام زر تأمين/تحرير الأقفال لتحرير أقفال جميع الأبواب.
- تم فتح أيّ من أبواب المركبة وجميع الأبواب مغلقة الآن.

تعطيل/تمكين الفتح بدون مفتاح لمقابض الأبواب الخارجية وباب صندوق الأمتعة.

في حالة توافرها في المركبة، فإن ميزة فتح مقابض الأبواب الخارجية وباب صندوق الأمتعة بدون مفتاح يمكن أن يتم تعطيلها وتمكينها.

تعطيل الفتح بدون مفتاح:

عند إيقاف تشغيل السيارة، اضغط مع الاستمرار على 🔒 و 🔓 على مفتاح التحكم عن بُعد في نفس الوقت لمدة ثلاث ثوانٍ تقريبًا. ستومض مصابيح إشارة الانعطاف لأربع مرات بسرعة وذلك للإشارة إلى تعطيل الوصول. إن استخدام أي مقبض خارجي لفتح الأبواب أو فتح باب صندوق الأمتعة سيؤدي إلى وميض مصابيح إشارة الانعطاف لأربع مرات بسرعة، وذلك للإشارة إلى تعطيل الوصول. إذا تم التعطيل، قم بتعطيل نظام الإنذار قبل بدء تشغيل السيارة.

تمكين الفتح بدون مفتاح:

عند إيقاف تشغيل السيارة، اضغط مع الاستمرار على 🔒 و 🔓 على مفتاح التحكم عن بُعد في نفس الوقت لمدة ثلاث ثوانٍ تقريبًا. ستومض مصابيح إشارة الانعطاف لمرتين بسرعة وذلك للإشارة إلى تمكين الوصول.

تأمين الأقفال بدون مفتاح

هذه الميزة سوف تقوم بتأمين أقفال المركبة بعد عدة ثوان من غلق جميع الأبواب، إذا كانت المركبة مطفأة وعلى الأقل تم إخراج أحد مفاتيح التحكم عن بُعد من داخل المركبة أو في حالة عدم تواجد أحد داخل المركبة.

إذا كان هناك تجهيزات إلكترونية أخرى تتداخل مع إشارة مفتاح التحكم عن بُعد، فقد لا تكتشف المركبة وجود مفتاح التحكم عن بُعد داخل المركبة. في حالة إتاحة تأمين الأقفال بدون مفتاح، قد يتم تأمين أقفال الأبواب بينما مفتاح التحكم عن بُعد داخل المركبة. لا تترك مفتاح التحكم عن بُعد في المركبة دون مراقبة.

لعرض الإعدادات المتاحة من شاشة المعلومات والترفيه، المس Settings (الإعدادات) > Vehicle (المركبة) > Remote Lock, Unlock, Start (البدء والقفل وإلغاء القفل عن بُعد).

التعطيل المؤقت لميزة تأمين الأقفال بدون مفتاح

يمكن إجراء تعطيل مؤقت لميزة القفل بدون مفتاح بالضغط مع الاستمرار على على مفتاح الباب الداخلي مع فتح باب لمدة أربع ثوان على الأقل، أو حتى يتم سماع ثلاثة صفارات. ستبقى خاصية القفل بدون مفتاح معطلة حتى يتم الضغط على زر على الباب الداخلي، أو حتى يتم تشغيل المركبة.

إنذار المركبة بترك جهاز التحكم

عند إيقاف تشغيل المركبة ونسيان مفتاح التحكم عن بُعد فيها، سيصدر البوق صوتًا ثلاث مرات بعد إغلاق جميع الأبواب. لعرض الإعدادات المتاحة من شاشة المعلومات والترفيه، المس Settings (الإعدادات) > Vehicle (المركبة) > Remote Lock, Unlock, Start (البدء والقفل وإلغاء القفل عن بُعد).

إنذار جهاز التحكم عن بُعد لم يعد في المركبة

إذا كانت السيارة تعمل مع فتح أحد الأبواب، ثم تم إغلاق كل الأبواب، فستبحث السيارة عن مفاتيح التحكم عن بُعد بالداخل. وإذا لم يتم اكتشاف مفتاح التحكم عن بُعد، فستعرض شاشة مركز معلومات السائق (DIC) الرسالة تعذر اكتشاف جهاز التحكم عن بعد وسيصدر البوق صوتًا ثلاث مرات. يحدث هذا الأمر مرة واحدة فقط في كل مرة تقود فيها السيارة. لعرض الإعدادات المتاحة من شاشة المعلومات والترفيه، المس Settings (الإعدادات) > Vehicle (المركبة) > Remote Lock, Unlock, Start (البدء والقفل وإلغاء القفل عن بُعد).

الدخول بمفتاح

للدخول إلى المركبة بينما بطارية مفتاح التحكم عن بُعد فارغة، راجع أقفال الأبواب ⇦ ٢٢.

برمجة مفاتيح التحكم عن بُعد مع المركبة

فقط مفاتيح التحكم عن بُعد المبرمجة مع المركبة هي التي تعمل. في حال فقدان أحد مفاتيح التحكم عن بُعد أو تعرضه للسرقة، فيمكن شراء بديل عنه وبرمجته عن طريق الوكيل. يمكن إعادة برمجة المركبة بحيث لا يمكن أن تعمل مفاتيح التحكم عن بُعد المفقودة أو المسروقة مرة أخرى. يمكن لكل مركبة أن يكون لها ثمانية مفاتيح تحكم عن بُعد مطابقة لها.

بدء تشغيل المركبة ببطارية ضعيفة في مفتاح التحكم عن بُعد.

إذا كانت بطارية مفتاح التحكم عن بُعد ضعيفة أو إذا كان هناك تداخل في الإشارة، فقد يعرض مركز معلومات السائق
NO KEY FOUND,
REPLACE BATTERY IN KEY
(لم يتم العثور على مفتاح، استبدل البطارية في المفتاح) أو
NO REMOTE KEY WAS DETECTED PLACE KEY IN KEY POCKET THEN START YOUR VEHICLE (لم يتم اكتشاف أي مفتاح للتحكم عن بُعد، ضع المفتاح في حافظة المفتاح ثم ابدأ تشغيل مركبتك) عندما تحاول بدء تشغيل المركبة.

لبدء تشغيل المركبة:



جيب مفتاح التحكم عن بُعد دون مقاعد فردية (مقصورة سفلية)



جيب مفتاح التحكم عن بُعد دون مقاعد فردية

١. ضع مفتاح التحكم عن بُعد في حافظة/درج مفتاح التحكم عن بُعد.

٢. حينما تكون السيارة في وضع P (ركن) أو الوضع N (المحايد)، اضغط على دواسة الفرامل و ENGINE START/STOP (تشغيل/إيقاف المحرك).

استبدل بطارية مفتاح التحكم عن بُعد في أسرع وقت ممكن.

استبدال البطارية

⚠ تحذير

لا تسمح للأطفال أبدًا باللعب بمفتاح التحكم عن بُعد. يحتوي مفتاح التحكم عن بُعد على بطارية صغيرة، يمكن أن تتسبب في خطر الاختناق. كما يمكن أن يتسبب ابتلاعها في حدوث حروق داخلية بالجسم، مما يتسبب في إصابة جسيمة أو ربما الوفاة. لا بد من طلب المساعدة الطبية على الفور في حالة ابتلاع بطارية.

⚠ تحذير

لا تلمس الأسطح المعدنية على مفتاح التحكم عن بُعد عند تعرضها للحرارة الشديدة لتجنب الإصابة الشخصية. يمكن أن تكون هذه الأسطح ساخنة عند درجة حرارة أعلى من ٥٩ درجة مئوية (١٣٨ درجة فهرنهايت).

تنبيه

عند استبدال البطارية، لا تلمس أيًا من دارات مفتاح التحكم عن بُعد. فقد تضر الكهرباء الساكنة الموجودة في جسمك بمفتاح التحكم عن بُعد.

تنبيه

استبدل البطارية دائمًا بأخرى من نوع مناسب. قد يترتب على استبدال البطارية بنوع غير مناسب خطر انفجارها. لا بد من التخلص من البطاريات المستخدمة وفقًا للتعليمات والقوانين المحلية. لا تحاول حرق أو سحق أو قطع البطارية المستخدمة، وتجنب تعريض البطارية للتواجد في أماكن تتسم بانخفاض ضغط الهواء فيها بشدة أو بدرجات حرارة عالية.

تنبيه

إذا لم تتم إعادة تجميع مفتاح التحكم عن بُعد بشكل صحيح، فقد تتسرّب السوائل إلى داخل المبيت وتُلحق الضرر بالدائرة الإلكترونية، ممّا سيؤدي إلى حدوث خلل و/أو عطل في مفتاح التحكم عن بُعد. بالتالي، ولمنع حدوث أيّ ضرر، اتبع دائمًا الخطوات الخاصة بإعادة تجميع مفتاح التحكم عن بُعد الواردة في هذا الدليل لضمان إغلاق مفتاح التحكم عن بُعد بإحكام في كل مرة تقوم فيها بفتحه.

استبدل البطارية الموجودة في مفتاح التحكم عن بُعد في أقرب وقت مُمكن في حالة عرض مركز معلومات السائق الرجاء استبدال بطارية جهاز التحكم عن بعد.

لاستبدال البطارية:





١. اضغط على الزر الموجود في جانب مفتاح التحكم عن بُعد بالقرب من القاعدة واسحب المفتاح الميكانيكي إلى الخارج. لا تسحب المفتاح الميكانيكي إلى الخارج دون أن تضغط على الزر.

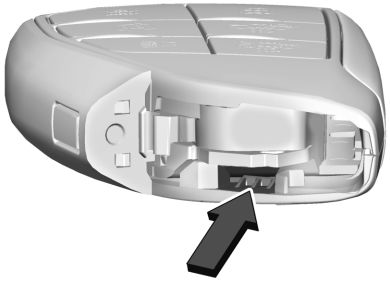

٢. ضع شفرة المفتاح الميكانيكي في الفتحة لإزالة غطاء البطارية باليد.

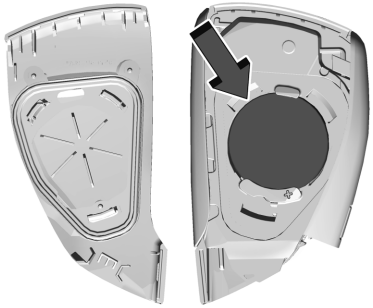

٣. انزع غطاء البطارية.

٤. اسحب السدادة عن طريق سحب اللسان للوصول إلى البطارية.
٥. انزع البطارية القديمة. لا تستعمل أداة معدنية.
٦. ضع البطارية الجديدة بحيث يكون الطرف الموجب نحو الأعلى. استبدل ببطارية من طراز CR2450 من الليثيوم أو ما يعادلها.
٧. ضع السدادة مرة أخرى في الحَزّ الموجود حول حجيرة البطارية.
٨. أعد وضع غطاء البطارية بالضغط عليه في مفتاح التحكم عن بُعد حتى سماع صوت طقطقة.
٩. أدخل المفتاح الميكانيكي مرة أخرى.

بدء تشغيل المركبة عن بعد

إذا توفرت ميزة بدء التشغيل عن بُعد، فسيضيء نظام التحكم بالمناخ عند تشغيل المركبة عن بُعد وذلك على حسب درجة الحرارة بالخارج.

قد تضيء مصابيح الضباب الخلفية وتعمل المقاعد ذات ميزة التدفئة والتهوية، إذا توفرت هذه الميزة. راجع تدفئة المقاعد الأمامية وتهويتها ⇦ ٥٤. لعرض الإعدادات المتاحة من شاشة المعلومات والترفيه، المس الإعدادات > Vehicle (المركبة) > Comfort and Convenience (الراحة والملاءمة).

إذا تم تجهيزها بخاصية تدفئة عجلة القيادة الأوتوماتيكية، فقد يتم تشغيلها أيضًا. راجع عجلة قيادة مُدفئة ⇦ ١٠٧.

قد تحظر القوانين في بعض المجتمعات استخدام بادئ التشغيل عن بعد. راجع الأنظمة المحلية للاطلاع على متطلباتها بشأن بدء تشغيل المركبة عن بعد.

لا تستخدم بدء التشغيل عن بعد إذا كان بالمركبة كمية قليلة من الوقود. قد ينفد الوقود من المركبة.

يتعذر تشغيل المركبة عن بُعد في الحالات التالية:

- في حالة وجود مفتاح التحكم عن بُعد في المركبة أو إذا كان المفتاح في وضع الإشعال.
- عدم غلق غطاء المحرك.
- عند وجود عطل في نظام التحكم في الانبعاثات وإضاءة المصباح.
- إذا كان وضع الإشعال في أي وضع آخر سوى إيقاف التشغيل.
- إذا كانت مؤشرات التحذير من الخطر في وضع التشغيل.
- تم استخدام فترة ٣٠ دقيقة من وقت تشغيل المحرك.
- عدم وجود المركبة في وضع الركن P.

سيتوقف المحرك عن العمل أثناء بدء تشغيل المحرك عن بُعد في الحالات التالية:

- إذا كانت درجة حرارة سائل تبريد المحرك عالية جدًا.
- إذا انخفض ضغط الزيت.

قد يقل مجال مفتاح التحكم عن بُعد أثناء تشغيل السيارة.

يمكن أن تؤثر الظروف الأخرى على أداء مفتاح التحكم عن بُعد. راجع مفتاح التحكم عن بعد ⇦ ١٤.

بدء تشغيل المحرك باستخدام بدء التشغيل عن بعد

اضغط مرتين بمفتاح التحكم عن بُعد. فتومض مصابيح إشارة الانعطاف. يؤكد وميض المصابيح أنه تم تلقي طلب تشغيل المركبة عن بُعد. أثناء بدء التشغيل عن بُعد، ستظل مصابيح الركن مضيئة طالما المحرك قيد التشغيل.

سيتم إيقاف تشغيل المحرك بعد ١٥ دقيقة أو بعد استخدام باقي مدة التشغيل الإجمالية البالغة ٣٠ دقيقة، ما لم توقف التشغيل عن بُعد قبل اكتمال تشغيل المحرك أو تشغيل المركبة.

اضغط دواسة الفرامل ثم شغل الإشعال لقيادة السيارة.

إجمالي زمن دوران المحرك

يمكن استخدام بدء التشغيل عن بُعد لمدة تصل إلى ٣٠ دقيقة من إجمالي وقت تشغيل المحرك.

بعد محاولتي بدء تشغيل عن بُعد مدتهما ١٥ دقيقة، أو محاولات بدء تشغيل متعددة لوقت أقصر يبلغ إجماليه ٣٠ دقيقة، يجب تشغيل المركبة ثم إيقاف التشغيل قبل بدء التشغيل عن بُعد مرة أخرى.

إلغاء بدء التشغيل عن بُعد

لإلغاء بدء التشغيل عن بُعد، نفّذ أحد الإجراءات التالية:

- اضغط (x2). ستنطفئ مصابيح الركن.
- قم بإضاءة مؤشرات التحذير من الخطر.
- أدِر الإشعال إلى وضع التشغيل ثم إلى وضع إيقاف التشغيل.

أقفال الأبواب

⚠ تحذير

إن الأبواب غير المقفلة قد تكون خطيرة.

- حيث يمكن للركاب، وخاصة الأطفال، أن يفتحوا الأبواب بسهولة ويسقطوا من المركبة وهي تسير. يمكن فتح قفل الأبواب وفتحها أثناء تحرك السيارة. إن احتمال السقوط من

(يتبع)

تحذير (يتبع)

المركبة إذا وقع اصطدام يكون أكبر في حال عدم إقفال الأبواب. لذلك يجب على كافة الركاب أن يرتدوا حزام الأمان بالشكل المناسب، كما يجب قفل الأبواب أثناء قيادة المركبة.

- إذا دخل أطفال صغار إلى مركبة غير مقفولة فربما لن يكون بوسعهم الخروج منها. يمكن أن يتعرض الطفل إلى حرارة مفرطة وقد يعاني من إصابات مستديمة أو قد يتعرض للموت بسبب ضربة شمس. اقفل المركبة دائمًا عند مغادرتها.
- يمكن للغرباء أن يدخلوا بسهولة إلى المركبة من الباب غير المقفول عندما تخفف سرعة المركبة أو توقفها. إن إقفال الأبواب يمكن أن يساعد على منع حدوث ذلك.

هناك عدة طرق لقفل المركبة وفتح أقفالها.

من الخارج:

- استخدم مفتاح التحكم عن بعد في المركبة.
- استخدم الوصول بلا مفتاح، إن وجد.
- استخدم المفتاح في باب السائق أو باب الراكب، إن وجد.

اسحب مقبض الباب مرة واحدة لفتح قفل الباب من الداخل. اسحب المقبض مرة أخرى لفتح الباب.

راجع نظام إنذار المركبة ⇦ ٣٣.

الدخول بلا مفتاح

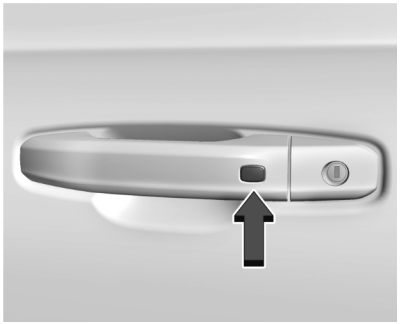

يجب أن يكون مفتاح التحكم عن بُعد، إن وجد، ضمن مسافة ١ متر (٣ أقدام) من باب صندوق الأمتعة أو الباب المراد فتحه أو قفله. اضغط الزر على مقبض الباب للفتح. راجع "تشغيل الوصول بدون مفتاح" في تشغيل المفتاح عن بُعد ⇦ ١٤.

الأقفال ذات الدوران الحر

تتم إدارة أسطوانة قفل مفتاح الباب بشكل حر عند استخدام المفتاح غير الصحيح أو عدم إدخال المفتاح الصحيح بالكامل. تمنع

ميزة الإدارة الطليقة لقفل الباب أن يتم فتح أسطوانة القفل عنوة. لإعادة ضبط أسطوانة القفل، تأكد من إدخال المفتاح الصحيح بالكامل في أسطوانة القفل. قم بتدوير المفتاح حتى تشعر أن أسطوانة القفل تستقر في مكانها مرة أخرى. أخرج المفتاح وأعد إدخاله بالكامل، وأدر المفتاح لفتح أقفال السيارة.

أقفال الأبواب الكهربائية

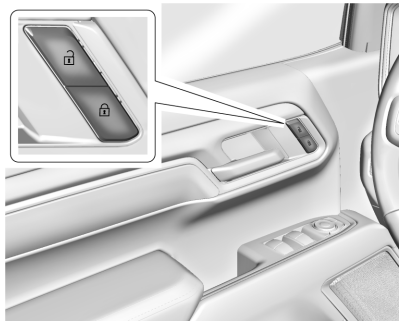

: اضغط لكي يتم قفل الأبواب.

: اضغط لكي تفتح أقفال الأبواب.

تأخر الإقفال

تعمل هذه الخاصية على تأخير تأمين أقفال الأبواب بمقدار خمس ثوان بعد غلق جميع الأبواب.

عند ضغط بمفتاح تأمين قفل الباب الكهربائي بينما الباب مفتوح، ستصدر صفارة ثلاث مرات لتوضح أن خاصية تأخير تأمين الأقفال فعالة.

وسيتم تأمين الأقفال أوتوماتيكيًا بعد خمس ثوان من غلق جميع الأبواب. إذا أعيد فتح أحد الأبواب قبل هذه الفترة، فإن مؤقت الخمس ثوان سوف يُعاد عند إغلاق كافة الأبواب مرة أخرى.

اضغط مجددًا بمفتاح تأمين قفل الباب أو اضغط بمفتاح التحكم عن بُعد لتأمين أقفال الأبواب على الفور.

يمكن برمجة هذه الخاصية. لعرض الإعدادات المتاحة من شاشة المعلومات والترفيه، المس الإعدادات > Vehicle (المركبة) > Power Door Locks (أقفال الأبواب الكهربائية).

أقفال الباب أوتوماتيكياً

تمت برمجة المركبة بحيث عندما تتغلق الأبواب، يتحول الإشعال إلى الوضع التشغيل ويتحرك ذراع تغيير السرعة من الوضع p (الركن) وستنغلق الأبواب.

في حالة تحرير قفل باب السيارة ثم فتحه وإغلاقه، سيتم قفل الأبواب إما عند إزالة قدمك من الفرامل أو عند تجاوز السيارة لسرعة ١٣ كم/سا (٨ ميل في الساعة).

لفتح أقفال الأبواب:

- اضغط بمفتاح تأمين قفل الباب الكهربائي.
- ضع ناقل الحركة على P (ركن).

يمكن برمجة القفل الأوتوماتيكي للأبواب. لعرض الإعدادات المتاحة من شاشة المعلومات والترفيه، المس الإعدادات > Vehicle (المركبة) > Power Door Locks (أقفال الأبواب الكهربائية).

الحماية من الإغلاق

إذا كان الإشعال في وضع التشغيل أو في وضع الملحقات، وكان مفتاح قفل الباب الآلي مضغوطًا وباب السائق مفتوحًا، فستنقفل كل الأبواب وسينفتح قفل باب السائق فقط.

إذا كانت المركبة متوقفة وتم طلب تأمين الأبواب أثناء فتح أحد الأبواب، فعندما يتم قفل جميع الأبواب ستتحقق المركبة من وظيفة الوصول بلا مفتاح (إن وجدت). وفي حالة اكتشاف وجود أي مفتاح تحكم عن بُعد داخل المركبة، ولم يتم تقليل عدد

مفاتيح التحكم عن بُعد بالداخل، فسيتم فتح قفل باب السائق وسيصدر صوت من البوق ثلاثة مرات.

يمكن تعطيل الحماية من الإغلاق يدويًا بينما باب السائق مفتوح من خلال الضغط مع الاستمرار على 🔒 بمفتاح تأمين قفل الباب الكهربائي.

أقفال أمان الأطفال

توجد أقفال أمان للباب الخلفي لمنع الركاب من فتح الأبواب الخلفية من داخل المركبة.

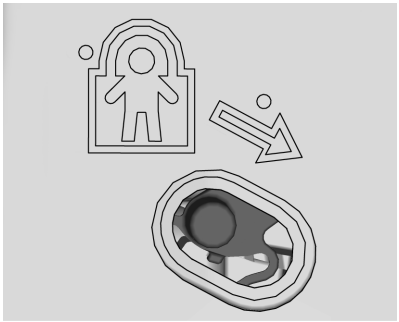

يوجد قفل الأمان في الحافة الداخلية من الأبواب الخلفية. لاستخدام قفل الأمان:

١. حرك الذراع لأسفل وصولاً إلى موضع القفل.

٢. أغلق الباب.

٣. افعل الإجراء نفسه مع الباب الخلفي الآخر.

لفتح أحد الأبواب الخلفية عندما يكون قفل الأمان نشطًا:

١. افتح قفل الباب عن طريق تنشيط المقبض الداخلي بالضغط على مفتاح فتح الباب الكهربائي أو باستخدام مفتاح التحكم عن بُعد.

٢. افتح الباب من الخارج.

عند تمكين قفل أمان الأطفال، لن يتمكن الكبار والأطفال الأكبر سنًا من فتح الباب الخلفي من الداخل. قم بإلغاء أقفال أمان الأطفال لتمكين فتح الأبواب من الداخل.

لإلغاء قفل الأمان:

١. افتح قفل الباب وافتح الباب من الخارج.

٢. حرك الذراع لأعلى لفتح القفل. افعل الإجراء نفسه مع الباب الآخر.

الأبواب

باب صندوق الأمتعة

باب صندوق الأمتعة اليدوي

⚠ تحذير

يُعد الجلوس فوق باب صندوق الأمتعة خطرًا جدًا، حتى عند سير المركبة بسرعات منخفضة. فمن السهل أن يفقد الأشخاص الجالسون فوق باب صندوق الأمتعة توازنهم ويسقطوا نتيجة لمناورات المركبة. وقد ينجم عن السقوط من مركبة متحركة التعرض لإصابات خطيرة أو الوفاة. لا تسمح لأحد بالجلوس فوق باب صندوق الأمتعة. تأكد من جلوس الجميع في المركبة على المقاعد ومن استخدام حزام الأمان بشكل صحيح.

استخدم المفتاح لفتح باب صندوق الأمتعة.

افتح باب صندوق الأمتعة برفعه من مقبضه أثناء جذبه لأسفل.

لإغلاق باب صندوق الأمتعة، ادفعه بقوة للأعلى حتى يثبت في مكانه.

بعد إغلاق باب صندوق الأمتعة، اجذبه للخلف للتأكد من استقراره في مكانه بشكل آمن.

يحتوي بعض أبواب صندوق السيارة على مزلاج كهربائي. إذا تم فصل البطارية أو كان شحنها منخفضًا، فلن ينفتح باب صندوق الأمتعة. وسيعود باب صندوق الأمتعة إلى العمل بعد إعادة توصيل البطارية وإعادة شحنها.

تحرير باب صندوق باب الأمتعة آليًا

⚠ تحذير

تأكد من عدم وجود أي شخص في طريق باب صندوق الأمتعة الكهربائي أثناء فتحه وإغلاقه، والاحتفاظ بالأيدي بعيدًا عن مفصلات باب صندوق الأمتعة عند الاستخدام. قد تتعرض أنت أو غيرك لإصابات إذا علقت في مسار باب صندوق الأمتعة الكهربائي أو مفصلات باب صندوق الأمتعة.

تنبيه

لتجنب إتلاف باب صندوق الأمتعة، تأكد من أن المنطقة خلف باب صندوق الأمتعة خالية قبل فتحه.

في حالة فراغ البطارية، يمكن فتح باب صندوق الأمتعة يدويًا. اتصل بوكيلك أو المساعدة على جانب الطريق.

إذا كان مجهزًا، لقفل أو فتح باب صندوق الأمتعة، استخدم مفتاح التحكم عن بُعد أو المفتاح. راجع تشغيل المفتاح عن بُعد ⇦ ١٤.

ويجب أن تكون المركبة على الوضع P (الركن).

لفتح باب صندوق الأمتعة:

- اضغط على مرتين بسرعة بمفتاح التحكم عن بُعد إلى أن يتحرك باب صندوق الأمتعة.

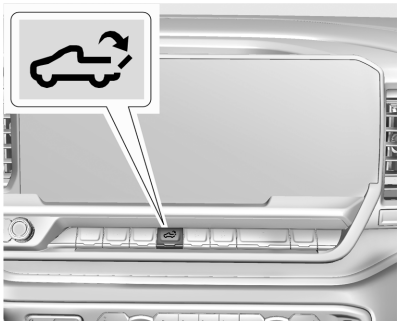

- اضغط على في الكومة المركزية.



- اضغط نطاق اللمس بمقبض باب صندوق الأمتعة بعد تحرير أقفال جميع الأبواب. استخدم الجزء العلوي لباب صندوق الأمتعة لسحبها إذا تطلب الأمر المساعدة. في حالة التجهيز بنظام الدخول بدون مفتاح، يمكن فتح باب صندوق الأمتعة المقفول إذا كان مفتاح التحكم عن بُعد في نطاق ١ م (٣ أقدام).

لإغلاق باب صندوق الأمتعة، ادفعه بقوة للأعلى حتى يثبت في مكانه. اسحبه مرة أخرى للتأكد من أنه مغلق بشكل آمن.

باب صندوق الأمتعة الآلي

⚠ تحذير

تأكد من عدم وجود أي شخص في طريق باب صندوق الأمتعة الكهربائي أثناء فتحه وإغلاقه، والاحتفاظ بالأيدي بعيدًا عن مفصلات باب صندوق الأمتعة عند الاستخدام. قد تتعرض أنت أو غيرك لإصابات إذا علقت في مسار باب صندوق الأمتعة الكهربائي أو مفصلات باب صندوق الأمتعة.

تنبيه

لتجنب إتلاف باب صندوق الأمتعة، تأكد من أن المنطقة خلف باب صندوق الأمتعة خالية قبل فتحه.

في حالة وجود باب صندوق أمتعة يفتح/ينغلق آليًا، فيمكن فتح هذا الباب أو غلقه بعدة طرق. قم بعمل الآتي لفتح باب صندوق الأمتعة:

- اضغط على x2 مرتين بسرعة بمفتاح التحكم عن بُعد إلى أن يتحرك باب صندوق الأمتعة. راجع تشغيل المفتاح عن بُعد ⇦ ١٤. في حالة التجهيز بنظام الدخول بدون مفتاح، يمكن فتح باب صندوق الأمتعة المقفول إذا كان مفتاح التحكم عن بُعد في نطاق ١ م (٣ أقدام).

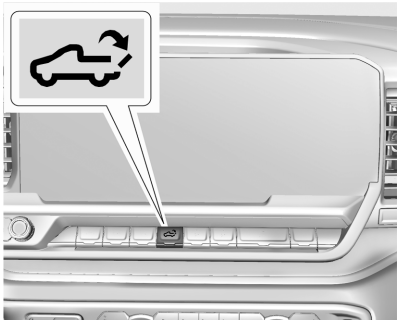

- اضغط على في الكومة المركزية.



- اضغط نطاق اللمس بمقبض باب صندوق الأمتعة بعد تحرير أقفال جميع الأبواب.

قم بعمل الآتي لإغلاق باب صندوق الأمتعة:

- اضغط على x2 بمفتاح التحكم عن بُعد مرة واحدة، ثم اضغط سريعًا مع الاستمرار في الضغط على x2 حتى ينغلق باب صندوق الأمتعة تمامًا. في حالة تحرير x2 قبل الانغلاق الكامل، فسينفتح باب صندوق الأمتعة ثانية.
- اضغط مع الاستمرار في الضغط على الجزء الأوسط حتى ينغلق باب صندوق الأمتعة تمامًا. في حالة تحرير قبل الانغلاق الكامل لباب صندوق

الأمتعة، فسينفتح باب صندوق الأمتعة ثانية. سيصدر جرس صوتًا عند انغلاق باب صندوق الأمتعة تمامًا.

- اضغط على لوحة اللمس الموجودة خارج مقبض باب صندوق الأمتعة.

سيصدر جرس صوتًا وستومض مصابيح المؤخرة أثناء الانغلاق. إذا لم يكن جرس التحذير عاملاً، فلن ينغلق باب صندوق الأمتعة آليًا. الفتح الآلي لا يزال ممكنًا. لذا، قم بزيارة الوكيل للحصول على الصيانة اللازمة.

يمكن تعطيل باب صندوق الأمتعة الآلي مؤقتًا بعد التشغيل الآلي المتكرر في غضون فترة زمنية وجيزة. وإذا حدث ذلك، فلا يزال بالإمكان تشغيل باب صندوق الأمتعة يدويًا.

يجب أن تكون المركبة في وضع الركن (P) لتشغيل باب صندوق الأمتعة الآلي. في حال تحريك ذراع نقل السرعة بالمركبة من وضع الركن (P) أثناء عمل الوظيفة الكهربائية، فسوف تستمر حركة باب صندوق الأمتعة حتى النهاية. في حالة زيادة سرعة المركبة أثناء انغلاق باب صندوق الأمتعة، فيمكن أن يتوقف انغلاق باب صندوق الأمتعة ويتحرك في الاتجاه المعاكس. تأكد أن باب صندوق الأمتعة مغلقًا ومثبتًا بالمزلاج قبل القيادة.

تشغيل ميزة الرفع للإغلاق



كي يتسنى قفل باب صندوق الأمتعة باستخدام ميزة "الرفع للإغلاق"، فقم برفع باب صندوق الأمتعة من وضع الفتح الكامل بمقدار ١٠ سم (٤ بوصة) على الأقل. وبعد ذلك، سيبدأ باب صندوق الأمتعة في الانغلاق تلقائيًا. في حالة ارتفاع باب صندوق الأمتعة أكثر من نصف المسافة بين الفتح والإغلاق، فلن ينغلق حينئذ تلقائيًا.

اكتشاف العقبات

في حالة مواجهة باب صندوق الأمتعة عائق أثناء دورة الفتح الآلي، فسيتوقف الباب عند العائق. وبعد إزالة العائق، فيمكن حينئذ فتح باب صندوق الأمتعة. في حالة مواجهة باب صندوق الأمتعة عائق أثناء دورة الإغلاق الآلي، فسيتوقف الباب وينعكس اتجاهه حتى وضع الفتح الكامل.

في حالة مواجهة باب صندوق الأمتعة أكثر من عائق، فسيتم إيقاف تشغيل الوظيفة الآلية. وبعد إزالة العوائق، فقم بالغلق اليدوي لباب صندوق الأمتعة لاستئناف التشغيل الآلي الطبيعي.

التشغيل اليدوي

يمكن غلق باب صندوق الأمتعة يدويًا من وضع الفتح الكامل عندما يكون باب صندوق الأمتعة مرفوعًا في حركة مستمرة. في حالة توقف حركة باب صندوق الأمتعة بين وضع الفتح الكامل والوضع نصف المغلق، فيمكن حينئذ تشغيل ميزة "الرفع للغلق" وإغلاق باب صندوق الأمتعة آليًا. في حالة الضغط على لوحة اللمس أثناء التشغيل الآلي، فسيتوقف باب صندوق الأمتعة ويتيح إمكانية التشغيل اليدوي. يجب تثبيت بباب صندوق الأمتعة بعد الإيقاف، وإلا فسيواصل الفتح.

باب صندوق الأمتعة

(Chevrolet) MultiFlex/ (GMC) MultiPro

⚠ تحذير

تأكد من عدم وجود أي شخص في طريق باب صندوق الأمتعة الكهربائي أثناء فتحه وإغلاقه، والاحتفاظ بالأيدي بعيدًا عن مفصلات باب صندوق الأمتعة عند الاستخدام. قد تتعرض أنت أو غيرك لإصابات إذا علقت في مسار باب صندوق الأمتعة الكهربائي أو مفصلات باب صندوق الأمتعة.

تنبيه

لتجنب إتلاف باب صندوق الأمتعة، تأكد من أن المنطقة خلف باب صندوق الأمتعة خالية قبل فتحه.

إذا كانت مجهزة بهذه الميزة، يجب أن تكون السيارة في الوضع P (ركن).



تمنع المفاتيح الموجودة في باب صندوق الأمتعة الداخلي فتح باب صندوق الأمتعة الرئيسي عندما لا يكون باب صندوق الأمتعة مغلقًا تمامًا.

لفتح باب صندوق الأمتعة الرئيسي:

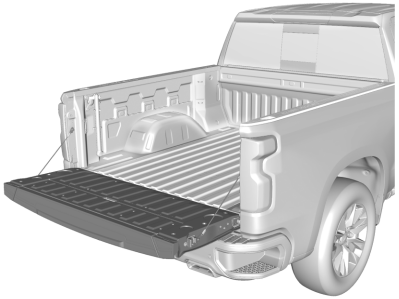

- اضغط على مرتين بسرعة بمفتاح التحكم عن بُعد إلى أن يتحرك باب صندوق الأمتعة. راجع تشغيل المفتاح عن بُعد ⇦ ١٤. في حالة التجهيز بنظام الدخول بدون مفتاح، يمكن فتح باب صندوق الأمتعة إذا كان مفتاح التحكم عن بُعد في نطاق ١ م (٣ أقدام).

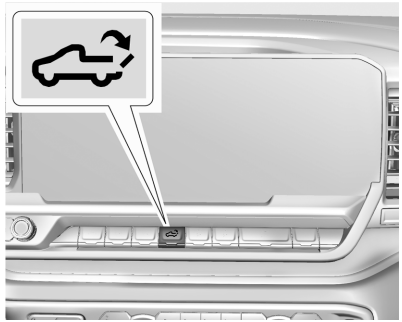

- اضغط على في الكومة المركزية.
- اضغط لوحة اللمس السفلية بمقبض باب صندوق الأمتعة بعد تحرير أقفال جميع الأبواب. استخدم الجزء العلوي لباب صندوق الأمتعة لسحبها إذا تطلب الأمر المساعدة.

لإغلاق باب صندوق الأمتعة الرئيسي، ادفعه بقوة للأعلى حتى يثبت في مكانه. اسحبه مرة أخرى للتأكد من أنه مغلق بشكل آمن.

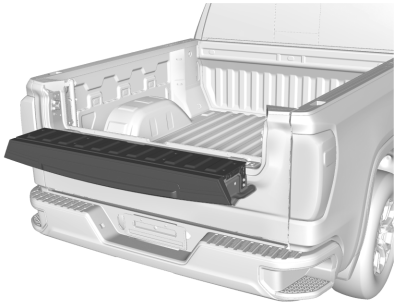

لفتح باب صندوق الأمتعة الداخلي، اضغط على لوحة اللمس العلوية على مقبض باب صندوق الأمتعة بعد فتح جميع الأبواب. اسحب الجزء العلوي من باب صندوق الأمتعة لفتحه.

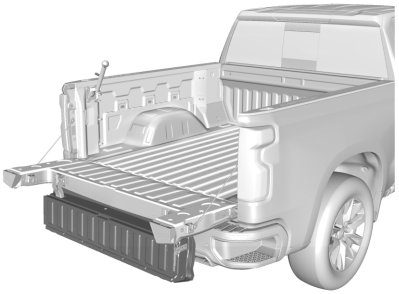

تنبيه

لا تفتح باب صندوق الأمتعة الداخلي مع فتح باب صندوق الأمتعة الرئيسي إذا كانت هناك كرة وصلة أو مقطورة مرفقة. فقد يتلف ذلك باب صندوق الأمتعة.

لإغلاق باب صندوق الأمتعة الداخلي مع إغلاق باب صندوق الأمتعة، ادفعه بقوة أو اسحبه لأعلى حتى يتم قفله. اسحبه مرة أخرى للتأكد من أنه مغلق بشكل آمن.

لإغلاق باب صندوق الأمتعة الداخلي مع فتح باب صندوق الأمتعة:

- أمسك باب صندوق الأمتعة الرئيسي وأغلق باب صندوق الأمتعة الداخلي بثبات.

- ارفع باب صندوق الأمتعة الداخلي بحيث يتوافق مع باب صندوق الأمتعة الرئيسي وأغلقهما معًا في نفس الوقت.

عند استخدام درجة باب صندوق الأمتعة كمحطة للحمل، يجب تأمين الحمل حيث إن الحمل قد يتحرك. راجع أربطة البضائع ⇦ ١٠٢.

تمكين/تعطيل باب صندوق الأمتعة الداخلي (Chevrolet) MultiFlex/ (GMC) MultiPro



قد يكون باب صندوق الأمتعة الداخلي MultifFex (شيفروليه) / MultiPro (GMC) مزودًا بخاصية تمكين/تعطيل لمنع فتح باب صندوق الأمتعة الداخلي عند تركيب وصلة جر أو أي معدات أخرى يمكن أن تلحق الضرر بباب صندوق الأمتعة الداخلي.

لتعطيل فتح باب صندوق الأمتعة الداخلي: تأكد من أن مفتاح التحكم عن بُعد على بعد متر واحد (٣ أقدام) من المصد الخلفي ثم اضغط مع الاستمرار على لوحة اللمس العلوية في مقبض الباب الخلفي لمدة سبع ثوانٍ. ستومض المصابيح الخلفية لتنبيهك بأن البوابة الداخلية معطلة. لا يزال من الممكن تشغيل باب صندوق الأمتعة الداخلي والخارجي مثل الباب الخلفي التقليدي، ولكن لن يتم فتح البوابة الداخلية بمفردها.

لتمكين وظيفة باب صندوق الأمتعة الداخلي، اضغط مع الاستمرار على لوحة اللمس العلوية في المقبض لمدة سبع ثوانٍ حتى تومض المصابيح الخلفية. يمكن الآن فتح باب صندوق الأمتعة الداخلي بشكل منفصل عن باب صندوق الأمتعة الخارجي.

درجة باب صندوق الأمتعة

⚠ تحذير

لتجنب الإصابة الشخصية، احتفظ باليدين بعيدًا عن المفصلات عند تشغيل درجة باب صندوق الأمتعة.

مع فتح أبواب صندوق الأمتعة الرئيسية والداخلية (وضع الدرج)، يمكن خفض درجة باب صندوق الأمتعة للوصول إلى سطح التحميل.

استخدام الدرج

تنبيه

عند استخدام باب صندوق الأمتعة كدرجة، يبلغ معدل الحمل ١٧٠ كجم (٣٧٥ رطلا)، والذي يتضمن شخصًا والحمولة. إن الإفراط في تحميل درجة باب صندوق الأمتعة يمكن أن يسبب تلفًا لنظام باب صندوق الأمتعة.

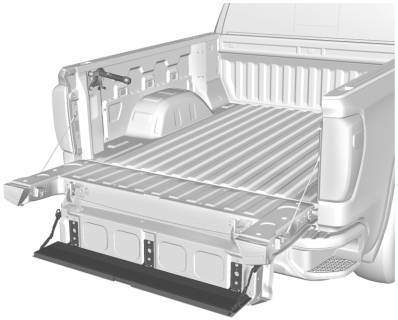

- لخفض درجة باب صندوق الأمتعة، اضغط على الزر الموجود في وسط الدرجة. تأكد من انخفاضه إلى الوضع المفتوح بالكامل.
- لإغلاق درجة باب صندوق الأمتعة، ارفعها بثبات. تأكد من أن كلا المزلاجين الجانبيين معشقين.

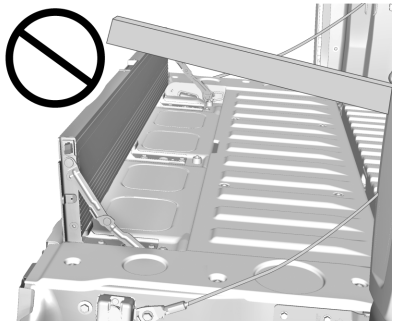

لا تضع حمولة أعلى الدرجة عند استخدامها كمحطة تحميل.

استخدام المقبض المساعد

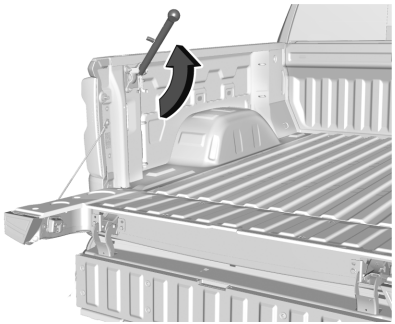

المقبض المساعد في إدخال صندوق التحميل. لاستخدامه:

١. ارفعه لأعلى على المقبض حتى يقفل في وضع الفتح.

٢. لإعادة المقبض المساعد، اسحب ذراع التحرير تجاه نهاية كرة المقبض وادفع المقبض للخلف إلى الوضع المغلق.

وضع الأحمال على أبواب صندوق الأمتعة

تنبيه
لا تضع أحمال منصة الصعود على باب صندوق الأمتعة الداخلي فقط. فقد يحدث تلف لباب صندوق الأمتعة الداخلي.

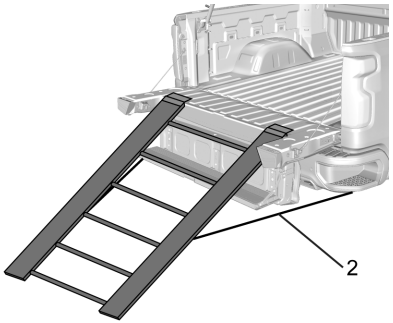

الطريقة المفضلة

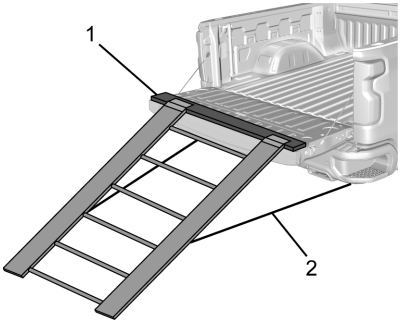

الطريقة البديلة

عند وضع أي حمل على باب صندوق الأمتعة، قم بتوزيع الوزن بالتساوي عبر عرض باب صندوق الأمتعة. وهذا ينطبق على جميع أنواع أبواب صندوق الأمتعة.

- استخدم عارضة توزيع حمل (١).
- ثبت منصة الصعود بواقي الصدمات (٢).

نقل الأشياء التي يمكن أن تشتعل فيها النيران

⚠ تحذير

لتجنب الإصابة الشخصية و/أو تلف السيارة عند نقل العناصر التي يمكن أن تشتعل فيها النيران، مثل أوراق الشجر، أو فرش الوقاية أو القش أو الورق المقوى، في سطح التحميل بالشاحنة:

- تأكد من وضع الأشياء بشكل آمن داخل سطح التحميل بالشاحنة. لا تسمح لها أبدًا بالتدلي من الجوانب أو الوقوع بين سطح التحميل بالشاحنة والكابينة.
- لا تضع أبدًا أي أشياء بين الكابينة وسطح التحميل بالشاحنة. يمكنها لمس أجزاء العادم الساخنة والاشتعال.

⚠ تحذير

احتفظ بالسجائر ومصادر الشرر ومصادر الإشعال الأخرى بعيدًا عن المنطقة الواقعة بين سطح التحميل بالشاحنة والكابينة. يمكن أن تسقط على نظام

(يتبع)

تحذير (يتبع)

الوقود في الأسفل وتشعل النار. قد تتعرض أنت أو غيرك للإصابة و/أو تلف السيارة.

خطوات الحصول على الطاقة المساعدة

⚠ تحذير

لتجنب الإصابة الشخصية أو تلف الممتلكات، قبل الدخول إلى المركبة أو الخروج منها، تأكد من تمديد الدرجة الآلية المساعدة بالكامل. لا تضغط على الدرجة الآلية المساعدة أثناء تحرك المركبة. تجنب تمامًا وضع يديك أو أي أجزاء أخرى من جسمك بين الدرجة الآلية المساعدة عندما تكون ممتدة وبين المركبة.

إذا كانت مزودة سوف تمتد الدرجات المساعدة الكهربائية حال تمكينها عند فتح الباب. حيث ستستجيب بعد ثلاث ثوان من إغلاق الباب أو في حالة بدء تحرك المركبة على الفور.

حافظ على اليدين، والأطفال، والأشياء، والملابس بعيدة عن الدرجات المساعدة الكهربائية أثناء تحركها.

سوف تعكس الدرجات الاتجاه في حالة وجود عائق. إن أمكن، قم بإزالة العائق بعناية، ثم افتح وأغلق الباب على نفس الجانب لاستكمال حركة. بعد اكتشاف العوائق، تظل الألواح في وضعها السابق (تمديد/تخزين) حتى يتم طلب حركة أخرى. بعد اكتشاف العوائق، تظل الألواح في وضعها السابق حتى يتم طلب حركة أخرى. إذا لم تتم إزالة العائق وطُلبت حركة أخرى، فستتصل الألواح بالعائق ثم تنعكس إلى الوضع السابق.

في أثناء النشر التلقائي، سيتم عرض تحذير في مركز معلومات السائق (DIC) فقط عند إعاقة لوحات التشغيل.

الحركة الخفيفة للدرجات بينما يكون التمديد طبيعيًا.

مفتاح بدء الحركة بالقدم

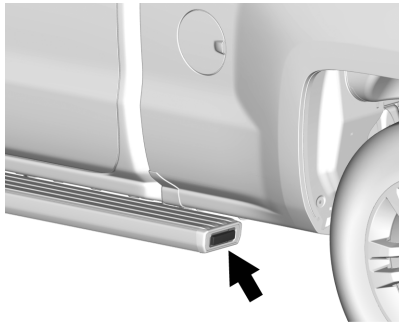

١. ضع المركبة في الوضع P (ركن) وافتح قفل الأبواب.

٢. اضغط على المفتاح لتمديد الدرجة المساعدة الكهربائية للإطار.

٣. اضغط على المفتاح مرة أخرى للعودة للتشغيل الطبيعي مرة أخرى.

تمكين/تعطيل

يمكن تمكين أو تعطيل درجات المساعدة الكهربائية. لعرض الإعدادات المتاحة من شاشة المعلومات والترفيه، المس الإعدادات > Vehicle (المركبة) > Power Assist Steps (درج المساعدة الكهربائي).

تنظيف

يمكن تمديد درجات المساعدة الكهربائية أو سحبها للتنظيف. لعرض الإعدادات المتاحة من شاشة المعلومات والترفيه، المس الإعدادات > Vehicle (المركبة) > Power Assist Steps (درج المساعدة الكهربائي).

أمان المركبة

هذه السيارة مزودة بميزات منع السرقة، ولكنها مع ذلك لن تمنع سرقة السيارة تمامًا.

نظام إنذار المركبة

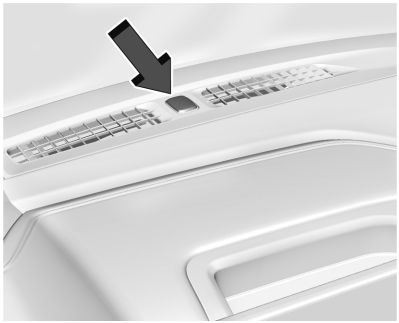

يشير مصباح المؤشر في لوحة أجهزة القياس بالقرب من الزجاج الأمامي إلى حالة النظام.

Off (إيقاف التشغيل) : نظام الإنذار غير منشط.

مشتغل بثبات : المركبة مؤمنة خلال فترة التأخير لتنشيط فاعلية النظام.

وميض سريع : المركبة غير مؤمنة. الباب أو غطاء المحرك مفتوح.

وميض بطيء : نظام الإنذار منشط.

تنشيط نظام الإنذار

١. أوقف تشغيل المحرك.

٢. قم بقفل المركبة بإحدى الطريقتين التاليتين:

- استخدم مفتاح التحكم عن بعد في المركبة.
- مع فتح الباب، اضغط الموجود في داخل الباب.

٣. بعد ٣٠ ثانية، سينشط نظام الإنذار ويبدأ مصباح المؤشر في الوميض ببطء. سيؤدي الضغط على في مفتاح التحكم عن بُعد لمرّة ثانية إلى تجاوز زمن تأخير قدره ٣٠ ثانية مع تنشيط نظام الإنذار على الفور.

لن يتم تنشيط فعالية نظام الإنذار بالمركبة في حالة تأمين أقفال الأبواب باستخدام المفتاح.

إذا تم فتح باب السائق بدون فتح القفل أولاً باستخدام مفتاح التحكم عن بُعد، سيصدر البوق صوت صفير وستومض الأضواء للإشارة إلى الإنذار المسبق. إذا لم يتم تشغيل السيارة، أو لم يتم فتح قفل الباب بالضغط على 🔓 في مفتاح التحكم عن بُعد في أثناء الإنذار المسبق لمدة ١٠ ثوانٍ، سيتم تنشيط الإنذار.

سينطلق الإنذار أيضًا إذا تم فتح أحد أبواب الركاب أو غطاء حيز المحرك دون أن يتم قبل ذلك إيقاف تنشيط الإنذار. عند انطلاق الإنذار، ستومض إشارات الانعطاف وينطلق صوت البوق لمدة ٣٠ ثانية تقريبًا. ستتم إعادة تنشيط نظام الإنذار لمراقبة الحدث التالي غير المرخص.

تعطيل تنشيط نظام الإنذار

لتعطيل تنشيط نظام الإنذار أو لإطفاء الإنذار إذا تم تنشيطه:

- اضغط 🔓 مرتين بمفتاح التحكم عن بُعد.
- لبدء تشغيل السيارة.

لكي تتجنب انطلاق الإنذار بالخطأ:

- قم بتأمين أقفال المركبة بعد مغادرة جميع الركاب.
- قم دومًا بتحرير قفل باب باستخدام مفتاح التحكم عن بُعد.

  إن فتح باب السائق بالمفتاح لن يعطل من فعالية تنشيط النظام ولن يطفئ الإنذار.

كيفية اكتشاف حالة العبث بالمركبة

إذا تم ضغط 🔓 على مفتاح التحكم عن بُعد وأصدر البوق صوتًا لثلاث مرات، فهذا يعني أن إنذارًا حدث من قبل عندما كان نظام الإنذار مفعلًا.

إذا تم تنشيط الإنذار، فستظهر رسالة في DIC (مركز معلومات السائق).

قفل عمود التوجيه

إذا كانت مجهزة، يمثل قفل عمود التوجيه جهاز مانع سرقة. تقوم هذه الميزة بإغلاق عمود التوجيه عند إيقاف تشغيل المركبة وفتح باب السائق، أو عند فتح باب السائق ثم إيقاف تشغيل المركبة. يفتح عمود التوجيه عند تشغيل المركبة.

قد يعرض مركز معلومات برنامج التشغيل (DIC) إحدى هذه الرسائل:

- تشير رسالة لخدمة قفل عمود التوجيه إلى أنه قد تم اكتشاف مشكلة في ميزة قفل العمود ويجب صيانة المركبة.
- تشير رسالة تفيد بأن عمود التوجيه مقفل إلى أن المحرك يعمل، لكن عمود التوجيه ما يزال مغلقًا. من الطبيعي أن يتم قفل العمود أثناء بدء التشغيل عن بُعد، ولكن يجب فتح العمود بعد الضغط على دواسة الفرامل وبدء تشغيل المركبة. لن يتم عرض أي رسالة أثناء بدء التشغيل عن بُعد.
- تشير رسالة مفادها أنه يجب تشغيل عجلة القيادة ويجب تشغيل المركبة مرة أخرى أن آلية قفل العمود مقيدة، ولم يتمكن جهاز قفل العمود من إلغاء قفل عمود التوجيه، ولن يبدأ تشغيل المركبة. وفي حالة حدوث ذلك، أدر عجلة التوجيه على الفور من جانب إلى آخر لإلغاء ربط قفل العمود. وإذا لم يؤد ذلك إلى إلغاء قفل عمود التوجيه، فأوقف تشغيل المركبة وافتح باب السائق لإعادة تعيين النظام. ثم قم بتشغيل المركبة وقم بتدوير جانب عجلة القيادة من جانب إلى آخر لمدة ١٥ ثانية تقريبًا. في بعض الحالات، قد يستغرق الأمر قوة كبيرة لإلغاء ربط العمود.

  للحفاظ على عمود التوجيه من الربط، قم بتصويب العجلات الأمامية قبل إيقاف تشغيل المركبة.

تشغيل مانع الحركة



هذه المركبة مزودة بنظام خامل لمنع السرقة.

لا يحتاج النظام إلى تفعيله أو إيقاف تفعيله يدويًا.

يتم أوتوماتيكيًا تعجيز حركة المركبة عند إيقاف تشغيل المركبة.

سيتم إلغاء الفاعلية بشكل تلقائي عند تدوير الإشعال من وضع الإطفاء إلى وضع التشغيل.

يضيء مصباح الأمان في مجموعة العدادات إذا كانت هناك مشكلة في تشغيل نظام منع السرقة أو إيقاف تشغيله.

يتم تزويد النظام بمفتاح تحكم عن بُعد واحد أو أكثر، وهذه الأجهزة متوافقة مع وحدة التحكم بنظام معطل حركة مركبتك. ولا يمكن بدء تشغيل المركبة سوى باستخدام مفتاح تحكم عن بُعد متوافق بشكل صحيح. إذا تعرض مفتاح تحكم عن بُعد للتلف، فربما لا يمكنك بدء تشغيل المركبة.

عند محاولة بدء تشغيل المركبة، قد يضيء مصباح الأمان لفترة قصيرة عند تشغيل الإشعال. إذا لم يبدأ تشغيل المحرك وما زال مصباح الأمان مضيئاً، فهذا يعني وجود مشكلة في النظام. أوقِف الإشعال ثم حاوِل مرة أخرى.

إذا كانت المركبة لن تغير أوضاع الإشعال (الملحقات، تشغيل، إيقاف) ولم يظهر التلف على مفتاح تحكم عن بُعد، فقم بتجريب مفتاح تحكم عن بُعد آخر. أو حاول وضع مفتاح التحكم عن بُعد في تجويف مفتاح التحكم عن بُعد الموجود في الكونسول المركزي. راجع تشغيل المفتاح عن بُعد ⇦ ١٤.

ستحتاج سيارتك إلى الصيانة في حالة عدم تغيير وضع الإشعال باستخدام مفتاح التحكم عن بُعد الآخر أو باستخدام مفتاح التحكم عن بُعد في حامل الأقداح. إذا يتم تغيير أوضاع الإشعال، فقد يكون مفتاح التحكم عن بُعد الأول معيبًا. راجع وكيلك الذي يمكنه صيانة نظام منع السرقة، واطلب منه أن يبرمج لك مفتاح تحكم عن بُعد جديداً للمركبة.

من الممكن أن يتوافق معطل حركة السيارة مع مفاتيح التحكم عن بُعد الجديدة أو البديلة. يمكن برمجة ما يصل إلى ثمانية مفاتيح التحكم عن بُعد للمركبة. لبرمجة مفاتيح تحكم عن بُعد إضافية، راجع "برمجة مفاتيح التحكم عن بُعد في المركبة" ضمن تشغيل المفتاح عن بُعد ⇦ ١٤.

لا تترك مفتاح التحكم عن بُعد أو أي وسيلة أخرى يمكن أن تلغي تفعيل أو تبطل عمل نظام الإنذار ضد السرقة داخل المركبة.

المرايا الخارجية

المرايا المحدبة

⚠ تحذير

يمكن للمرآة المحدبة أن تجعل الأشياء، كالمركبات الأخرى، تبدو أبعد مما هي عليه في الواقع. فإذا انتقلت بحدة إلى المسار الأيمن، فقد تصطدم بمركبة موجودة إلى يمينك. تأكد بمساعدة المرآة الداخلية أو راجع سريعًا إلى الجانب قبل تغيير المسار.

مرايا قياسية

إذا تم تجهيزها، فإن المرآة الموجودة في جانب الراكب محدبة. إن سطح المرآة محدبة لتوسيع مجال الرؤية من مقعد السائق.

مرايا سحب المقطورة

الجزء العلوي من مرايا السائق والراكب مسطحًا.

الجزء السفلي من مرايا السائق والراكب محدبًا. إن سطح المرآة محدبة لتوسيع مجال الرؤية من مقعد السائق. يتم ضبط الجزء السفلي يدويًا.

المرايا اليدوية

إذا توفرت هذه الميزة، يمكن ضبط المركبات المزودة بمرايا خارجية يدوية من خلال تحريك المرآة لأعلى ولأسفل، أو من اليسار إلى اليمين لرؤية جزء بسيط من جانب المركبة والتمتع برؤية واضحة خلف المركبة.

إن استخدام أجهزة انحراف الهواء المثبتة على غطاء محرك المركبة والملحقات الإضافية للمرايا المحدبة يمكن أن يحد من أداء المرآة.

مرايا سحب المقطورة

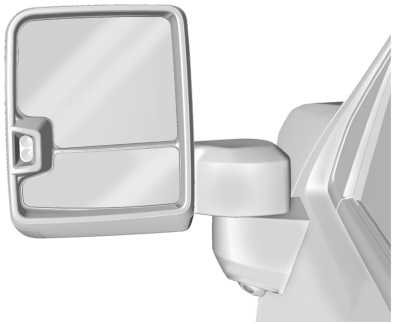

تمديد المرايا

يمكن تمديد مرايا سحب المقطورة نحو الخارج من أجل توفير مستوى رؤية أفضل عند سحب مقطورة.

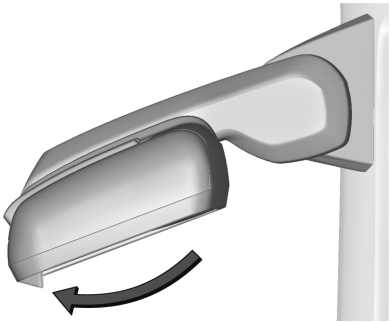

في حالة وجود تلك الميزة، فقم بإمساك مبيت المرآة بإحكام وسحبه للخلف بحركة واحدة، مع إمالته قليلاً نحو مؤخرة المركبة.

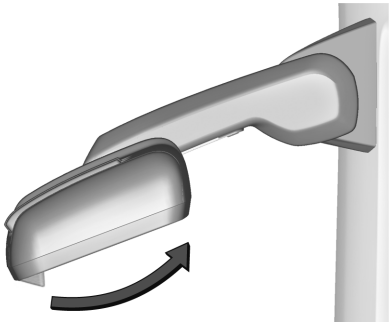

لإعادة المرآة إلى وضعها الأصلي، فقم بالحركة ذاتها في اتجاه معاكس.

مصابيح مرايا الحمولة المساعدة

في حالة وجودها، تكون مصابيح مرايا الحمولة متجهة نحو الخلف لتوفير قدر أكبر من الإضاءة على جانبي المركبة، إذا اقتضت الحاجة ذلك. راجع المصابيح الخارجية لمنطقة الشحن ⇦ ١٥٣.

الكاميرات الجانبية لنظام الرؤية بالجر المتقدم

إذا كانت مجهزة بذلك، تقع الكاميرات الجانبية لنظام الرؤية بالجر المتقدم في أسفل المرايا الخارجية. راجع نظام الرؤية المحيطية ⇦ ٢٧٩.

المرآة الكهربائية

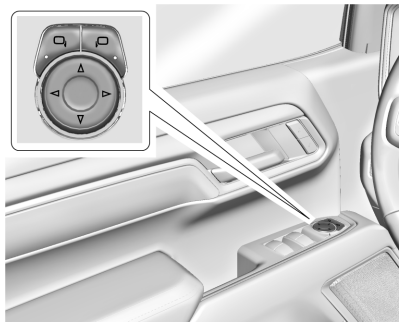

لتعديل كل مرآة:

١. اضغط على ◁ أو ▷، لتختار المرآة في جانب السائق أو جانب الراكب. سيضيء مصباح المؤشر.
٢. اضغط على الأسهم الموجودة في لوحة التحكم لتحريك المرآة إلى الاتجاه المطلوب.
٣. عدل كل مرآة خارجية بحيث يمكن رؤية جزء صغير من المركبة والمساحة الموجودة خلفها.
٤. اضغط على ◁ أو ▷، مرة أخرى لإلغاء تحديد المرآة.

مؤشر إشارة الانعطاف

في حالة التوفر، تحتوي المرآة على أضواء لإشارة الانعطاف تومض في اتجاه الانعطاف أو عند تغيير حارة السير.

إضاءة المهمة

إذا كانت مجهزة بذلك، تعرض وظيفة إضاءة المهمة الضوء الصادر من المرايا الخارجية إلى جانبي المركبة. راجع إنارة المهمة ⇦ ١٥٢.

مصابيح الطرق الموحلة

في حالة وجودها، تصدر مصابيح الطرق الموحلة الضوء من الجزء السفلي للمرآة على منطقة الطريق الواقعة أسفل أبواب السائق والركاب. انظر الإضاءة عند الدخول ⇦ ١٥٦ و الإضاءة عن الخروج ⇦ ١٥٦.

الذاكرة، المرايا

قد تكون المركبة مجهزة بذاكرة لوضع المرايا. راجع المقاعد المضبوطة من خلال الذاكرة ⇦ ٥١.

تنبيه تغيير حارة السير (LCA)

قد تكون المركبة مجهزة بنظام LCA. راجع تنبيه تغيير حارة السير (LCA) ⇦ ٢٩٥.

طي المرايا

مرايا الطي اليدوي

ادفع المرآة باتجاه المركبة لطيها، إذا توفرت هذه الميزة. ادفع المرآة نحو الخارج كي تعيدها إلى وضعها الأصلي.

قم بطي المرايا نحو الداخل يدويًا لتجنب التلف عند إجراء عملية غسيل أوتوماتيكي لها.

طي المرايا كهربائيًا

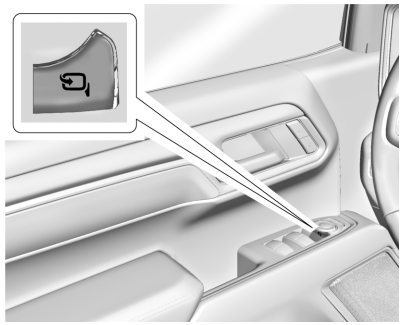

في حالة التجهيز بذلك، اضغط على لطي المرايا آليًا. اضغط مرة أخرى لفك الطي.

إعادة ضبط المرايا الكهربائية القابلة للطيّ

أعد ضبط ميزة طي المرايا كهربائيًا إذا:

- واجهت المرايا إعاقة مصادفةً أثناء الطي.
- يتم طي/إلغاء طي المرايا عرضيا يدويًا.
- لن تظل المرايا في الوضع غير المطوي.
- تهتز المرايا في سرعات القيادة العادية.

قم بطي المرايا وإلغاء طيها مرة واحدة باستخدام مفاتيح التحكم في المرايا لإعادة ضبطها إلى وضعها العادي. وقد تسمع صوت أثناء إعادة ضبط طي المرايا كهربائيا. هذا الصوت طبيعي بعد عملية طي يدوية.

طي المرايا عن بُعد

إذا توفرت هذه الميزة، فاضغط مع الاستمرار على من مفتاح التحكم عن بُعد لمدة ثانية واحدة تقريبًا لطي المرايا الخارجية عن بُعد. اضغط مع الاستمرار على من مفتاح التحكم عن بُعد لمدة ثانية واحدة تقريبًا للفتح. راجع تشغيل المفتاح عن بُعد ⇦ ١٤.

يمكن تشغيل هذه الخاصية أو إيقاف تشغيلها. لعرض الإعدادات المتاحة من شاشة المعلومات والترفيه، المس الإعدادات > Vehicle (المركبة) > Comfort and Convenience (الراحة والملاءمة).

المرايا القابلة للتسخين

الخلف : إذا توفرت هذه الميزة، تعمل ميزة مزيل الضباب من النافذة الخلفية على تدفئة المرايا الجانبية.

: إذا توفرت هذه الميزة، اضغط لتشغيل المرايا الخارجية المسخنة أو إيقاف تشغيلها.

راجع "مزيل ضباب النافذة الخلفية" ضمن أنظمة التحكم بالمناخ ⇦ ١٩٥ أو نظام التحكم الأوتوماتيكي الثنائي بالمناخ ⇦ ١٩٨.

المرآة الخافتة الأوتوماتيكية

تعمل مرآة السائق الخارجية أوتوماتيكيًا على ضبط وهج المصابيح الرئيسية القادمة من خلف السيارة وذلك إذا توفرت هذه الميزة. تعمل هذه الميزة عند بدء تشغيل السيارة.

مرايا النقطة المحجوبة

إذا توفرت هذه الميزة، فستوجد مرآة محدبة صغيرة ضمن الزاوية العلوية الخارجية للمرآة الخارجية للسائق. وهي تستطيع إظهار الأشياء التي قد تقع في منطقة محجوبة بالنسبة للمركبة.

القيادة باستخدام مرآة النقطة المحجوبة

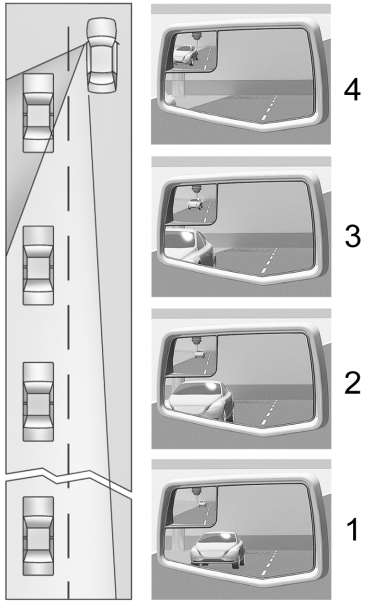

عرض المرآة الفعلي

١. عندما تكون المركبة القادمة على مسافة بعيدة، فإن الصورة في المرآة الرئيسة تكون صغيرة وقريبة من الحافة الداخلية للمرآة.

٢. وعندما تقترب المركبة أكثر، فإن الصورة الموجودة في المرآة الرئيسة يكبر حجمها وتتحرك ناحية الحافة الخارجية.

٣. وعندما تدخل المركبة المنطقة المحجوبة، فإن الصورة تتحول من المرآة الرئيسية إلى مرآة النقطة المحجوبة.

٤. ولا تظهر الصورة في مرآة النقطة المحجوبة إلا عندما تكون المركبة في المنطقة المحجوبة.

استخدام المرآة الخارجية مع مرآة النقطة المحجوبة

١. اضبط المرآة الرئيسية بحيث يمكن رؤية جانب السيارة ويتم عرض مرآة النقطة المحجوبة دون أي عوائق.

٢. عند الفحص من أجل حركة المرور أو قبل تغيير حارة السير، انظر في المرآة الرئيسية في جانب السائق/الراكب لملاحظة حركة المرور خلف مركبتك في حارة السير المجاورة. افحص مرآة المنطقة المحجوبة للبحث عن مركبة في المنطقة المحجوبة. ثم، ألق نظرة سريعة فوق مستوى كتفك لزيادة التأكد قبل الانتقال ببطء إلى حارة السير المجاورة.

مرايا الإمالة إلى الوضع العكسي

إذا كانت المركبة مجهزة بمرايا قابلة للإمالة للخلف، ومقاعد بميزة الذاكرة، فستميل مرآة الراكب و/أو السائق إلى وضع محدد مسبقًا عندما تكون المركبة في الوضع R (الرجوع للخلف). وهذا يتيح رؤية الرصيف عند الركن بمحاذاة الرصيف.

قد تتحرك المرآة (المرايا) من وضع الإمالة عند:

- تخرج المركبة من الوضع R (الرجوع للخلف)، أو عندما تظل في الوضع R (الرجوع للخلف) لمدة ٣٠ ثانية تقريبًا.
- إيقاف تشغيل المركبة.
- يتم قيادة المركبة على الوضع R (الرجوع للخلف) بأعلى من سرعة محددة.

لعرض الإعدادات المتاحة من شاشة المعلومات والترفيه، المس الإعدادات > Vehicle (المركبة) > Comfort and Convenience (الراحة والملاءمة).

المرايا الداخلية

مرايا الرؤية الخلفية الداخلية

اضبط مرآة الرؤية الخلفية للتأكد من الحصول على رؤية واضحة للمنطقة الواقعة خلف مركبتك.

لا ترش منظف الزجاج على المرآة مباشرة. استخدم منشفة طرية مرطبة بالماء.

مرآة الرؤية الخلفية اليدوية

إذا توفرت هذه الميزة، اضغط على اللسان للأمام أثناء الاستخدام خلال النهار واسحبه للخلف للاستخدام أثناء الليل لتجنب الإضاءة الشديدة الصادرة من المصابيح الرئيسية للمركبات خلفك.

مرآة الرؤية الخلفية الخافتة الأوتوماتيكية

إذا توفرت هذه الميزة، تحد المرآة أوتوماتيكيًا من إبهار الضوء الصادر عن المصابيح الرئيسية للسيارات بالخلف. تعمل ميزة الخفوت في كل مرة يتم فيها تشغيل المركبة.

مرآة الكاميرا الخلفية

توفر مرآة الخفوت الأوتوماتيكي هذه منظر عريض الزاوية بالكاميرا للمنطقة خلف المركبة.

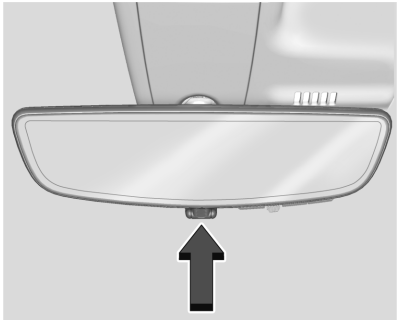

اسحب اللسان لتشغيل الشاشة. ادفع اللسان لإيقاف تشغيلها. عند إيقاف التشغيل، تقوم المرآة بالخفوت الأوتوماتيكي. اضبط المرآة للحصول على منظر واضح للمنطقة خلف المركبة أثناء توقف الشاشة.

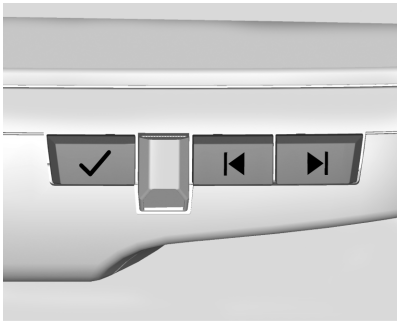

اضغط على ✓ للتمرير خلال خيارات الضبط.

اضغط على ⏮ و⏭ لضبط الإعدادات باستخدام المؤشرات الموجودة على المرآة. ستظل المؤشرات مرئية لمدة خمس ثوانٍ بعد تنشيط الزر الأخير وستظل الإعدادات محفوظة.

وفيما يلي خيارات الضبط المتاحة:

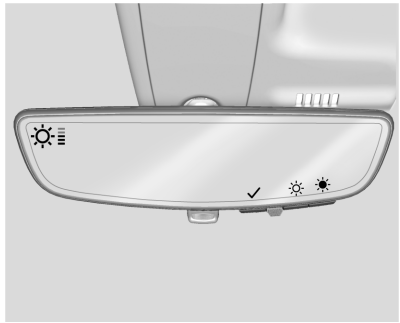

- السطوع

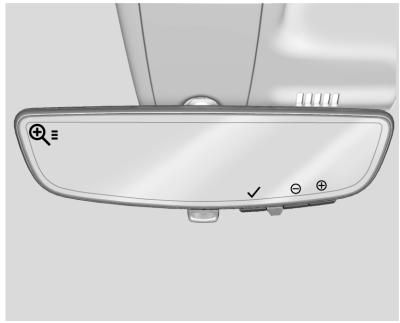

- التكبير

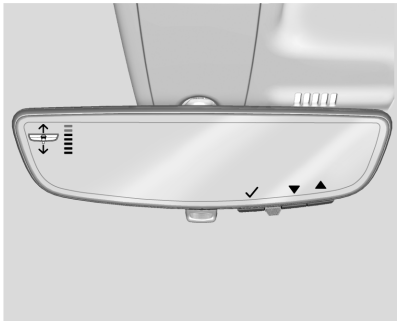

- الإمالة

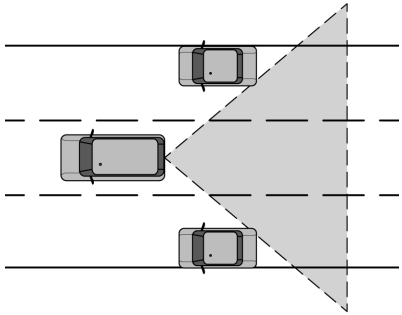

⚠ تحذير

تتمتع مرآة الكاميرا الخلفية (RCM) بمنظر محدود. قد لا يتم رؤية مواضع الطريق والمركبات والأجسام الأخرى. لا تقد المركبة أو تركنها باستخدام هذه الكاميرا فقط. فقد تظهر الأجسام أقرب مما هي عليه بالفعل. افحص المرايا الخارجية أو انظر فوق كتفك عند تغيير الحارات المرورية أو الدمج. قد يؤدي عدم استخدام العناية المناسبة إلى الإصابة أو الوفاة أو تلف المركبة.

استكشاف الأخطاء وحلها

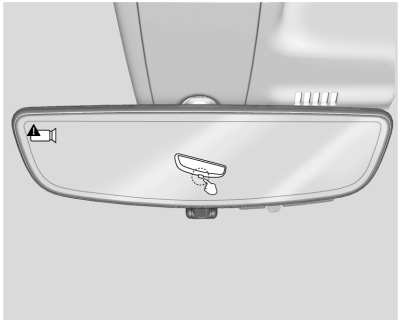

ارجع إلى الوكيل للحصول على الخدمة في حالة ظهور شاشة زرقاء و في المرآة وأوقف تشغيل الشاشة. وقم، أيضًا، بدفع اللسان على النحو المشار إليه للعودة إلى وضع التعتيم التلقائي.

قد لا تعمل مرآة الكاميرا الخلفية بصورة سليمة أو تعرض صورة واضحة في حالة:

- وجود وهج صادر من الشمس أو المصابيح الأمامية. فقد يعوق ذلك رؤية الأجسام. إذا لزم الأمر، ادفع اللسان لإيقاف تشغيل الشاشة.
- وجود أوساخ أو ثلوج أو حطام آخر يسد عدسات الكاميرا. نظف العدسات باستخدام قطعة قماش رطبة ناعمة.
- تم تلف تثبيت الكاميرا على السيارة و/أو تم تغيير موضع الكاميرا أو زاوية تثبيتها.

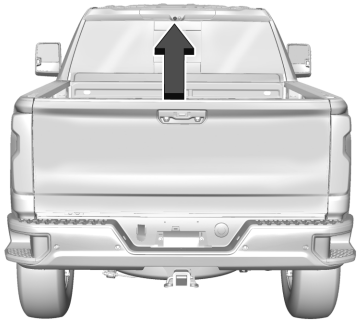

النوافذ

⚠ تحذير

لا تترك أبدًا أي طفل أو كبير عاجز أو حيوان أليف داخل المركبة، خاصة مع بقاء النوافذ مغلقة في طقس دافئ أو حار. حيث يمكن أن يتعرضوا لحرارة مفرطة ويعانوا من إصابات مستديمة أو قد يتعرضون للموت بسبب ضربة شمس.

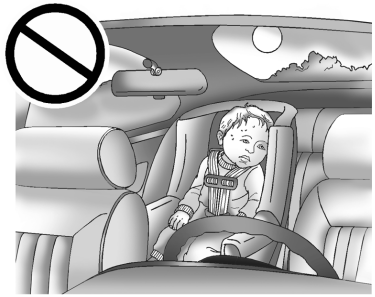

تم تصميم الديناميكا الهوائية للمركبة لتحسين أداء اقتصاد الوقود. وقد يؤدي ذلك إلى صوت ذبذبة عند فتح النوافذ الخلفية أو إغلاق النوافذ الأمامية. ولتقليل هذا الصوت، أفتح نافذة أمامية أو فتحة السقف، إذا كانت المركبة مزودة بها.

النوافذ الكهربية

⚠ تحذير

ويمكن أن يصاب الأطفال بجروح خطيرة أو يتعرضوا للموت إذا علقوا في مسار النافذة وهي تنغلق. لا تترك أبدًا مفتاح التحكم عن بُعد في مركبة بها أطفال. عند وجود أطفال في المقعد الخلفي، استخدم مفتاح قفل النافذة لمنع أي تشغيل للنوافذ. راجع المفاتيح ⇦ ١٣.

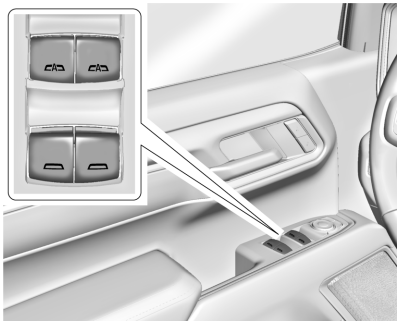

تعمل النوافذ الآلية عندما يكون الإشعال في وضع التشغيل، أو في الملحقات، أو عند تنشيط طاقة الملحقات المحتجزة (RAP). راجع طاقة الملحقات المختزنة (RAP) ⇦ ٢٣٠.

باستخدام مفتاح النافذة، اضغط لفتح النافذة أو اسحب لإغلاقها.

قد يتم تعطيل النوافذ مؤقتًا في حالة تكرار استخدامها في فترات متقاربة.

قفل النافذة

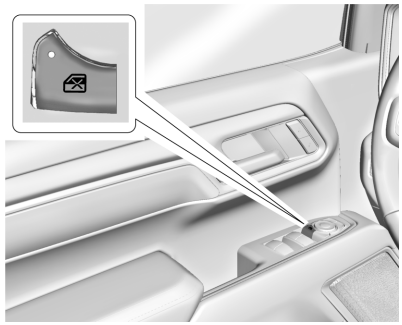

مع المرايا القابلة للطي الكهربائية، دون مماثل

تقوم هذه الميزة بإيقاف مفاتيح نافذة باب الراكب الخلفي عن العمل من وضع السائق.

اضغط على لتشغيل ميزة قفل النوافذ الخلفية. يضيء مصباح المؤشر عند تشغيل هذه الميزة.

اضغط مرة أخرى لإيقاف التشغيل.

حركة النوافذ السريعة

يمكن فتح جميع النوافذ بدون إمساك مفتاح النافذة. اضغط المفتاح إلى الأسفل بالكامل وحرره بسرعة لفتح النافذة بسرعة.

إذا كانت متاحة، اسحب مفتاح النافذة للأعلى بالكامل وحرره بسرعة لإغلاق النافذة بسرعة.

اضغط أو اسحب مفتاح النافذة لفترة وجيزة في نفس الاتجاه لإيقاف تلك الحركة السريعة للنافذة.

Express Window Down (الخفض السريع للنافذة)

: في حالة وجود هذا الزر سيكون بالجزء الأوسط.

اضغط على مع الاستمرار لفتح جميع النوافذ. حرر لإيقاف جميع الحركات.

استخدم مفاتيح النوافذ الآلية لإغلاق جميع النوافذ.

نظام عكس اتجاه النافذة تلقائيًا

سيتم عكس حركة الإغلاق السريع للنوافذ في حالة استشعار وجود أي جسم ضمن مجال إغلاق النافذة. قد تتسبب البرودة الشديدة أو الجليد في عكس اتجاه النافذة تلقائيًا. ستعمل النافذة بشكل طبيعي بعد إزالة الجسم أو تغير الحالة.

إلغاء نظام عكس الاتجاه تلقائيًا

⚠ تحذير

إذا كان وضع إلغاء نظام عكس الاتجاه تلقائيًا نشطًا، لن تعكس النافذة اتجاه حركتها تلقائيًا. قد تتعرض أنت أو غيرك لإصابات وقد تتعرض النافذة لأضرار. قبل استخدام إلغاء نظام عكس الاتجاه تلقائيًا، تأكد من عدم وجود أي شخص أو عائق في مسار النافذة.

عندما يكون المحرك في وضع التشغيل، يمكن إلغاء نظام عكس الاتجاه تلقائيًا عن طريق سحب وإمساك مفتاح النافذة إذا كانت هناك ظروف تمنعها من الإغلاق.

برمجة النوافذ الكهربائية

قد يكون من الضروري القيام بإجراء البرمجة في حالة فصل بطارية المركبة أو نفاد شحنها. في حالة تعذر رفع النافذة بسرعة، قم ببرمجة كل نافذة إغلاق سريع:

١. أغلق كل الأبواب.

٢. قم بوضع مفتاح الإشعال على وضع التشغيل أو على وضع الملحقات.

٣. افتح جزئيًا النافذة التي ستتم برمجتها. ثم قم بإغلاقها واستمر في سحب المفتاح لفترة وجيزة بعد أن تم إغلاق النافذة بشكل كامل.

٤. قم بفتح النافذة واستمر في الضغط على المفتاح لفترة وجيزة بعد أن تم فتح النافذة بشكل كامل.

تشغيل النوافذ الكهربائية

إذا توفرت هذه الميزة فإنها تتيح إمكانية فتح النوافذ عن بُعد. إذا تم التمكين في إعدادات السيارة، فاضغط مرتين مع الاستمرار على من مفتاح التحكم عن بُعد. لعرض الإعدادات المتاحة من شاشة المعلومات والترفيه، المس Settings (الإعدادات) > Vehicle (المركبة) > Remote Lock, Unlock, Start (البدء والقفل وإلغاء القفل عن بُعد).

النوافذ الخلفية

النافذة الخلفية الكهربائية المنزلقة

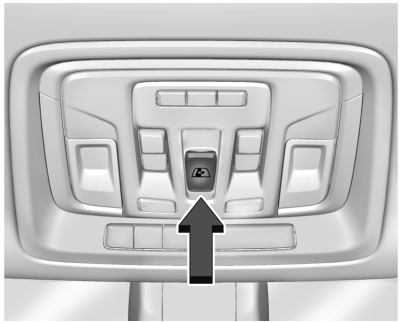

إذا توفرت هذه الميزة، تعمل النافذة الخلفية الكهربائية المنزلقة عندما يكون الإشعال في وضع التشغيل، أو في وضع الملحقات، أو عند تنشيط طاقة الملحقات المحتجزة (RAP). راجع طاقة الملحقات المختزنة (RAP) ⇦ ٢٣٠.

- اضغط على المفتاح لفتح النافذة.
- اسحب المفتاح لإغلاق النافذة.

لا يمكن تشغيل النافذة الخلفية الكهربائية المنزلقة يدويًا.

واقيات الشمس

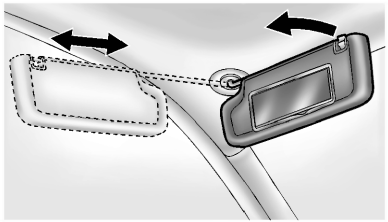

اجذب واقي الشمس للأسفل لإعاقة التوهج. إذا كانت هذه الميزة متوفرة، افصل حاجب الشمس من الحامل الأوسط لتدويره على محور النافذة الجانبية، أو لتمديده على طول القضيب.

توجد مرآة مضيئة في واقيات الشمس، وذلك إذا توفرت هذه الميزة. ارفع الغطاء للفتح.

السقف

فتحة السقف

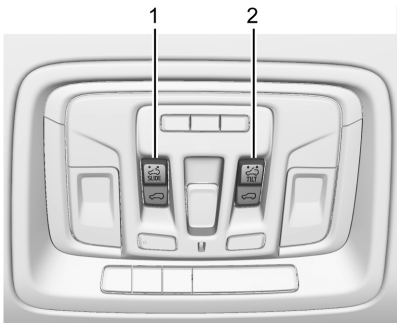

١. المفتاح SLIDE (الانزلاقي)
٢. مفتاح TILT (الإمالة)

إذا توفرت فتحة السقف، فستعمل عندما يكون مفتاح الإشعال في وضع التشغيل أو في وضع الملحقات أو في حالة تنشيط ميزة الاحتفاظ بطاقة الملحقات (RAP). راجع طاقة الملحقات المختزنة (RAP) ⇦ ٢٣٠.

المفتاح الانزلاقي

الفتح السريع/الإغلاق السريع : لفتح فتحة السقف بسرعة، اضغط بالكامل وحرر (١). اضغط (١) وحرّره مرة أخرى لإيقاف الحركة.

فتح/إغلاق (الوضع اليدوي) : لفتح فتحة السقف، اضغط مع الاستمرار على (١). حرر (١) لإيقاف الحركة. اضغط ضغطة طويلة على (١) لغلق فتحة السقف. حرر (١) لإيقاف الحركة.

مفتاح الإمالة

تهوية : من وضع الإغلاق، اضغط على (٢) لتهوية فتحة السقف. اضغط (٢) لغلق الفتحة.

عند فتح فتحة السقف، ترتفع حارفة الهواء أوتوماتيكيًا. ترتد حارفة الهواء عندما يتم إغلاق فتحة السقف.

تحتوي فتحة السقف أيضًا على واقية الشمس التي من الممكن جذبها للأمام لمنع مرور أشعة الشمس. يجب فتح واقية الشمس وإغلاقها يدويًا.

نظام عكس الاتجاه أوتوماتيكيًا

إنّ فتحة السقف مزودة بنظام عكس اتجاه تلقائي لا يتم تنشيطه إلا عند تشغيل فتحة السقف في وضع الإغلاق السريع.

لإيقاف الحركة. لغلق فتحة السقف بسرعة، اضغط بالكامل وحرر (١). اضغط (١) وحرّره مرة أخرى لإيقاف الحركة.

فتح/إغلاق (الوضع اليدوي) : لفتح فتحة السقف، اضغط مع الاستمرار على (١). حرر (١) لإيقاف الحركة. اضغط ضغطة طويلة على (١) لغلق فتحة السقف. حرر (١) لإيقاف الحركة.

مفتاح الإمالة

تهوية : من وضع الإغلاق، اضغط على (٢) لتهوية فتحة السقف. اضغط (٢) لغلق الفتحة.

عند فتح فتحة السقف، ترتفع حارفة الهواء أوتوماتيكيًا. ترتد حارفة الهواء عندما يتم إغلاق فتحة السقف.

تحتوي فتحة السقف أيضًا على واقية الشمس التي من الممكن جذبها للأمام لمنع مرور أشعة الشمس. يجب فتح واقية الشمس وإغلاقها يدويًا.

نظام عكس الاتجاه أوتوماتيكيًا

إنّ فتحة السقف مزودة بنظام عكس اتجاه تلقائي لا يتم تنشيطه إلا عند تشغيل فتحة السقف في وضع الإغلاق السريع.

إذا كان هناك جسم ما في المسار أثناء الإغلاق السريع، سيقوم نظام عكس الاتجاه بكشف الجسم، والتوقف، وفتح فتحة السقف قليلا.

إذا منع الصقيع أو ظروف أخرى عملية الإغلاق، قم بإلغاء الميزة عن طريق إغلاق فتحة السقف في الوضع اليدوي. لإيقاف الحركة، حرر (١).

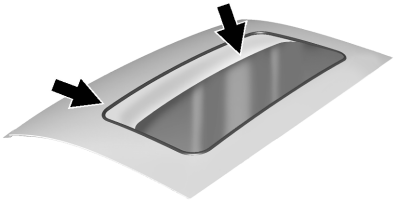

قد تتجمع الأتربة والنفايات على سدادة فتحة السقف أو في مسارها. ويمكن أن يسبب ذلك مشكلة عند تشغيل فتحة السقف أو قد يسبب ضجيجًا. كما يمكن أيضًا أن يسد نظام تصريف المياه. افتح فتحة السقف بشكل دوري وقم بإزالة أي عوائق أو نفايات متبعثرة. امسح سدادة فتحة السقف ومنطقة سد السقف باستخدام قطعة قماش نظيفة أو إسفنجة طرية مع الماء. لا تقم بإزالة الشحم عن مسارات فتحة السقف.

Chevrolet/GMC Silverado 1500 / Sierra/Sierra Denali 1500 Owner Manual
(GMNA-Localizing-MidEast-17382831) - 2024 - CRC - 6/22/23

المقاعد والمساند

مساند الرأس
مساند الرأس ٤٧

المقاعد الأمامية
ضبط المقعد ٤٨
المقعد الأوسط ٤٨
تعديل المقعد كهربائيًا ٤٩
إمالة ظهور المقاعد ٤٩
ضبط أسفل الظهر ٥٠
التدليك ٥١
المقاعد المضبوطة من خلال الذاكرة ٥١
تدفئة المقاعد الأمامية وتهويتها ٥٤

المقاعد الخلفية
المقاعد الخلفية ٥٥
تدفئة المقاعد الخلفية ٥٦

أحزمة الأمان
أحزمة الأمان ٥٧
كيفية وضع أحزمة أمان المقعد بشكل مناسب ٥٨
حزام الكتف - الحضن ٦٠
استخدام حزام الأمان أثناء الحمل ٦٣
فحص نظام الأمان ٦٣
العناية بحزام الأمان ٦٤
استبدال أجزاء نظام حزام الأمان بعد حادث تصادم ٦٤

نظام الوسائد الهوائية
نظام الوسائد الهوائية ٦٤
أين توجد الوسائد الهوائية؟ ٦٦
متى ينبغي أن تنتفخ الوسادة الهوائية؟ ٦٧
ما الذي يجعل الوسادة الهوائية تنتفخ؟ ٦٨
كيف تقوم الوسائد الهوائية بالتقييد؟ ٦٨
ما الذي سوف تراه بعد انتفاخ الوسادة الهوائية؟ ٦٨
زر تعطيل ميزة اكتشاف الانقلاب ٧٠
نظام استشعار الراكب ٧١
صيانة المركبات المجهّزة بوسائد هوائية ٧٤
إضافة معدات إلى المركبة المجهزة بوسائد هوائية ٧٥
فحص نظام الوسائد الهوائية ٧٦
استبدال أجزاء نظام الوسادة الهوائية بعد وقوع حادث ٧٦

مقاعد الأطفال
الأطفال الأكبر سنًا ٧٦
الرضّع والأطفال الأصغر سنًا ٧٨
أنظمة تقييد الأطفال ٨٠
أين يتم وضع نظام أمان الأطفال ٨١
المثبتات والأشرطة السفلية للأطفال (نظام LATCH) ٨٣
استبدال أجزاء نظام LATCH بعد حادث تصادم ٩٣
تثبيت مقاعد الأطفال (مع حزام الأمان في المقعد الخلفي) ٩٣
تثبيت مقاعد الأطفال (مع حزام الأمان في مقعد الراكب الأمامي) ٩٦
تثبيت مقاعد الأطفال (مع حزام الأمان في المقعد الأمامي الأوسط) ٩٩

مساند الرأس

⚠ تحذير

يؤدي عدم تركيب وضبط مساند الرأس بشكل ملائم إلى وجود فرصة أكبر لتعرض الركاب لإصابات الرقبة/الحبل الشوكي في حالة وقوع حادث. لذا، لا تقم بقيادة المركبة ما لم يتم تركيب وضبط مساند الرأس لكافة الركاب بشكل ملائم.

المقاعد الأمامية

تحتوي مقاعد المركبة الأمامية على مساند رأس قابلة للضبط في أوضاع الجلوس الخارجية.



اضبط مسند الرأس بحيث يكون الجزء العلوي من مسند الرأس في نفس مستوى ارتفاع الجزء العلوي من رأس الراكب. ومن شأن هذا الوضع أن يقلل من فرصة تعرض الرقبة للإصابة في حالة وقوع حادث.

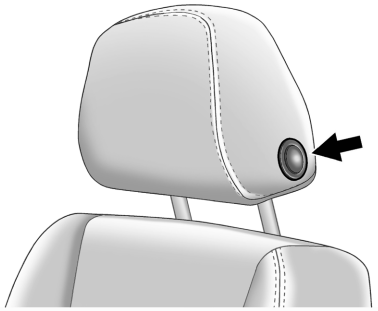

لرفع مسند الرأس أو خفضه، اضغط على الزر بجانب مسند الرأس، واسحب مسند الرأس لأعلى أو ادفعه لأسفل ثم حرر الزر.

اضغط على مسند الرأس واسحبه بعد تحرير الزر للتحقق من قفله في مكانه.

مساند الرأس في المقعد الأمامي الطرفي غير قابلة للإزالة.

مساند الرأس الخلفية

يوجد للمقعد الخلفي بالمركبة مساند رأس غير قابلة للضبط في أوضاع الجلوس الطرفية.

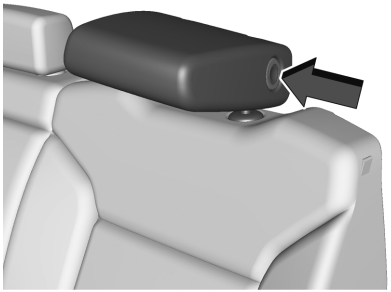

يمكن طي مسند الرأس للأمام لإتاحة رؤية أفضل نحو الخلف عندما تكون المقاعد الخلفية شاغرة. لطي مسند الرأس، اضغط الزر الموجود على جانب مسند الرأس.

عندما يكون هناك راكب جالس في المقعد، قم دائمًا بإرجاع مسند الرأس إلى وضعه القائم حتى يقفل في مكانه. ادفع مسند رأس المقعد واسحبه للتأكد من قفله.

إذا كنت تقوم بتركيب نظام أمان للأطفال في المقعد الخلفي، فراجع المثبتات والأشرطة السفلية للأطفال (نظام LATCH) ⇦ ٨٣.

مسند الظهر الأوسط

قد يكون المقعد الخلفي بالمركبة مجهزًا بمسند رأس في وضع المقعد الأوسط الذي لا يمكن ضبطه.

إذا كنت تقوم بتركيب نظام أمان للأطفال في المقعد الخلفي، فراجع المثبتات والأشرطة السفلية للأطفال (نظام LATCH) ⇦ ٨٣.

المقاعد الأمامية

ضبط المقعد

⚠ تحذير

قد تفقد السيطرة على المركبة إذا حاولت ضبط مقعد السائق أثناء قيادة المركبة. لا تقم بضبط مقعد السائق إلا أثناء عدم تحرك المركبة.



لضبط المقعد يدويًا:

١. اسحب المقبض الموجود عند مقدمة المقعد.

٢. حرك المقعد إلى الوضع المطلوب وحرر المقبض.

٣. حاول تحريك المقعد للأمام والخلف للتأكد من أنه مُثبت في مكانه.

لضبط ظهر المقعد، راجع إمالة ظهور المقاعد ⇦ ٤٩.

لضبط داعمة أسفل الظهر، إذا توفرت، راجع ضبط أسفل الظهر ⇦ ٥٠.

المقعد الأوسط

في حالة توفره، يعمل ظهرالمقعد الأمامي الأوسط كمسند للذراع وكحامل للأكواب/منطقة تخزين للسائق والراكب في حالة عدم استخدام المقعد الأمامي الأوسط.

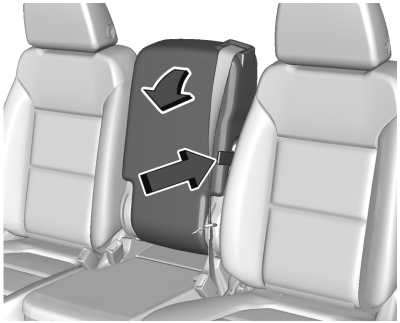

اسحب الشريط على جانب ظهر المقعد الأوسط لطي ظهر المقعد الأوسط. لا تستخدم ظهر المقعد الأوسط كموضع للجلوس عندما يتم طي ظهر المقعد لأسفل.

لرفع ظهر المقعد، ادفع ظهر المقعد للخلف حتى يقفل في الوضع القائم. ادفع ظهر المقعد واسحبه للتحقق من قفله.

تعديل المقعد كهربائياً

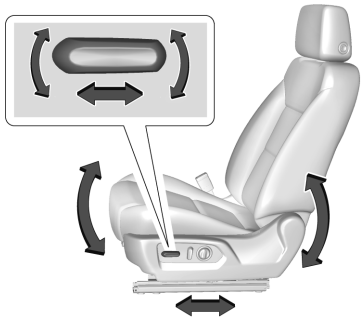

لضبط المقعد كهربائيًا، إذا كان مجهزًا:

- حرّك المقعد للأمام أو للخلف عن طريق زلق مفتاح التحكم للأمام أو للخلف.
- ارفع أو اخفض الجزء الأمامي من وسادة المقعد عن طريق تحريك الجزء الأمامي من مفتاح التحكم للأعلى أو للأسفل.
- ارفع أو اخفض المقعد عن طريق تحريك الجزء الخلفي من مفتاح التحكم للأعلى أو للأسفل.

لضبط ظهر المقعد، راجع إمالة ظهور المقاعد ⇦ ٤٩.

لضبط داعمة الفقرات القطنية (أسفل الظهر)، راجع ضبط أسفل الظهر ⇦ ٥٠.

بعض المركبات مجهزة بخاصية تقوم بتنشيط نبضات اهتزازية بمقعد السائق لمساعدة السائق على تجنب التصادمات. راجع أنظمة مساعدة السائق المتقدمة ⇦ ٢٧٧.

إمالة ظهور المقاعد

⚠ تحذير

الجلوس في وضع مائل أثناء تحرك المركبة قد يشكل خطرًا. وحتى عند تثبيت أحزمة الأمان بالإبزيم، فإنها لا تؤدي وظيفتها.

يجب أن يكون حزام الكتف مواجهًا لجسمك. بل إنه سيكون أمامك. فقد تصطدم بالحزام في حالة وقوع اصطدام، حيث ستتعرض لإصابات في الرقبة أو إصابات أخرى.

يمكنك رفع حزام الحجر فوق البطن. ومن ثم ستركز قوة الحزام على بطنك، دون تركزها على عظام حوضك. ويمكن أن يؤدي هذا الوضع إلى تعرضك لإصابات داخلية جسيمة.

(يتبع)

تحذير (يتبع)

وللحصول على الحماية الملائمة أثناء تحرك المركبة، يجب أن يكون ظهر المقعد في وضع رأسي. لذلك اجلس جيدًا في المقعد وارتد حزام الأمان بشكل ملائم.



لا تجلس وظهر المقعد في وضع مائل أثناء تحرك المركبة.

الإمالة اليدوية لظهور المقاعد

⚠ تحذير

في حالة عدم قفل أي من ظهور المقاعد، فيمكن أن يتحرك ظهر المقعد للأمام في حالة التوقف المفاجئ أو وقوع اصطدام. وقد يتسبب هذا في تعرض الشخص الجالس على هذا المقعد للإصابة. لذا، قم دوماً بدفع وسحب ظهور المقاعد للتحقق من قفلها.



لضبط ظهر المقعد يدويًا:

١. ارفع الذراع.

سيتم طي ظهر المقعد للأمام أوتوماتيكيًا.

٢. للقلب، حرك ظهر المقعد إلى الخلف للوصول إلى الوضع المطلوب، ثم حرر الذراع لتثبيت ظهر المقعد في مكانه.

٣. ادفع ظهر المقعد واسحبه للتحقق من قفله.

لإعادة ظهر المقعد إلى الوضع الرأسي:

١. ارفع الذراع بشكل كامل دون الضغط على ظهر المقعد، حيث سيعود ظهر المقعد إلى الوضع الرأسي.

٢. ادفع ظهر المقعد واسحبه للتحقق من قفله.

الإمالة الكهربائية لظهور المقاعد

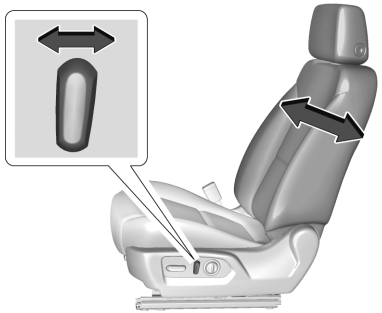

لإمالة ظهر المقعد كهربائيًا، في حالة توفره:

- أمِل القسم العلوي من مفتاح التحكم للخلف للإمالة.
- أمِل القسم العلوي من مفتاح التحكم للأمام للرفع.

ضبط أسفل الظهر

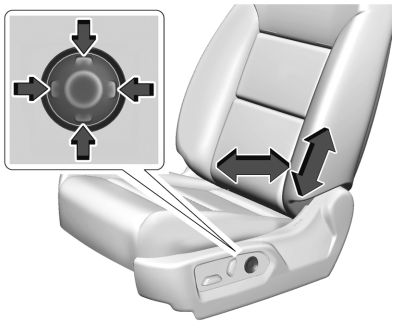

لضبط دعامة مسند أسفل الظهر، إن وُجدت:

- اضغط واستمر في الضغط على أمام أو خلف مفتاح التحكم لزيادة أو خفض دعم مسند أسفل الظهر.
- اضغط مع الاستمرار على الجزأين العلوي أو السفلي من عنصر التشغيل لرفع مسند أسفل الظهر أو لخفضه، وذلك إذا كان الأمر متاحًا.

ضبط المقعد المتطور

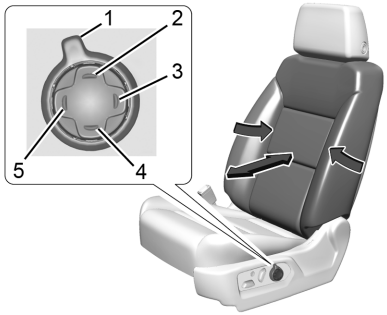

لضبط دعامة أسفل الظهر، إن وُجدت:

- شغل تحديد الميزة (١) للتمرير إلى دعم أسفل الظهر على شاشة المعلومات والترفيه.
- اضغط للأمام (5) أو للخلف (3) لضبط مسند أسفل الظهر للأمام أو للخلف.
- اضغط لأعلى (2) أو لأسفل (4) لضبط دعامة أسفل الظهر لأعلى أو لأسفل.

دعم الدعامة

لضبط دعامة المسند، إن وُجدت:

شغل تحديد الميزة (١) للتمرير لتعزيز الدعم على شاشة المعلومات والترفيه. اضغط للأمام (٥) أو للخلف (٣) لضبط دعامة المسند للداخل أو للخارج.

دعامة الكتف العلوي

لضبط دعامة الكتف العلوي، إن وُجدت:

- شغل تحديد الميزة (١) للتمرير إلى دعم الكتف العلوي على شاشة المعلومات والترفيه.
- اضغط للأمام (٥) أو للخلف (٣) لضبط دعامة الكتف للأمام أو للخلف.

التدليك

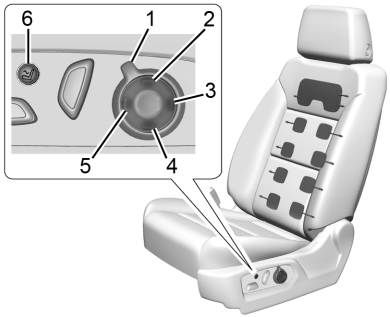

في حالة وجود هذه الميزة، يلزم تشغيل المركبة لاستعمال ميزة التدليك.

لتنشيط ميزة التدليك وضبطها:

- شغل تحديد الميزة (1) لتمرير التدليك على شاشة المعلومات والترفيه.
- اضغط لأعلى (2) أو لأسفل (4) لضبط نوع التدليك.
- اضغط للأمام (5) أو للخلف (3) لضبط الكثافة.
- لإيقاف التدليك أو لتنشيط التدليك على آخر نوع للتدليك وإعدادات الكثافة، اضغط على التحكم في تشغيل/إيقاف التدليك (6).

سيتم إيقاف ميزة التدليك بعد ٢٠ دقيقة تقريبًا. اضغط على التحكم في تشغيل/إيقاف التدليك (6) لإعادة تشغيل ميزة التدليك.

المقاعد المضبوطة من خلال الذاكرة

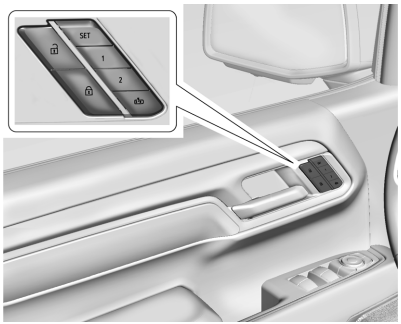

نظرة عامة

تسمح ميزة مقعد الذاكرة، إذا كانت مجهزة، للسائقين بحفظ أوضاع قيادتهم الفريدة ووضع خروج مشترك. راجع "حفظ أوضاع المقاعد" لاحقًا في هذا القسم. يمكن استدعاء الأوضاع المحفوظة يدويًا بواسطة جميع السائقين، راجع "استدعاء أوضاع المقاعد يدويًا" لاحقًا في هذا القسم، ويمكن أيضًا للسائقين الذين يستخدمون مفتاحي التحكم عن بُعد ١ و٢ استدعاؤها تلقائيًا. راجع "استدعاء ذاكرة الدخول التلقائي إلى المقعد" أو "استدعاء ذاكرة الخروج التلقائي من المقعد" لاحقًا في هذا القسم. لتمكين الاستدعاء التلقائي، قم بتشغيل ذاكرة الدخول إلى المقعد و/أو ذاكرة الخروج من المقعد. راجع "تمكين عمليات الاستدعاء التلقائية" لاحقًا في هذا القسم. قد يتم إلغاء استدعاءات الذاكرة في أي وقت في أثناء الاستدعاء. راجع "إلغاء استدعاءات مقاعد الذاكرة" لاحقًا في هذا القسم.

تحديد رقم السائق

تحدد السيارة السائق الحالي من خلال رقم مفتاح التحكم عن بُعد من ١ إلى ٨. يمكن تحديد رقم مفتاح التحكم عن بُعد الحالي من خلال رسالة الترحيب الخاصة بمركز معلومات السائق (DIC)، "أنت السائق رقم x لاستدعاءات الذاكرة." يتم عرض هذه الرسالة في المرات القليلة الأولى التي يتم فيها تشغيل السيارة عند استخدام مفتاح التحكم عن بُعد مختلف. لتعمل ذاكرة الدخول إلى المقعد بشكل صحيح، احفظ الأوضاع على زر الذاكرة ١ أو ٢ المطابق لرقم السائق في رسالة الترحيب هذه. للمساعدة في تحديد معرّفات مفتاح التحكم عن بُعد، يوصى بحمل مفتاح تحكم عن بُعد واحد فقط عند دخول السيارة. قم بما يلي إذا لم يتم عرض رسالة الترحيب:

١. حرك كل المفاتيح ومفاتيح التحكم عن بُعد بعيدًا عن المركبة.
٢. ابدأ تشغيل المركبة باستخدام مفتاح تحكم عن بُعد آخر. يجب أن تظهر رسالة ترحيب على مركز معلومات السائق تشير إلى رقم السائق المخصص لمفتاح التحكم عن بُعد الآخر. قم بإيقاف تشغيل المركبة وإزالة المفتاح ومفتاح التحكم عن بُعد الآخر من المركبة.
٣. ابدأ تشغيل المركبة بالمفتاح الأولي أو مفتاح التحكم عن بُعد. يجب أن تظهر رسالة ترحيب على مركز معلومات السائق رقم السائق المخصص لمفتاح التحكم عن بُعد الأولي.

يجب أن تظهر رسالة ترحيب على مركز معلومات السائق تشير إلى رقم السائق المخصص لجهاز إرسال RKE الأولي.

اقرأ هذه التعليمات بالكامل قبل حفظ ذاكرة المواضع.

لحفظ أوضاع القيادة المفضلة في ١ و٢:

١. شغّل المركبة. قد تشير رسالة ترحيب على مركز معلومات السائق تشير إلى رقم السائق المخصص لمفتاح التحكم عن بُعد الحالي. انظر العنوان "تحديد رقم السائق" الوارد مسبقًا في هذا القسم.
٢. اضبط كل مزايا الذاكرة المتاحة لموضع القيادة المرغوب.
٣. اضغط SET (ضبط) وحرره. سوف ينطلق صوت صفير.
٤. بعد تحرير SET، اضغط مع الاستمرار على زر الذاكرة 1 أو 2 الذي يطابق رقم مفتاح التحكم عن بُعد الحالي حتى يصدر صوت تنبيهين. إذا مر وقت طويل بين تحرير SET والضغط على ١ أو ٢، فلن يصدر صوت تنبيهان يشيران إلى عدم حفظ وضع الذاكرة. كرر الخطوتين ٣ و٤ للمحاولة مرة أخرى.
٥. كرر الخطوات من ١ إلى ٤ لمفتاح التحكم عن بُعد الآخر ١ أو ٢ باستخدام زر الذاكرة ١ أو ٢ الآخر.

يوصى بحفظ أوضاع القيادة المفضلة في كل من ١ و٢ إذا كنت أنت السائق الوحيد.

لحفظ أوضاع المقاعد للخروج المشترك في التي يستخدمها جميع السائقين من أجل استدعاء أوضاع المقاعد يدويًا وميزات

استدعاء ذاكرة الخروج التلقائي من المقعد، كرر الخطوات من ١ إلى ٤ باستخدام 🪑 ، زر الخروج.

استدعاء أوضاع المقاعد يدويًا

اضغط مع الاستمرار على زر ١ أو ٢ أو 🪑 حتى يكتمل الاستدعاء، لاستدعاء الأوضاع المحفوظة مسبقًا على هذا الزر.

قد يتم بدء حركة استدعاء الذاكرة اليدوية لأزرار ١ أو ٢ أو 🪑 وإكمالها إلى وضع الذاكرة المحفوظة إذا كانت المركبة في وضع P (الركن) أو خارجه.

تمكين عمليات الاستدعاء التلقائية

- تعمل ذاكرة دخول المقعد على تحريك مقعد السائق إلى الموضع ١ أو ٢ المحدد عند بدء تشغيل السيارة. حدد Settings (الإعدادات) > Vehicle (المركبة) > Seating Position (موضع المقعد) > Seat Entry Memory (ذاكرة دخول المقعد) > ON (تشغيل) أو OFF (إيقاف). راجع "استدعاء ذاكرة الدخول التلقائي إلى المقعد" لاحقًا في هذه القسم.
- تعمل ذاكرة خروج المقعد على تحريك مقعد السائق إلى موضع الخروج المفضل لزر 🪑 عند إيقاف تشغيل السيارة وفتح الباب. حدد Settings (الإعدادات) > Vehicle (المركبة) > Seating Position (موضع المقعد) > Seat Exit Memory (ذاكرة الخروج من المقعد) > حدد ON (تشغيل) أو OFF (إيقاف). راجع "استدعاء ذاكرة الخروج التلقائي من المقعد" لاحقًا في هذه القسم.

استدعاء ذاكرة الدخول التلقائي إلى المقعد

ستبدأ ذاكرة الدخول التلقائي إلى المقعد بالحركة إلى أوضاع المقاعد للزر 1 أو 2 المقابلة لمفتاح التحكم عن بُعد 1 أو 2 الذي اكتشفته السيارة عند:

- تشغيل المركبة.
- حفظ أوضاع المقاعد مسبقًا في نفس الزر ١ أو ٢. راجع "حفظ أوضاع المقاعد" سابقًا في هذا القسم.
- تمكين ذاكرة الدخول إلى المقعد. راجع "تمكين عمليات الاستدعاء التلقائية" مسبقًا في هذا القسم.
- المركبة في وضع P (الركن).

سيستمر استدعاء ذاكرة الدخول إلى المقعد إذا تم نقل وضع المركبة من P (ركن) قبل الوصول إلى وضع الذاكرة المحفوظ.

إذا لم يتم استدعاء وضع مقعد الذاكرة المحفوظ تلقائيًا، فتحقق من تمكين الاستدعاء. راجع "تمكين عمليات الاستدعاء التلقائية" مسبقًا في هذا القسم.

إذا تم استدعاء مقعد الذاكرة إلى الوضع الخاطئ، فقد لا يتطابق رقم مفتاح التحكم عن بُعد ١ أو ٢ مع أوضاع رقم زر الذاكرة التي تم حفظها بها. جرب مفتاح التحكم عن بُعد الآخر أو حاول حفظ الأوضاع على زر الذاكرة ١ أو ٢ الآخر. راجع "حفظ أوضاع المقاعد" سابقًا في هذا القسم.

لا تتوفر استدعاءات ذاكرة الدخول التلقائي إلى المقعد إلا لأرقام مفتاح التحكم عن بُعد ١ و٢. لن توفر مفاتيح التحكم عن بُعد من ٣ إلى ٨ استدعاءات ذاكرة الدخول إلى المقعد.

استدعاء ذاكرة الخروج التلقائي من المقعد

ستبدأ ذاكرة الخروج من المقعد بالحركة إلى وضع المقعد للزر 🪑 عند:

- إيقاف تشغيل المركبة وفتح باب السائق أو عندما يكون مفتوحًا خلال وقت قصير.
- حفظ وضع المقعد مسبقًا في زر الذاكرة 🪑. راجع "حفظ أوضاع المقاعد" سابقًا في هذا القسم.
- تمكين ذاكرة الخروج من المقعد. راجع "تمكين عمليات الاستدعاء التلقائية" مسبقًا في هذا القسم.
- المركبة في وضع P (الركن).

سيستمر استدعاء ذاكرة الخروج من المقعد إذا تم نقل وضع المركبة من وضع P (الركن) قبل الوصول إلى وضع الذاكرة المحفوظ.

ذاكرة الخروج من المقعد غير مرتبطة بمفتاح التحكم عن بُعد. يُستخدم وضع المقعد المحفوظ لـ لجميع السائقين.

إلغاء استدعاءات مقاعد الذاكرة

- في أثناء أي استدعاء للذاكرة:

  اضغط على زر التحكم في المقعد الكهربائي

  اضغط على زر الذاكرة SET
- في أثناء استدعاء الذاكرة اليدوي:

  حرر زر الذاكرة ١ أو ٢ أو
- في أثناء استدعاء ذاكرة الدخول التلقائي إلى المقعد:

  أوقف تشغيل المركبة

  اضغط على أزرار الذاكرة SET أو ١ أو ٢ أو
- في أثناء استدعاء ذاكرة الخروج التلقائي من المقعد:

  اضغط على أزرار الذاكرة SET أو ١ أو ٢ أو

العوائق

وقد يتوقف الاستدعاء في حالة وجود ما يعوق المقعد في أثناء استدعاء وضع من الذاكرة. ثم بإزالة العائق وحاول الاستدعاء مرة أخرى. وفي حالة استمرار عدم استدعاء الوضع من الذاكرة، فارجع إلى الوكيل.

تدفئة المقاعد الأمامية وتهويتها

⚠ تحذير

إذا لم يتم الإحساس بتغيّر درجة الحرارة أو الألم في الجلد، قد يتسبّب سخان المقعد في حدوث حروق. للتقليل من خطر الإصابة بحروق، يجب توخي الحذر عند استخدام سخان المقعد، وخاصة عند الاستخدام لفترات طويلة. لا تضع على المقعد أي شيء يعزل الحرارة، مثل البطانية أو الوسادة أو الغطاء أو أي شيء مشابه. فقد يسبب ذلك فرط ارتفاع حرارة سخان المقعد. وقد يسبب فرط ارتفاع درجة حرارة سخان المقعد بحروق أو قد يضّر بالمقعد.

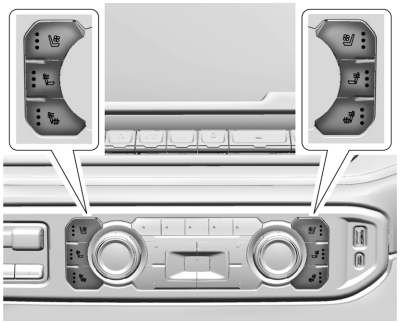

مبين بالشكل أزرار المقاعد المسخنة والمهوّاة، الشبيهة بزريّ المقعد المسخن

ستجد الأزرار على الرف الأوسط, إذا كانت هذه الميزة متوفرة. للتشغيل، يجب أن يكون المحرك دائرًا.

اضغط أو لتدفئة ظهر المقعد فقط للراكب أو السائق.

اضغط على أو لتدفئة وسادة مقعد السائق أو الراكب وظهر المقعد.

اضغط على أو لتهوية مقعد السائق أو الراكب.

يضيء مصباح المؤشر الموجود على الزر عند تشغيل هذه الميزة.

اضغط على الزر مرة واحدة للحصول على أعلى درجات الضبط. مع كل ضغطة على الزر، سيتغير المقعد إلى درجة الضبط المنخفضة التالية، ثم إلى درجة ضبط الإغلاق. مصابيح المؤشرات الموجودة بجانب الأزرار تبين ثلاثة من أوضاع الضبط الأعلى وواحدا لأقل وضع ضبط. إذا كانت تدفئة المقاعد في أعلى مستوى لمدة ٣٠ دقيقة، فسيقل المستوى أوتوماتيكيًا.

تدفئة المقاعد وتهويتها أوتوماتيكيًا

عند تشغيل السيارة، فإن هذه الميزة، إذا تم تمكينها، فستعمل هذه الميزة تلقائيًا على تنشيط تدفئة المقاعد أو تهويتها للوصول إلى المستوى المطلوب بواسطة درجة الحرارة الداخلية للسيارة.

سيتم الإشارة إلى مستوى تدفئة المقعد النشط سواء أكان مرتفعًا أم متوسطًا أم منخفضًا أو في وضع إيقاف التشغيل وكذلك إلى مستوى تهوية المقاعد بواسطة أزرار تدفئة المقعد أو التهوية اليدوية في الرف الأوسط. استخدم أزرار تدفئة المقعد أو التهوية اليدوية في الرف الأوسط لإيقاف تشغيل تدفئة المقعد أو التهوية التلقائية. إذا كان مقعد الراكب فارغًا فلن تنشط ميزة تدفئة المقاعد أو التهوية التلقائية على هذا المقعد. اذا كانت المركبة مزودة بنظام تدفئة عجلة القيادة، فإن التنشيط التلقائي لتدفئة عجلة القيادة سيتبع التنشيط التلقائي لتدفئة المقاعد، وسيتبع مؤشر تدفئة عجلة القيادة حالة حرارة عجلة القيادة.

لتمكين أو تعطيل المقاعد المهواة أو المدفأة تلقائيًا، حدد Settings (الإعدادات) > Vehicle (المركبة) > Climate and Air Quality (المناخ وجودة الهواء) > Auto Cooled or Auto Heated Seats (المقاعد المبردة تلقائيًا أو المقاعد المدفأة تلقائيًا) > ON (تشغيل) أو OFF (إيقاف).

تدفئة وتهوية المقاعد عند بدء التشغيل عن بُعد

إذا كانت متوفرة، ستعمل تدفئة المقاعد تلقائيًا أثناء البدء عن بُعد إذا كان الجو باردًا في الخارج وستعمل تهوية المقاعد تلقائيًا إذا كان الجو حارًا في الخارج. إذا كانت متوفرة، ستعمل تدفئة عجلة القيادة تلقائيًا أثناء بدءالتشغيل عن بعد إذا كان الجو باردًا في الخارج. قد تظهر مؤشرات نظام تدفئة وتهوية المقاعد ومؤشر نظام تدفئة عجلة القيادة في أثناء هذه العملية.

قد يتم إلغاء تدفئة وتهوية المقاعد وتدفئة عجلة القيادة عند بدء تشغيل المركبة. يمكن تحديد هذه الميزات يدويًا بعد تشغيل المركبة.

قد ينخفض أداء درجة الحرارة في المقعد غير المشغول. وهذا يعد أمرًا طبيعيًا.

لتمكين أو تعطيل بدء التشغيل عن بُعد للمقاعد المدفأة أو المهواة، حدد Settings (الإعدادات) > Vehicle (المركبة) > Remote Lock, Unlock, and Start (القفل عن بُعد، وإلغاء القفل، وبدء التشغيل عن بُعد) > Remote Start Auto Heat Seats or Remote Start Auto Cool Seats (بدء التشغيل التلقائي عن بُعد لمقاعد التدفئة أو بدء التشغيل التلقائي عن بُعد للمقاعد الباردة) > ON (تشغيل) أو OFF (إيقاف). راجع بدء تشغيل المركبة عن بعد ⇦ ٢١.

المقاعد الخلفية

مذكر المقعد الخلفي

تظهر الرسالة REAR SEAT REMINDER LOOK IN REAR SEAT (مذكر المقعد الخلفي، انظر في المقعد الخلفي) إذا توفرت، في ظروف معينة للإشارة إلى احتمال نسيان عنصر أو راكب في المقعد الخلفي. تحقق قبل مغادرة السيارة.

تنشط هذه الميزة عند فتح باب مقاعد الصف الثاني أثناء تشغيل السيارة أو بعد مرور مدة تصل إلى ١٠ دقائق قبل تشغيل السيارة. سيتوفر تنبيه عند إيقاف تشغيل السيارة. لا يكتشف الإنذار الأجسام مباشرةً

في المقعد الخلفي؛ ولكن في ظروف معينة يكتشف عملية فتح الباب الخلفي وإغلاقه، مما يشير إلى احتمال وجود شيئ ما في المقعد الخلفي.

تنشط الميزة فقط مرة عند تشغيل السيارة وإيقاف تشغيلها، وتتطلب إعادة التشغيل عن طريق فتح وإغلاق أبواب صف المقاعد الثاني. قد يكون هناك إنذار حتى في حالة عدم وجود أي شيئ في المقعد الخلفي؛ على سبيل المثال، في حالة دخول طفل للسيارة خلال الباب الخلفي ومغادرته للسيارة دون إيقاف تشغيل السيارة.

يمكن تشغيل الميزة أو إيقاف تشغيلها. حدد Settings (الإعدادات) > Vehicle (المركبة) >Rear Seat Reminder (تذكير المقعد الخلفي) > ON (تشغيل) أو OFF (إيقاف).

طي وسادة المقعد الخلفي

يمكن طي أحد جانبي وسادة المقعد الخلفي لأعلى لإفساح مكان إضافي للشحنات.

⚠ تحذير

يمكن أن يتسبب طي المقعد الخلفي مع استمرار ربط أحزمة الأمان في إتلاف المقعد أو أحزمة الأمان. ومن ثم، قم (يتبع)

تحذير (يتبع)

دومًا بفك أحزمة الأمان وإعادتها إلى وضع التخزين الطبيعي لها قبل طي أي مقعد خلفي.

تأكد من عدم وجود أي شيء على وسادة المقعد.

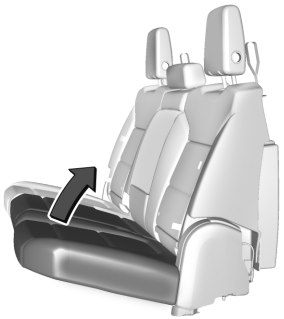

لطي المقعد اسحب وسادة المقعد ببطء نحو الأعلى.

لتعيد المقعد إلى وضع الجلوس العادي، اسحب وسادة المقعد ببطء نحو الأسفل.

⚠ تحذير

إن حزام الأمان المستخدم بطريقة غير ملائمة أو غير المشدود بشكل جيد أو الملتوي سوف لن يوفر الحماية المطلوبة عند وقوع اصطدام. وقد يتعرض الشخص المرتدي للحزام لإصابة جسيمة. بعد إعادة المقعد إلى وضع المقعد الطبيعي، تأكد دائمًا من أن أحزمة الأمان مشدودة بشكل جيد ومثبتة وغير ملتوية.

تدفئة المقاعد الخلفية

⚠ تحذير

إذا لم تستطع الشعور بوجود تغير في درجات الحرارة أو بألم في الجلد، فقد يتسبب سخان المقعد في تعرضك لحروق. راجع التحذير الوارد أسفل تدفئة المقاعد الأمامية وتهويتها ⇦ ٥٤.

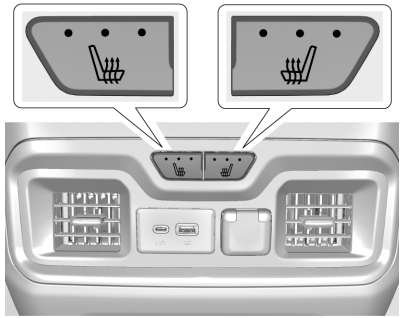

إذا كانت المركبة مجهزة بذلك، فستجد الأزرار في مؤخرة الكونسول المركزي. للتشغيل، يجب أن يكون المحرك دائرًا.

اضغط على أو لتدفئة وسادة المقعد الطرفية اليسرى أو اليمنى. يظهر مؤشر على شاشة نظام التحكم بالمناخ عند تشغيل هذه الخاصية.

يتم تشغيل هذه الميزة في الإعداد الأعلى. مع كل ضغطة على الزر، يتغير المقعد المدفأ إلى درجة الضبط المنخفضة التالية، ثم إلى درجة ضبط الإغلاق. تشير الأضواء الثلاث إلى أعلى درجات الضبط، ويشير ضوء واحد إلى أقل درجات الضبط. إذا كانت تدفئة المقاعد على الوضع الأعلى، فقد يقل المستوى أوتوماتيكيا بعد حوالي ٣٠ دقيقة.

مقاعد بدء التدفئة عن بعد

إذا كانت متوفرة، ستعمل تدفئة المقاعد تلقائيًا أثناء بدء التشغيل عن بُعد إذا كان الجو باردًا في الخارج. قد تظهر مؤشرات تدفئة المقعد في أثناء هذه العملية. قد يتم إلغاء تدفئة المقاعد عند بدء تشغيل السيارة. يمكن تحديد هذه الميزات يدويًا باستخدام أزرار المقعد المسخنة بعد تشغيل السيارة.

قد ينخفض أداء درجة الحرارة في المقعد غير المشغول. وهذا يعد أمرًا طبيعيًا.

لتمكين أو تعطيل بدء التشغيل عن بُعد للمقاعد المدفأة، حدد Settings (الإعدادات) > Vehicle (المركبة) > Remote Lock, Unlock, and Start (القفل عن بُعد، وإلغاء القفل، وبدء التشغيل عن بُعد) > Remote Start Auto Heat Seats (بدء التشغيل التلقائي عن بُعد لمقاعد التدفئة) > ON (تشغيل) أو OFF (إيقاف). راجع بدء تشغيل المركبة عن بعد ⇦ ٢١.

أحزمة الأمان

يصف هذا القسم كيفية استخدام أحزمة الأمان بشكل صحيح، وبعض الأشياء التي يجب أن لا تفعلها.

⚠ تحذير

لا تسمح بركوب أي شخص للمركبة في مكان يتعذر فيه ربط حزام الأمان بشكل ملائم. عند وقع حادث، وفي حال لم تربط أنت أو (أحد) الركاب أحزمة الأمان، فيمكن أن تكون الإصابات أسوأ بكثير عما إذا تم ارتداؤها. يمكن أن تتعرض للإصابات الخطيرة أو للوفاة عن طريق الارتطام بالأشياء الموجودة داخل المركبة أو عن طريق اندفاعك إلى خارج المركبة. أيضًا، يمكن لكل من لم يربط حزام الأمان أن يرتطم بالركاب الآخرين في المركبة.

ويشكل الركوب في منطقة الحمولة أو داخل أو خارج المركبة خطرًا بالغًا. لأن الأشخاص الذين يركبون في هذه المناطق من المحتمل أن يكونوا أكثر عرضة للإصابات أو الوفاة في حالة وقوع أي حادث اصطدام. لذا، لا تسمح للأشخاص بالدخول إلى أي مكان في مركبتك غير مزود بمقاعد وأحزمة أمان.

لذا، قم دومًا بربط حزام الأمان وتحقق أيضًا من ربط من يركبون معك لأحزمة الأمان الخاصة بهم بشكل ملائم.

تم تجهيز هذه المركبة بمؤشرات تعمل للتذكير بضرورة ربط أحزمة الأمان. راجع التذكيرات بحزام الأمان ⇦ ١٢٣.

سبب عمل أحزمة الأمان

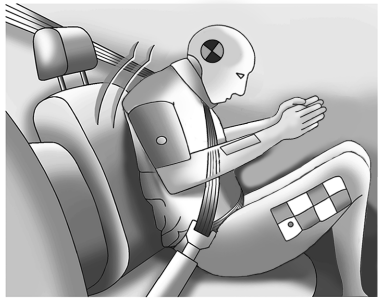

عند الركوب في المركبة، تتحرك بالسرعة نفسها التي تتحرك بها المركبة. وإذا توقفت المركبة فجأة، فستواصل أنت تحركك حتى يوقفك شيء ما. ويمكن أن يكون ذلك الشيء إما الزجاج الأمامي أو لوحة أجهزة القياسات أو أحزمة الأمان!

عند ربط حزام الأمان، تتباطأ سرعة المركبة وسرعتك في آن واحد. ويصبح أمامك وقت أطول للتوقف لأنك تتوقف على مسافة أبعد، وذلك إذا ما تم ربطه بصورة سليمة؛ ولذا تقوم عظامك الأقوى بامتصاص القوة من أحزمة الأمان. وهذا هو سبب الأمان الذي توفره أحزمة الأمان.

أسئلة وإجابات حول أحزمة الأمان

سؤال:
هل سأتعرض للانحشار في المركبة بعد وقوع حادث إذا كنت أرتدي حزام أمان؟

ءغابع:
من الممكن أن تتعرض للانحشار - سواء أكنت ترتدي حزام الأمان أم لا. ولكن فرصة عدم فقدك للوعي أثناء وقوع أي حادث أو بعده بحيث يمكنك فك حزام الأمان والخروج من المركبة تكون أكبر بكثير إذا كنت مرتديًا حزام الأمان.

سؤال:
إذا كانت سيارتي مجهزة بوسائد هوائية، فلماذا يتعين على ارتداء أحزمة الأمان؟

ءغابع:
الوسائد الهوائية هي أنظمة تكميلية فقط. وهي تعمل مع أحزمة الأمان - وليس بدلاً عنها. وسواء أكانت الوسائد الهوائية متوفرة أم لا، فلا يزال يجب على كافة الركاب ربط أحزمة الأمان للحصول على أقصى حماية.

كذلك، يشترط القانون تقريبًا في جميع المناطق ربط أحزمة الأمان.

كيفية وضع أحزمة أمان المقعد بشكل مناسب

اتبع هذه القواعد لحماية جميع الأشخاص.

توجد أمورًا إضافية يلزم معرفتها عن أحزمة الأمان والأطفال، بما في ذلك الأطفال الصغار والرضع. إذا كان سيركب المركبة طفل، فراجع الأطفال الأكبر سنًا ⇦ ٧٦ أو الرضّع والأطفال الأصغر سنًا ⇦ ٧٨. قم بمراجعة واتباع القواعد المتعلقة بالأطفال بالإضافة إلى القواعد التالية.

ويمثل قيام كافة الركاب بربط أحزمة الأمان أهمية قصوى. وتُظهر الإحصائيات أن الأشخاص الذين لا يرتدون أحزمة الأمان يتعرضون للإصابة في الحوادث بصورة أكبر من الأشخاص الذين يرتدون أحزمة الأمان.

هناك أشياء مهمة يتعين عليك معرفتها حول ربط حزام الأمان بشكل صحيح.

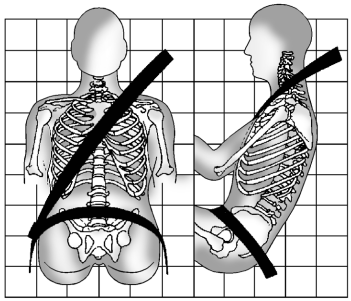

- اجلس في وضع مستقيم وحافظ دومًا على بقاء قدميك على أرضية المركبة أمامك (إن أمكن ذلك).
- ينبغي ارتداء جزء الحجر من الحزام في وضع منخفض مع إحكام ربطه على الوركين، بحيث يلامس الفخذين قليلاً. حيث يؤدي هذا الوضع في أي حادث إلى تركيز قوة الاصطدام على عظام الحوض القوية، كما أن انزلاقك أسفل حزام الحضن سيكون أقل احتمالاً. وفي حالة انزلاقك أسفل حزام الحضن، فمن المحتمل أن يضغط الحزام بقوة على بطنك. وقد يتسبب هذا في تعرضك لإصابات خطيرة أو مميتة.
- يجب تمرير حزام الكتف فوق الكتف وعبر الصدر. لأن هذه الأجزاء من الجسم تتمتع بقدرة كبيرة على تحمل قوة شد الحزام أثناء الحوادث. ويتم قفل حزام الكتف في حالة حدوث توقف مفاجئ أو اصطدام.

⚠ تحذير

يمكن أن تتعرض للإصابات الخطيرة أو حتى للوفاة في حال عدم ربط حزام الأمان بشكل صحيح.

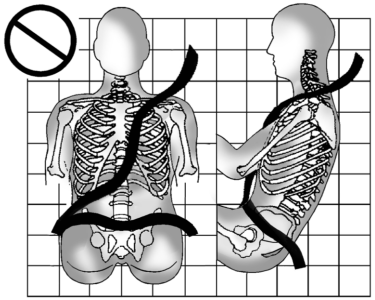

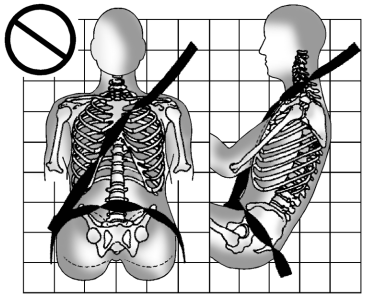

إياك أن تترك حزام الحجر أو الكتف مرتخيًا أو ملتويًا.

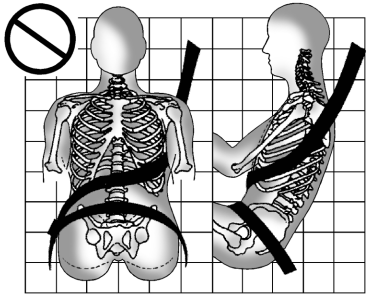

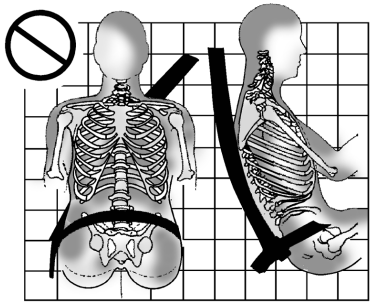

إياك أن تربط حزام الكتف تحت الذراعين أو وراء ظهرك.

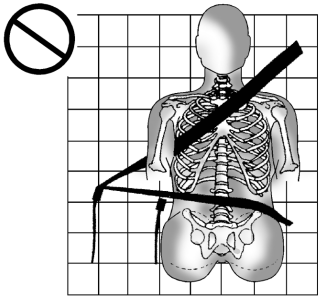

استخدم دومًا الإبزيم الصحيح المناسب لوضعية الجلوس الخاص بك.

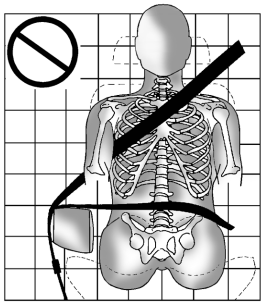

إياك أن تلف حزام الحجر أو الكتف على مسند الذراع.

⚠ تحذير

يمكن أن ينحصر حزام الأمان في حالة توجيهه أسفل إطار من البلاستيك على المقعد، مثل الإطار الموجود حول مقبض طي ظهر المقعد الخلفي أو الوسادة الهوائية الجانبية. وفي حال وقوع حادث، قد لا توفر أحزمة الأمان المحصورة الحماية الملائمة. تجنب تمامًا توجيه أحزمة الأمان أسفل قطع الإطار البلاستيكية.

⚠ تحذير

يمكن أن تتعرّض لإصابة خطرة أو للوفاة إذا قمتَ بوضع حزام الكتف خلف ظهرك أو تحت ساقيك أو إذا قمتَ بلفّه حول عنقك. يمكن إحكام إغلاق حزام الكتف حال قفله ولكن لا يمكن فكه. يتم قفل حزام الكتف عند سحبه على طول المسافة خارج الشداد. ويتم إلغاء قفل حزام الكتف عند السماح بتراجعه بالكامل داخل الشداد، ولكن لا يمكن حدوث ذلك في حال التفافه حولك. لذلك، قد تضطر إلى قطع حزام الأمان إذا كان عالقًا ومشدودًا حولك.

حزام الكتف - الحضن

تحتوي كافة أماكن الجلوس في المركبة على حزام كتف - حاضن.

وتوضح التعليمات التالية كيفية ارتداء حزام الكتف - الحضن بشكل ملائم.

١. اضبط المقعد، إذا كان المقعد قابلًا للضبط، بحيث يمكنك الجلوس بشكل مستقيم. وللتعرف على كيفية القيام بذلك، راجع "المقاعد" في الفهرس.

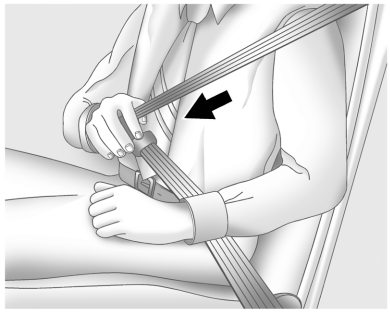

٢. ارفع لوحة المزلاج واسحب الحزام على جسمك. ولا تسمح بالتفاف الحزام.

قد يتعرض حزام الكتف - الحضن للقفل إذا قمت بسحب الحزام على جسمك بسرعة كبيرة. وفي حالة حدوث هذا، اترك الحزام حتى يعود قليلاً لفتح القفل الخاص به. وبعد ذلك، اسحب الحزام على جسمك بشكل أكثر بطئاً.

إذا تم سحب جزء الكتف من حزام الراكب حتى نهايته، فقد يتم تعشيق قفل تثبيت الأطفال. راجع أنظمة تقييد الأطفال ⇦ ٨٠. وفي حالة وقوع ذلك، اترك الحزام حتى يعود بشكل كامل وابدأ عملية ربط الحزام مرة أخرى. إذا ظلت ميزة القفل معشقة بعد ترك الحزام يعود إلى وضع التخزين على المقعد، فقم بتحريك المقعد إلى الخلف أو أعد ظهر المقعد حتى يتم تحرير قفل حزام الكتف.

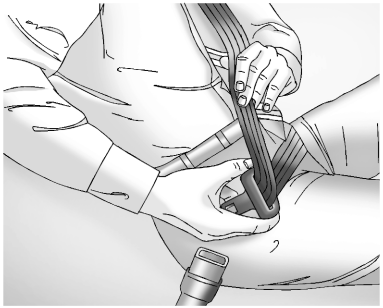

إذا انحشر شريط الحزام في لوحة المزلاج قبل الوصول إلى الإبزيم، فقم بإمالة لوحة المزلاج لفردها لتحرير الشريط.

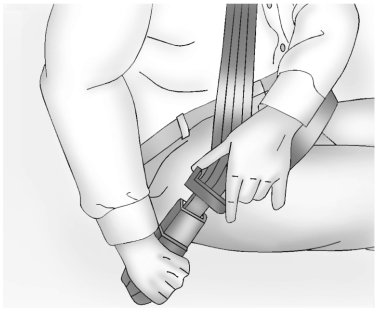

٣. ادفع لوحة المزلاج في الإبزيم حتى تسمع صوت استقرارها في مكانها.

واسحب لوحة المزلاج للأعلى للتحقق من ثباتها.

ضع زر الدفع الخاص بالتحرير على الإبزيم، بحيث يمكن فك إبزيم حزام الأمان بسرعة إذا اقتضى الأمر.

إذا كانت المركبة مجهزة بمعدّل ارتفاع حزام الكتف، فقم بتحريكه إلى الارتفاع الذي يناسبك. وقم بمراجعة "ضابط ارتفاع حزام الكتف" لاحقًا في هذا القسم للاطلاع على تعليمات الاستخدام والحصول على معلومات الأمان المهمة.

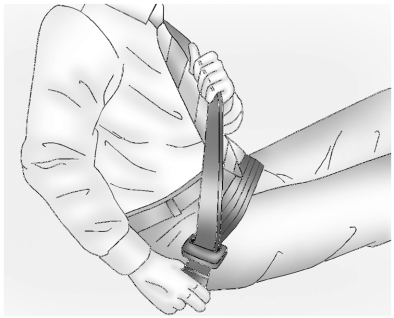

٤. لإحكام ربط جزء الحضن، اسحب حزام الكتف للأعلى.

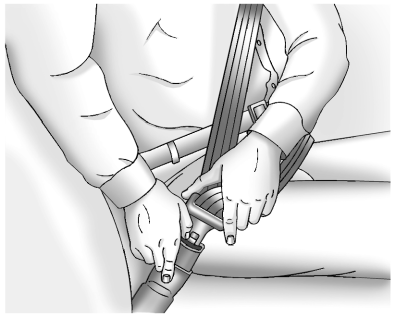

لفك حزام الأمان، اضغط على زر الدفع الخاص بالتحرير الموجود على الإبزيم. ويفترض أن يرجع الحزام إلى وضع التخزين الخاص به.

احرص على إعادة حزام الأمان إلى مكانه ببطء. وفي حالة إعادة شريط حزام الأمان بسرعة إلى موضع التخزين الخاص به، فقد يؤدي ذلك إلى قفل الشداد وتعذر سحبه للخارج مرة أخرى. إذا وقعت هذه المشكلة، يمكنك سحب حزام الأمان بحزم للخارج لتتمكن من فتح قفل الشريط ثم تحريره. وإذا استمر الشريط في حالة القفل داخل الشداد، يمكنك الرجوع إلى الوكيل.

قبل إغلاق أي باب، تأكد من عدم إعاقة حزام الأمان للباب. حيث قد يتعرض كل من الحزام والمركبة للتلف في حال إغلاق الباب بقوة على حزام الأمان.

معدّل ارتفاع حزام الكتف

قد تكون المركبة مزودة بمعدّل لارتفاع حزام الكتف في أماكن السائق والراكب الأمامي المجاور للباب.

قم بتعديل الارتفاع بحيث يكون الجزء الكتفي من الحزام موجودًا على الكتف ولا ينزل عنه. يجب أن يكون الحزام قريبًا من العنق وليس ملامسًا له. فقد يؤدي الضبط غير الملائم لارتفاع حزام الكتف إلى تقليل فاعلية حزام الأمان في حالة وقوع حادث. راجع كيفية وضع أحزمة أمان المقعد بشكل مناسب ⇦ ٥٨.



اضغط لأسفل على زر التحرير لتحريك معدل الارتفاع وصولاً إلى الوضع المطلوب.

بعد ضبط معدل الارتفاع على الوضع المطلوب، حاول تحريكه للأسفل دون الضغط على أزرار التحرير للتحقق من ثباته في مكانه.

شدادات حزام الأمان

تم تزويد هذه السيارة بشدادات لأحزمة أمان للركاب الذين يجلسون في مقدمة السيارة على الأطراف. وعلى الرغم من عدم قدرتنا على رؤية شدادات أحزمة الأمان، إلا أنها جزء من مجموعة أحزمة

الأمان. فيمكن لهذه الشدادات أن تساعد في إحكام ربط أحزمة الأمان خلال المراحل المبكرة من أي اصطدام أمامي أو شبه أمامي متوسط أو شديد أو خلفي في حال استيفاء الشروط الأولية لتفعيل هذه الشدادات. شدادات أحزمة الأمان بإمكانها أيضًا أن تساعد في إحكام أحزمة الأمان في التصادمات الجانبية أو في حالة انقلاب المركبة.

وتعمل الشدادات مرة واحدة فقط. إذا كان يتم تنشيط الشدادات في حالات التصادم، فسيلزم استبدال الشدادات وربما غيرها من الأجزاء في نظام حزام الأمان للمركبة. راجع استبدال أجزاء نظام حزام الأمان بعد حادث تصادم ⇦ ٦٤.

لا تجلس على حزام الأمان الطرفي أثناء دخول السيارة أو الخروج منها أو في أي وقت أثناء الجلوس على المقعد. فقد يؤدي الجلوس على حزام الأمان إلى تلف مكوناته.

استخدام حزام الأمان أثناء الحمل

تصلح أحزمة الأمان لكل شخص، بما في ذلك النساء الحوامل. فالنساء الحوامل، مثلهن في ذلك مثل كافة الركاب، قد يكنّ أكثر عرضة لإصابات جسيمة في حالة عدم ارتدائهن لأحزمة الأمان.

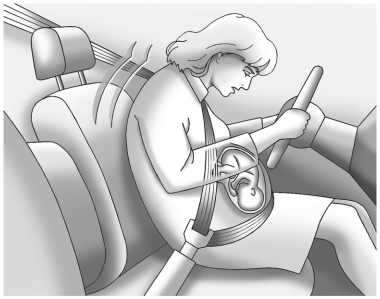

يجب على المرأة الحامل ارتداء حزام الكتف - الحضن، ويجب ارتداء جزء الحضن في وضع منخفض قدر الإمكان، بحيث يكون أسفل الجزء المستدير من بطن الحامل على امتداد الحمل.

إن أفضل طريقة لحماية الجنين هي حماية الأم. وعند ارتداء الحامل حزام الأمان بشكل ملائم، فمن المحتمل بصورة أكبر عدم تعرض الجنين للإصابة في أي حادث. وبالنسبة لكل النساء الحوامل، كما هو الحال بالنسبة لكل شخص، فإن العنصر الأساسي الكفيل بجعل أحزمة الأمان فعالة هو ارتدائها بشكل ملائم.

فحص نظام الأمان

افحص بشكل دوري تذكير حزام الأمان، وحزام الأمان، والأبازيم، ولوحات القفل، والشدادات، وأدوات ضبط ارتفاع حزام الكتف (إذا توفرت)، ومثبتات حزام الأمان وذلك للتأكد من أن أنها تعمل بشكل صحيح. افحص للتحقق من عدم وجود أي أجزاء أخرى مفكوكة أو تالفة بنظام أحزمة الأمان والتي من شأنها أن تعوق عمل نظام أحزمة الأمان بصورة سليمة. وارجع إلى وكيلك لإصلاح هذه الأجزاء. قد لا توفر أحزمة الأمان البالية أو المهترئة أو الملتوية الحماية اللازمة لك في حالة وقوع حادث. قد تتمزق أحزمة الأمان البالية أو المهترئة بفعل تأثير قوة الارتطام. في حالة تمزق أو تلف أحد أحزمة الأمان، استبدله على الفور. وإذا كان حزام الأمان ملتويًا، يمكن فك تشابكه عن طريق عكس لوحة المزلاج الموجودة على شريط الحزام. في حالة تعذر فك التواء وتشابك الحزام، اطلب من الوكيل الذي تتعامل معه إصلاحه.

وتأكد من عمل مصباح تذكير حزام الأمان. راجع التذكيرات بحزام الأمان ⇦ ١٢٣.

وحافظ على نظافة وجفاف أحزمة الأمان. راجع العناية بحزام الأمان ⇦ ٦٤.

العناية بحزام الأمان

حافظ على نظافة وجفاف الأحزمة.

يلزم العناية الخاصة بأحزمة الأمان (أحزمة المقاعد) وصيانتها.

يلزم الحفاظ على جفاف مكونات حزام الأمان وخلوها من الأتربة أو الشوائب. عند الضرورة يمكن تنظيف الأسطح الخارجية الصلبة ومكونات حزام الأمان بواسطة صابون معتدل وبعض الماء بصورة خفيفة. تحقق من عدم تراكم غبار أو شوائب في الآلية. برجاء مراجعة الوكيل في حالة اكتشاف أتربة أو شوائب في النظام. قد يلزم استبدال بعض الأجزاء لضمان عمل النظام بكفاءة.

⚠ تحذير

لا تستعمل أي مواد تنظيف مبيّضة مع أحزمة الأمان ولا تقم بصبغها. فهذا الأمر قد يؤدي إلى ضعف الحزام. وفي حالة وقوع حادث، قد لا تتمكن أحزمة الأمان من توفير الحماية الملائمة. استخدم فقط الصابون المعتدل مع الماء الدافئ في تنظيف حزام الأمان. اترك الحزام يجف.

استبدال أجزاء نظام حزام الأمان بعد حادث تصادم

⚠ تحذير

يمكن لأي حادث تعريض نظام أحزمة الأمان في المركبة للتلف، حيث لا يوفر نظام أحزمة الأمان التالف الحماية اللازمة للشخص الذي يستخدمه، مما يؤدي إلى تعرض الشخص لإصابة جسيمة أو الوصول إلى حد الوفاة في بعض الحوادث. وللمساعدة في التحقق من عمل أنظمة أحزمة الأمان بشكل ملائم بعد أي حادث، اصطحب المركبة لأي مركز خدمة لفحص أنظمة أحزمة الأمان وإجراء أية عمليات استبدال لازمة في أقرب وقت ممكن.

قد لا تكون ثمة حاجة لاستبدال أحزمة الأمان بعد أي حادث بسيط. ولكن يُحتمل تعرض مجموعات أحزمة الأمان التي استُخدمت أثناء أي حادث للضعف أو التلف. لذا، قم بزيارة الوكيل لديك لفحص مجموعات أحزمة الأمان أو استبدالها.

وقد يلزم تركيب أجزاء جديدة وإجراء أعمال إصلاح حتى في حالة عدم استخدام نظام أحزمة الأمان وقت الحادث.

يجب أن تخضع شدادات أحزمة الأمان للفحص في حالة تعرض المركبة لحادث، أو في حالة استمرار إضاءة مصباح استعداد الوسادة الهوائية بعد بدء تشغيل المركبة أو أثناء قيادتك لها. راجع مصباح استعداد الوسادة الهوائية ⇦ ١٢٤.

نظام الوسائد الهوائية

المركبة مجهزة بالوسائد الهوائية التالية:

- وسادة هوائية أمامية للسائق
- وسادة هوائية أمامية للراكب الأمامي الخارجي
- وسادة هوائية جانبية ممتصة للصدمات مثبتة في المقعد للسائق
- وسادة هوائية جانبية ممتصة للصدمات مثبتة في المقعد للراكب الأمامي الخارجي
- وسادة هوائية مثبتة في إطار السقف للسائق والراكب الجالس مباشرة خلف السائق
- وسادة هوائية مثبتة في إطار السقف للراكب الأمامي الطرفي والراكب الجالس مباشرة خلف الراكب الأمامي الطرفي

توجد كلمة AIRBAG (وسادة هوائية) على كسوة جميع الوسادات الهوائية بالمركبة أو على ملصق بالقرب من فتحة الانتفاخ.

بالنسبة للوسائد الهوائية الأمامية، توجد كلمة AIRBAG في منتصف عجلة القيادة للسائق وعلى لوحة أجهزة القياسات للراكب الأمامي الخارجي.

توجد كلمة AIRBAG بالنسبة للوسائد الهوائية الجانبية الممتصة للصدمات والمثبتة في المقاعد على جانب ظهر المقعد أو جانب المقعد الأقرب إلى الباب.

بالنسبة للوسائد الهوائية المثبتة في إطار السقف، توجد كلمة AIRBAG على السقف أو الكسوة.

صمِّمت الوسائد الهوائية لتعضيد الحماية التي توفرها أحزمة الأمان. وعلى الرغم من أن الوسائد الهوائية في وقتنا الراهن مصممة أيضًا للمساعدة في تقليل خطر التعرض للإصابة من جراء قوة الوسادة المنفوخة، إلا أنه يجب انتفاخ كافة الوسائد الهوائية بسرعة كبيرة حتى تقوم بعملها.

ونستعرض فيما يلي الأمور الأكثر أهمية التي يتعين عليك معرفتها عن نظام الوسائد الهوائية:

⚠ تحذير

قد تتعرض لإصابات جسيمة أو للوفاة في أي حادث تصادم إذا لم تكن ترتدي حزام الأمان - حتى في حالة وجود الوسائد الهوائية. وقد صُمِّمت الوسائد (يتبع)

تحذير (يتبع)

الهوائية للعمل جنبًا إلى جنب مع أحزمة الأمان، إلا أنها لا تحل محلها. كذلك لم يتم تصميم الوسائد الهوائية بحيث تنتفخ في كل حادث. ففي بعض الحوادث، تكون أحزمة الأمان هي العامل الوحيد المثبت. راجع متى ينبغي أن تنتفخ الوسادة الهوائية؟ ⇦ ٦٧.

إن ارتدائك لحزام الأمان خلال أي حادث يساعدك في تقليل فرصة تعرضك للارتطام بالأشياء الموجودة داخل المركبة أو تعرضك للسقوط خارج المركبة. وتعد الوسائد الهوائية "مثبتات إضافية" بجانب أحزمة الأمان. لذا، يجب على كل شخص في المركبة ارتداء حزام الأمان بشكل ملائم - سواء أكانت تتوفر وسادة هوائية لهذا الشخص أم لا.

⚠ تحذير

نظرًا لأن الوسائد الهوائية تنتفخ بقوة شديدة وبشكل أسرع من غمضة العين، فإن أي شخص يجلس أمام أي وسادة هوائية أو على مسافة قريبة جدًا منها يمكن أن يتعرض للإصابات الخطيرة أو للوفاة عند انتفاخها. لذا، لا تجلس دون (يتبع)

تحذير (يتبع)

داعٍ بالقرب من أي وسادة هوائية، مثل جلوسك على حافة المقعد أو انحنائك للأمام. وتساعد أحزمة الأمان في تثبيتك في مكانك قبل وأثناء أي حادث. لذا، ارتد دومًا حزام أمان، حتى في حالة وجود الوسائد الهوائية. ويجب على السائق الجلوس في مقعده للخلف قدر الإمكان مع مواصلته المحافظة على السيطرة على المركبة. تعمل أحزمة الأمان والوسائد الهوائية للراكب الأمامي الطرفي بأفضل أداء في حالة الجلوس في وضعية جيدة وإسناد الظهر في المقعد مع الانتصاب بشكل مستقيم في المقعد وملامسة القدمين للأرض.

يجب على الركاب عدم الاستناد على الأبواب أو النوافذ الجانبية أو النوم مقابلها في أماكن الجلوس التي تحتوي على وسائد هوائية جانبية ممتصة للصدمات مثبتة في المقاعد و/أو وسائد هوائية مثبتة في إطار السقف.

⚠ تحذير

قد يتعرض الأطفال الذين يقفون مقابل أية وسادة هوائية أو بالقرب منها عند انتفاخها لإصابة جسيمة أو الوفاة. لذا، قم دوماً بتثبيت الأطفال في المركبة. وللإطلاع على كيفية القيام بذلك، راجع الأطفال الأكبر سناً ⇦ ٧٦ أو الرضّع والأطفال الأصغر سناً ⇦ ٧٨.



يُوجد ضوء استعداد الوسادة الهوائية على مجموعة العدادات، والتي يظهر عليها رمز الوسادة الهوائية.

ويقوم النظام بفحص النظام الكهربائي للوسادة الهوائية للتحقق من عدم وجود أي أعطال. ويُعلمك هذا المصباح عما إذا كانت هناك مشكلة في النظام الكهربائي أم لا. راجع مصباح استعداد الوسادة الهوائية ⇦ ١٢٤.

أين توجد الوسائد الهوائية؟



توجد الوسادة الهوائية الأمامية الخاصة بالسائق في منتصف عجلة القيادة.

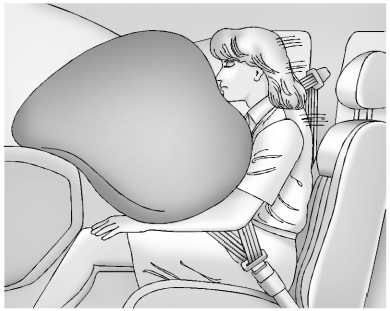

توجد الوسادة الهوائية الأمامية للراكب الأمامي الجالس على الطرف في لوحة أجهزة القياسات الجانبية للراكب.



جانب السائق، جانب الراكب المماثل

توجد الوسائد الهوائية التي تمتص قوة الاصطدام الجانبي والمثبتة في مقاعد السائق والراكب الأمامي الجالس على الطرف في جانب ظهور المقاعد الأقرب إلى الباب.



مظهر من جانب السائق لكابينة فريق، مشابه للمظهر من جانب الراكب في الكابينة المزدوجة والعادية.

توجد الوسائد الهوائية المثبتة في إطار السقف للسائق والراكب الأمامي الخارجي والركاب الذين يجلسون في الصف الثاني على الأطراف في السقف فوق النوافذ الجانبية.

⚠ تحذير

في حالة وجود أي جسم بين الراكب والوسادة الهوائية، فقد لا تنتفخ الوسادة الهوائية بشكل ملائم أو قد تدفع الجسم في اتجاه هذا الراكب مما يتسبب في تعرضه لإصابة جسيمة أو الوفاة. لذا،
(يتبع)

تحذير (يتبع)

يجب عدم وجود أي عائق في مسار الوسادة الهوائية المنفوخة. وبناء عليه، لا تضع أي جسم بين الراكب والوسادة الهوائية ولا تقم بربط أو وضع أي شيء على صرة عجلة القيادة أو على غطاء أية وسادة هوائية أخرى أو بالقرب منه.

لا تستخدم ملحقات المقاعد التي تعوق مسار نفخ الوسائد الهوائية الجانبية الممتصة للصدمات والمثبتة في المقاعد.

ولا تقم بتثبيت أي شيء بسقف المركبة بواسطة الوسائد الهوائية المثبتة في إطار السقف عن طريق توجيه حبل أو عروة شد عبر أي باب أو فتحة النافذة. وفي حالة القيام بذلك، سوف يتم إعاقة مسار الوسادة الهوائية المنفوخة المثبتة في إطار السقف.

متى ينبغي أن تنتفخ الوسادة الهوائية؟

المركبة مجهزة بوسائد هوائية. راجع نظام الوسائد الهوائية ⇦ ٦٤. الوسادات الهوائية هي مصممة لتنتفخ إذا تجاوزت الصدمة الحد المعين من أجل انتفاخ نظام الوسائد الهوائية. وتُستخدم حدود الانتفاخ للتنبؤ بمدى الشدة التي من المحتمل أن يكون عليها الحادث حتى يتسنى نفخ الوسائد الهوائية والمساعدة في تثبيت الركاب. المركبة مزودة بمستشعرات الكترونية تساعد نظام الوسادة الهوائية على تحديد حدة الصدمة. وقد تتفاوت حدود الانتفاخ بالاعتماد على التصميم الخاص بالمركبة.

الوسائد الهوائية الأمامية مصممة للانتفاخ في الحوادث الأمامية إلى الشديدة للمساعدة في تقليل احتمال التعرض لإصابات جسيمة، وبصورة أساسية في رأس وصدر السائق والراكب الأمامي الخارجي.

لا يعتمد نفخ الوسائد الهوائية الأمامية بالأساس على مدى سرعة سير المركبة. بل يعتمد ذلك على الشيء الذي يتم الارتطام به، واتجاه الصدمة، ومدى سرعة إبطاء المركبة.

قد تنتفخ الوسائد الهوائية الأمامية في حادث يقع بسرعات مختلفة اعتمادًا على ما إذا ارتطمت المركبة بشيء يوجد أمامها أو على زاوية منها، وعلى ما إذا كان هذا الشيء ثابتًا أو متحركًا، جامدًا أو لينًا، ضيقًا أو متسعًا.

لم تُصمّم الوسائد الهوائية الأمامية للانتفاخ أثناء انقلاب المركبة أو التصادمات الخلفية أو في العديد من التصادمات الجانبية.

وعلاوة على ذلك، زُودت المركبة بوسائد هوائية أمامية بتقنية عالية. تقوم الوسائد الهوائية الأمامية بالتقنية المتقدمة بضبط المساند حسب إما حدة التصادم أو تفاعل الراكب.

Chevrolet/GMC Silverado 1500 / Sierra/Sierra Denali 1500 Owner Manual
(GMNA-Localizing-MidEast-17382831) - 2024 - CRC - 6/22/23

الوسائد الهوائية الخاصة بالتصادمات الجانبية والمثبتة على المقاعد مصممة لتنتفخ عند وقوع حوادث جانبية ذات تصنيف من معتدل إلى حاد اعتمادًا على موضع قوة التصادم. قد تنتفخ هذه الوسائد الهوائية أيضًا في بعض الصدمات الأمامية المتوسطة إلى الشديدة. الوسائد الهوائية للتصادمات الجانبية المثبتة في المقعد ليست مُصممة للانتفاخ في حالة حدوث الانقلاب أو التصادمات الخلفية. الوسادة الهوائية الخاصة بالاصطدامات الجانبية والمثبتة على المقعد مصممة لتنتفخ ناحية جانب المركبة التي تم الاصطدام بها.

الوسائد الهوائية المثبتة على إطار السقف على المقاعد مصممة لتنتفخ عند وقوع حوادث جانبية ذات تصنيف من معتدل إلى حاد اعتمادًا على موضع قوة التصادم. بالإضافة إلى ذلك، قد تنتفخ هذه الوسائد الهوائية المثبتة على السقف أثناء الانقلاب أو في حالة الاصطدام الأمامي الشديد. لم تُصمّم الوسائد الهوائية المثبتة في إطار السقف للانتفاخ في حالات التصادم الخلفي. قد تنتفخ كلا الوسادتين الهوائيتين المثبتتين في إطار السقف عند تعرض أي من جانبي المركبة للاصطدام، أو في حالة توقع نظام الاستشعار قرب احتمال تعرض المركبة للانقلاب على جانبها أو في أي تصادم أمامي شديد.

في أي حادث معين، لا أحد يمكنه أن يقول ما إذا كان ينبغي على الوسادة الهوائية أن تنتفخ، ببساطة بسبب الأضرار التي ألمت بالمركبة أو تكاليف إصلاحها.

ما الذي يجعل الوسادة الهوائية تنتفخ؟

في حالة أي انتفاخ، يرسل نظام الاستشعار إشارة كهربائية تتسبب في إطلاق غاز من النافخ. ويملأ الغاز الصادر من النافخ الوسادة الهوائية مما يتسبب في اندفاع الوسادة من غلافها. ويعد النافخ والوسادة الهوائية والأجهزة ذات الصلة في مجملها أجزاء من وحدة الوسادة الهوائية.

للإطلاع على مواضع الوسائد الهوائية، راجع أين توجد الوسائد الهوائية؟ ⇦ ٦٦.

كيف تقوم الوسائد الهوائية بالتقييد؟

قد يلامس الركاب في التصادمات الأمامية الشديدة، حتى في حالة ارتدائهم لأحزمة الأمان، عجلة القيادة أو لوحة أجهزة القياسات. كما قد يلامس الركاب في التصادمات الجانبية المتوسطة أو الشديدة، حتى في حالة ارتدائهم لأحزمة الأمان، الجزء الداخلي من المركبة.

تعمل الوسائد الهوائية على تكملة الحماية التي توفرها أحزمة الأمان عن طريق توزيع قوة التصادم بالتساوي أكثر على جسم الراكب.

وقد صُمّمت الوسائد الهوائية المثبتة في السقف التي يمكن أن تنتفخ عند انقلاب المركبة للمساعدة في احتواء رؤوس وصدور الركاب الجالسين في مواضع الجلوس الطرفية في الصفين الأول والثاني. وصُمّمت الوسائد الهوائية المثبتة في السقف التي يمكن أن تنتفخ عند انقلاب المركبة للمساعدة في تقليل خطر التعرض للخروج عنوة من المركبة بشكل كامل أو جزئي عند انقلابها، على الرغم من عدم وجود أي نظام يمكنه الحيلولة دون حدوث كافة حالات الخروج عنوة من المركبة.

ولكن قد لا تقدّم الوسائد الهوائية المساعدة في أنواع عدة من حالات التصادم، ويُعزى ذلك بشكل أساسي إلى أن حركة الراكب لا تكون في اتجاه هذه الوسائد الهوائية. راجع متى ينبغي أن تنتفخ الوسادة الهوائية؟ ⇦ ٦٧.

لذا، لا يجب النظر إلى الوسائد الهوائية إلا على أنها من الأشياء التي تعزز أحزمة الأمان.

ما الذي سوف تراه بعد انتفاخ الوسادة الهوائية؟

بعد انتفاخ الوسائد الهوائية الأمامية والوسائد الهوائية الجانبية الممتصة للصدمات والمثبتة في المقاعد، تتكمش هذه الوسائد بسرعة كبيرة، لدرجة أن بعض الأشخاص من المحتمل ألا يدركوا انتفاخ هذه الوسائد. قد

لا تفتح الوسائد الهوائية المثبتة في إطار السقف إلا بصورة جزئية لبعض الوقت على الرغم من انتفاخها. وقد تظل بعض مكونات وحدة الوسادة الهوائية ساخنة لعدة دقائق. للاطلاع على موضع الوسائد الهوائية، راجع أين توجد الوسائد الهوائية؟ ⇦ ٦٦.

قد تكون أجزاء الوسائد الهوائية التي تلامسك ساخنة، إلا أن درجة سخونتها لا تحول دون ملامستها. وقد يخرج بعض الدخان والغبار من الفتحات الموجودة في الوسائد الهوائية المفرغة. لا يمنع نفخ الوسادة الهوائية الأشخاص من مغادرة السيارة.

⚠ تحذير

قد يوجد غبار في الهواء عند انتفاخ الوسادة الهوائية. وقد يتسبب هذا الغبار في حدوث مشكلات تنفسية لدى الأشخاص الذين لهم تاريخ من الإصابة بالربو أو مشكلات تنفسية أخرى. ولتجنب حدوث هذا، يجب على كل شخص في المركبة الخروج منها متى تيسر له الخروج بأمان. أما إذا كنت تعاني من مشكلات في التنفس ولكن لا تستطيع الخروج من المركبة بعد انتفاخ الوسادة الهوائية، فاحصل على هواء نقي عن طريق فتح

(يتبع)

تحذير (يتبع)

إحدى النوافذ أو أحد الأبواب. وعلاوة على ذلك، إذا واجهت مشكلات في التنفس بعد انتفاخ الوسادة الهوائية، فيجب عليك السعي للحصول على الرعاية الطبية.

المركبة مزودة بميزة قد تفتح أقفال الأبواب، وتشغل المصابيح الداخلية، وتشغل مؤشرات التحذير الوامضة، وتغلق نظام الوقود بعد انتفاخ الوسائد الهوائية بشكل أوتوماتيكي. يمكنك تنشيط الميزة كذلك دون نفخ الوسادة الهوائية، بعد حدث يتجاوز فترة زمنية محددة مسبقًا. بعد إيقاف تشغيل المركبة، ثم تشغيلها مرة أخرى، سيعود نظام الوقود إلى وضع التشغيل العادي؛ ويمكن قفل الأبواب حينها كما يمكن إيقاف تشغيل المصابيح الداخلية وكذلك إيقاف تشغيل أضواء التحذير بالمخاطر الغمازة باستخدام عناصر التحكم لهذه الميزات. إذا تعرض أي من هذه الأنظمة للتلف في حادث تصادم، فقد لا يؤدي وظيفته بعد ذلك كالمعتاد.

⚠ تحذير

كما أن اصطدامًا كافيًا لفتح الوسائد الهوائية قد يسبب أيضًا أضرارًا بوظائف هامة في المركبة، مثل نظام الوقود ونظامي الفرامل والتوجيه، إلخ. حتى وإن بدت المركبة قابلة للقيادة بعد اصطدام معتدل، فقد توجد أضرار مخفية يمكن أن تجعل القيادة الآمنة أمرًا صعبًا.

عليك توخي الحذر إذا أردت محاولة إعادة بدء تشغيل المحرك بعد وقوع اصطدام.

يتعرض الزجاج الأمامي في العديد من الحوادث التي تكون بالشدة التي تؤدي إلى انتفاخ الوسادة الهوائية للكسر بسبب تشوه المركبة. قد ينكسر الزجاج الأمامي أيضًا بفعل الوسادة الهوائية للراكب الأمامي الجالس على الطرف.

- الوسائد الهوائية مصممة للانتفاخ مرة واحدة فقط. وبعد انتفاخ الوسادة الهوائية، ستكون بحاجة لبعض الأجزاء الجديدة لنظام الوسائد الهوائية. وإذا لم تحصل على هذه الأجزاء الجديدة، فلن يوفر لك نظام الوسائد الهوائية المساعدة اللازمة لحمايتك في أي اصطدام آخر. وسيشتمل النظام الجديد على وحدات

الوسائد الهوائية، كما يُحتمل اشتماله على أجزاء أخرى. ويغطي دليل خدمة المركبة الحاجة لاستبدال الأجزاء الأخرى.

- المركبة مجهزة بوحدة تشخيص واستشعار للحادث تعمل على تسجيل المعلومات بعد وقوع أي حادث. راجع تسجيل بيانات المركبة والخصوصية ⇦ ٤٢٨ ومسجلات بيانات الحدث ⇦ ٤٢٨.
- لا تسمح إلا للفنيين المؤهلين فقط بالقيام بأعمال صيانة نظام الوسائد الهوائية. فقد تعني الصيانة غير الملائمة عدم عمل نظام الوسائد الهوائية بشكل ملائم. لذا، قم بزيارة الوكيل للحصول على الصيانة اللازمة.

زر تعطيل ميزة اكتشاف الانقلاب

بعض أنشطة القيادة العنيفة خارج الطرق مثل تسلق الصخور والقيادة في التلال الرملية قد تتسبب في تحرك المركبة بصورة خطيرة. واعتمادًا على ظروف أخرى للقيادة، تعتبر قيادة المركبة في هذه الظروف الخطيرة سببًا في انتفاخ الوسائد الهوائيةالمثبتة في إطار السقف الخاصة بالانقلاب حتى لو لم تكن المركبة فعليًا على وشك الانقلاب. إذا كانت مجهزة بذلك، يمكن استخدام زر تعطيل ميزة اكتشاف الانقلاب لإيقاف تشغيل نظام اكتشاف الانقلاب مؤقتًا الذي قد يتسبب في انتفاخ الوسائد الهوائية المثبتة في إطار السقف وشدادات حزام الأمان عندما تكون المركبة على وشك الانقلاب على جانبها.



إذا كانت مجهزة بذلك، سيكون زر تعطيل اكتشاف الانقلاب على الساق الأوسط في الموضع الأول أو الثاني أو الثالث.

⚠ تحذير

يعمل زر تعطيل ميزة اكتشاف الانقلاب على تعطيل انتفاخ الوسائد الهوائية المثبتة في إطار السقف وشدادات أحزمة الأمان في حالة انقلاب المركبة.
(يتبع)

تحذير (يتبع)

يمكنك التعرض للإصابة الشديدة أو الموت في حالة انقلاب المركبة مع عدم انتفاخ الوسائد الهوائية في السقف أو تعطيل شدادات أحزمة الأمان. راجع نظام الوسائد الهوائية ⇦ ٦٤.

عند تشغيل المركبة لأول مرة، يتم تمكين جميع الوسائد الهوائية في وشدادات أحزمة الأمان. لإيقاف تشغيل نظام اكتشاف الانقلاب يدويًا بحيث لا تنتفخ الوسائد الهوائية المثبتة في إطار السقف ولا تعمل شدادات أحزمة الأمان أثناء انقلاب المركبة:

١. أدر مفتاح الإشعال إلى وضع التشغيل.
٢. اضغط مع الاستمرار على زر تعطيل اكتشاف الانقلاب لحين سماع صوت صفارة. سيضيء مؤشر حالة نظام اكتشاف الانقلاب في الكونسول العلوي وسيظل مضيئًا عند إيقاف تشغيل نظام اكتشاف الانقلاب. راجع مؤشر حالة نظام اكتشاف الانقلاب ⇦ ١٢٥.

في حالة إيقاف تشغيل نظام اكتشاف الانقلاب، فلن تنتفخ الوسائد الهوائية المثبتة في إطار السقف ولن تعمل شدادات أحزمة الأمان كذلك في حالة انقلاب المركبة. وستظل الوسائد الهوائية المثبتة في إطار السقف وشدادات أحزمة الأمان عُرضة للانتفاخ والتشغيل في التصادمات الأمامية

والجانبية المتوسطة إلى العنيفة، كما ستظل شدادات أحزمة الأمان تعمل في التصادمات الخلفية المتوسطة إلى العنيفة.

لتشغيل نظام اكتشاف الانقلاب مرة أخرى، أوقف تشغيل الإشعال أو اضغط مع الاستمرار على زر تعطيل نظام اكتشاف الانقلاب لحين سماع صفارة. عند تشغيل نظام اكتشاف الانقلاب مرة أخرى سينطفئ مؤشر حالة نظام اكتشاف الانقلاب الموجود في الكونسول العلوي. راجع مؤشر حالة نظام اكتشاف الانقلاب ⇦ ١٢٥.

⚠ تحذير

إذا أضاء مصباح استعداد الوسادة الهوائية وظل مضيئاً، فهذا يعني وجود خطأ ما في نظام الوسائد الهوائية. على سبيل المثال، يمكن أن تتنفخ الوسائد الهوائية المثبتة في إطار السقف حتى في حالة إيقاف تشغيل نظام اكتشاف الانقلاب.

إذا ظل المصباح الذي يشير إلى أن الوسادة الهوائية جاهزة مضيئاً، فاصطحب المركبة للصيانة على الفور. راجع مؤشر حالة نظام اكتشاف الانقلاب ⇦ ١٢٥ للحصول على المزيد من المعلومات، بما في ذلك معلومات الأمان المهمة.

نظام استشعار الراكب

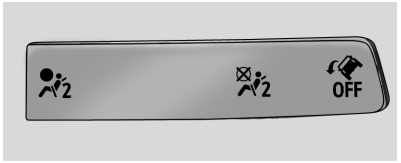

مع تعطيل ميزة اكتشاف الانقلاب

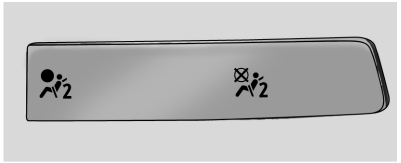

دون تعطيل ميزة اكتشاف الانقلاب

يوجد بالسيارة نظام استشعار الراكب خاص بموضع الراكب الأمامي الطرفي. وسيضيء مؤشر حالة الوسادات الهوائية للراكب على الكونسول العلوي عند بدء تشغيل المركبة.

وسيكون رمزا التشغيل وإيقاف التشغيل مرئيين أثناء فحص النظام. عند انتهاء فحص النظام فسوف يظهر إما رمز التشغيل أو رمز إيقاف التشغيل. راجع مؤشر حالة الوسادة الهوائية للراكب ⇦ ١٢٥.

يوقف نظام استشعار الراكب تشغيل الوسادة الهوائية الأمامية للراكب الأمامي الطرفي في ظل ظروف معينة. لا تتأثر أي وسادة هوائية أخرى بنظام استشعار الراكب.

يعمل نظام استشعار الراكب بحساسات تعد جزءًا من مقعد الراكب الأمامي الطرفي وحزام الأمان. وقد تم تصميم الحساسات للكشف عن وجود راكب جالس بشكل صحيح، وتحديد ما إذا كان ينبغي تنشيط الوسادة الهوائية الأمامية للراكب الأمامي الطرفي للانتفاخ أم لا.

ووفقًا لإحصاءات الحوادث، فإن الأطفال يكونون في وضع أكثر أمنًا عند تثبيتهم بشكل ملائم في مقعد خلفي في مقعد الأطفال الصحيح الملائم لأوزانهم وأحجامهم.

يلزم تقييد الأطفال ١٢ عامًا أو أقل في مقعد خلفي بالمركبة.

ولا تقم مطلقًا بوضع مقعد الأطفال المتجه للخلف في الأمام. وذلك لأن المخاطر التي يتعرض لها الطفل المواجه للخلف كبيرة جدًا في حال انتفخت الوسادة الهوائية.

⚠ تحذير

قد يتعرض الطفل الجالس في مقعد أمان أطفال مواجه للخلف لإصابة جسيمة أو الوفاة في حالة انتفاخ الوسادة الهوائية الأمامية للراكب. وهذا يُعزى إلى أن ظهر مقعد الأطفال المتجه للخلف قد يكون قريبًا للغاية من الوسادة الهوائية المنفوخة. وقد يتعرض الطفل الجالس في مقعد أمان أطفال مواجه للأمام لإصابة جسيمة أو الوفاة في حالة انتفاخ الوسادة الهوائية الأمامية للراكب، وكان مقعد الراكب في موضع أمامي.

وحتى لو قام نظام استشعار الركاب بإيقاف تشغيل الوسادة الهوائية الأمامية للراكب، فلا يوجد أي نظام آمن من التعطل؛ حيث إنه لا أحد يستطيع أن يضمن عدم انتفاخ الوسادة الهوائية في ظل بعض الظروف غير العادية، على الرغم من إيقاف تشغيلها.

ولا تقم مطلقًا بوضع نظام أمان الأطفال المتجه للخلف في المقعد الأمامي، حتى إذا كانت الوسادة الهوائية قيد إيقاف التشغيل. وفي حالة تأمين نظام أمان مقاعد الأطفال المتجه للأمام في مقعد الراكب الأمامي الطرفي، فينبغي دائمًا تحريك المقعد للخلف إلى أقصى حد (يتبع)

تحذير (يتبع)

ممكن. ويفضل تثبيت أنظمة أمان مقاعد الأطفال في المقعد الخلفي. يجب مراعاة استخدام مركبة أخرى لنقل الأطفال عندما يكون المقعد الخلفي غير متوفرًا.

إذا لم تكن المركبة مزودة بمقعد خلفي يستوعب مقعد الطفل المتجه للخلف، فينبغي عدم تركيب مقعد الطفل المتجه للخلف في المركبة حتى إذا تم إيقاف تشغيل الوسادة الهوائية.

تم تصميم نظام استشعار الراكب لإيقاف تشغيل الوسادة الهوائية الأمامية للراكب الأمامي الطرفي في حالة:

- لم يكن هناك أحد جالس في مقعد الراكب الأمامي الطرفي.
- إقرار النظام بوجود رضيع في مقعد الأطفال.
- قام الراكب الأمامي الطرفي من على المقعد لفترة من الوقت.

عندما يقوم نظام استشعار الراكب بإيقاف تشغيل الوسادة الهوائية الأمامية للراكب الأمامي الطرفي، فإن مؤشر إيقاف التشغيل سيضيء، ويظل كذلك لتذكيرك بأن الوسادة الهوائية ليست قيد التشغيل. راجع مؤشر حالة الوسادة الهوائية للراكب ⇦ ١٢٥.

لقد تم تصميم نظام استشعار الراكب لتشغيل الوسادة الهوائية الأمامية للراكب الأمامي الطرفي في أي وقت يستشعر فيه النظام أن شخصًا ما ذا حجم كبير يجلس بشكل صحيح في مقعد الراكب الأمامي الطرفي.

وعندما يسمح نظام استشعار الراكب بتفعيل الوسادة الهوائية، سيضئ مؤشر التشغيل، ويظل مضيئًا لتذكيرك بأن الوسادة الهوائية قيد التشغيل.

وبالنسبة لبعض الأطفال، بما في ذلك الأطفال الذين يجلسون في مقاعد أمان الأطفال والأشخاص البالغون ضئال الحجم، قد يوقف نظام استشعار الراكب تشغيل الوسادة الهوائية الأمامية للراكب الأمامي الطرفي أو لا يوقف تشغيلها، اعتمادًا على وضع جلوس الشخص وبنيته الجسمية. لذا، يجب على كل شخص في المركبة لديه نظام أمان أطفال لطفل قد كبر سنًا ارتداء حزام الأمان بشكل ملائم — سواء أكانت تتوفر وسادة هوائية لهذا الشخص أم لا.

⚠ تحذير

إذا أضاء مصباح استعداد الوسادة الهوائية وظل مضيئًا، فهذا يعني وجود خطأ ما في نظام الوسائد الهوائية. وللمساعدة في تجنب تعرضك أو تعرض الأشخاص (يتبع)

تحذير (يتبع)

الآخرين للإصابة، اصطحب المركبة إلى مركز الخدمة في أقرب وقت ممكن. راجع مصباح استعداد الوسادة الهوائية ⇦ ١٢٤ للحصول على المزيد من المعلومات، بما في ذلك معلومات الأمان المهمة.

في حالة إضاءة مؤشر التشغيل لمقعد أمان الأطفال

لقد تم تصميم نظام استشعار الراكب لإيقاف تشغيل الوسادة الهوائية الأمامية للراكب الأمامي الطرفي إذا استشعر النظام وجود طفل رضيع في مكان تثبيت الطفل. في حالة تركيب مقعد طفل وإضاءة مؤشر التشغيل:

١. أوقف تشغيل المركبة.

٢. قم بإزالة مقعد الطفل من المركبة.

٣. قم بإزالة أي أشياء إضافية من المقعد مثل البطاطين أو الوسادات أو أغطية المقاعد أو سخانات المقاعد أو مدلّكات المقاعد.

٤. أعد تركيب مقعد الطفل بإتباع التوجيهات المقدمة من الشركة المصنعة لمقعد الطفل وارجع إلى تثبيت مقاعد الأطفال (مع حزام الأمان في المقعد الأمامي الأوسط) ⇦ ٩٩ او تثبيت مقاعد الأطفال (مع حزام الأمان في المقعد الخلفي) ⇦ ٩٣ او تثبيت مقاعد الأطفال (مع حزام الأمان في مقعد الراكب الأمامي) ⇦ ٩٦.

تأكد من أن مثبت حزام الأمان مقفل بسحب حزام الكتف ليخرج بالكامل من المثبت عند تركيب نظام أمان الأطفال، حتى إذا كان نظام أمان الأطفال مزودًا بقفل لحزام الأمان. عند ضبط قفل الماسك، يمكن إحكام ربط الحزام لكن لا يمكن سحبه خارج الماسك.

٥. إذا ظل مؤشر التشغيل مضيئاً بعد إعادة تركيب مقعد الطفل وإعادة تشغيل المركبة، فأوقف تشغيل المركبة. وبعد ذلك، قم بإمالة ظهر المقعد بالمركبة قليلاً وضبط وسادة المقعد، إن كانت قابلة للضبط، للتأكد من عدم دفع ظهر المقعد بالمركبة مقعد الطفل في وسادة المقعد.

وتأكد كذلك من عدم انحشار مقعد الطفل أسفل مسند الرأس بالمركبة. وفي حالة حدوث هذا، قم بضبط مسند الرأس. راجع مساند الرأس ⇦ ٤٧.

٦. أعد تشغيل المركبة.

قد يوقف نظام استشعار الراكب تشغيل الوسادات الهوائية للطفل الجالس في مقعد الطفل أو لا يوقف تشغيلها، وهذا يعتمد على حجم الطفل. ويفضل تثبيت أنظمة أمان مقاعد الأطفال في المقعد الخلفي. يجب مراعاة استخدام مركبة أخرى لنقل الأطفال عندما يكون المقعد الخلفي غير متوفرًا. ولا تقم مطلقًا بوضع نظام أمان الأطفال المتجه للخلف في المقعد الأمامي، حتى إذا لم يكن مؤشر التشغيل مضيئاً.

في حالة إضاءة مؤشر إيقاف التشغيل لأي راكب بحجم شخص بالغ



إذا كان هناك شخص بحجم بالغ يجلس في مقعد الراكب الأمامي الطرفي، ولكن كان مؤشر إيقاف التشغيل مضيئاً، فيمكن أن يكون ذلك بسبب عدم جلوس هذا الشخص في المقعد بشكل صحيح أو بسبب تعشيق ميزة قفل نظام أمان الأطفال. استخدم الخطوات التالية للسماح للنظام بالكشف عن هذا الشخص، ولتنشيط الوسادة الهوائية الأمامية للراكب الأمامي الطرفي:

١. أوقف تشغيل المركبة.
٢. قم بإزالة أي مواد إضافية من المقعد مثل البطاطين أو الوسادات أو أغطية المقاعد أو سخانات المقاعد أو مدّلكات المقاعد.
٣. ضع ظهر المقعد في وضع عمودي بشكل كامل.
٤. اطلب من الشخص الجلوس في وضع عمودي في المقعد مع توسطه على وسادة المقعد وبسط رجليه بشكل مريح.
٥. إذا تم سحب جزء الكتف من حزام الراكب حتى نهايته، فسيتم تعشيق قفل تثبيت الأطفال. وهذا ما قد يسبب بدون قصد أن يقوم نظام استشعار الراكب بإيقاف عمل الوسادة الهوائية لبعض الركاب ممن هم بحجم البالغين. إذا حدث هذا الأمر، يمكنك فك ربط الحزام وإعادته بالكامل ثم ربط الحزام مرة أخرى دون سحب الحزام إلى الخارج حتى النهاية.
٦. أعد تشغيل المركبة واطلب من الشخص البقاء في هذا الوضع لمدة دقيقتين أو ثلاث دقائق بعد إضاءة مؤشر التشغيل.

⚠ تحذير

إذا تم إطفاء الوسادة الهوائية للراكب الطرفي الأمامي لراكب بالغ، فلن يتم نفخ الوسادة الهوائية وحماية ذلك الشخص في الصدام، وينتج عن ذلك مخاطر متزايدة لحدوث إصابة خطيرة أو الموت. لا ينبغي أن يركب شخص بالغ في مقعد الراكب الطرفي الأمامي، في حالة إضاءة مؤشر إيقاف تشغيل الوسادة الهوائية للراكب.

عوامل إضافية تؤثر على تشغيل النظام

تساعد أحزمة الأمان في المحافظة على بقاء الراكب في مكانه على المقعد أثناء مناورات المركبة واستخدام الفرامل، مما يساعد نظام استشعار الراكب في المحافظة على حالة الوسادة الهوائية للراكب. راجع "أحزمة الأمان" و"نظام أمان الأطفال" في الفهرس لمزيد من المعلومات حول أهمية الاستخدام الصحيح لمقعد الطفل.

وقد يؤثر وجود طبقة سميكة من المواد الإضافية، مثل وجود بطانية أو وسادة أو تجهيزات ما بعد البيع مثل أغطية المقاعد ومدفآت المقاعد ومدّلكات المقاعد على كفاءة عمل نظام استشعار الراكب. ونحن نوصيك بعدم استخدام أغطية المقاعد أو تجهيزات ما بعد البيع الأخرى باستثناء ما تعتمده شركة جنرال موتورز لمركبتك. انظر إضافة معدات إلى المركبة المجهزة بوسائد هوائية ⇦ ٧٥ للاطلاع على المزيد من المعلومات حول التعديلات التي قد تؤثر على كيفية عمل النظام.

قد يُضيء مؤشر التشغيل في حالة وضع أي جسم مثل حقيبة الملفات أو حقيبة اليد أو كيس البقالة أو الكمبيوتر المحمول أو أي جهاز إلكتروني آخر على مقعد شاغر. وفي حالة عدم الرغبة في ذلك، فقم بإزالة الجسم من المقعد.

⚠ تحذير

قد يتعارض تخزين الأشياء أسفل مقعد الراكب أو بين وسادة مقعد الراكب وظهر المقعد مع التشغيل الملائم لنظام استشعار الراكب.

صيانة المركبات المجهزّة بوسائد هوائية

تؤثر الوسائد الهوائية على كيفية تقديم الخدمة للمركبة. وعلاوة على ذلك، توجد أجزاء من نظام الوسائد الهوائية في أماكن عدة داخل المركبة. وتتوفر معلومات حول صيانة المركبة ونظام الوسائد الهوائية لدى وكيلك وفي دليل الخدمة.

⚠ تحذير

قد تظل الوسادة الهوائية منتفخة أثناء الخدمة غير الملائمة لمدة تصل إلى ١٠ ثوانٍ بعد إيقاف تشغيل المركبة وفصل البطّارية. وقد تتعرض للإصابة إذا كنت قريبًا من أية وسادة هوائية عند انتفاخها. لذا، تجنب الموصلات صفراء اللون. فمن المحتمل أن تكون جزءًا من نظام الوسائد الهوائية. ولذلك، تأكد من اتباع إجراءات الصيانة الملائمة، وتأكد كذلك من أن الشخص الذي يقوم بأعمال الصيانة لك هو شخص مؤهل للقيام بذلك.

إضافة معدات إلى المركبة المجهزة بوسائد هوائية

عند إضافة ملحقات من شأنها أن تغير من الهيكل أو نظام ممتص الصدمات أو الارتفاع أو الواجهة الأمامية أو اللوح المعدني الجانبي بالمركبة، فإنها قد تحول دون تشغيل نظام الوسادات الهوائية بشكل ملائم.

يمكن أن يتأثر تشغيل نظام الوسادة الهوائية أيضًا بتغيير أي جزء من الأجزاء التالية، بما في ذلك عمليات الإصلاح أو الاستبدال غير الصحيح:

- نظام الوسادة الهوائية، بما في ذلك وحدات الوسادة الهوائية أو أجهزة استشعار التصادم الأمامي أو الجانبي أو وحدة الاستشعار والتشخيص أو أسلاك الوسادة الهوائية
- المقاعد الأمامية، بما في ذلك الخياطة أو الطبقات أو السحابات
- أحزمة الأمان
- عجلة القيادة أو لوحة العدادات أو الكونسول العلوي أو كسوة السقف أو كسوة زخرفة العمود
- سدادات الباب الداخلية، بما في ذلك مكبرات الصوت

يتوافر لدى الوكيل الذي تتعامل معه وكذلك بدليل الخدمة الخاص بك معلومات حول موضع وحدات الوسادة الهوائية وأجهزة الاستشعار ووحدة الاستشعار والتشخيص وأسلاك الوسادة الهوائية بالإضافة إلى إجراءات الاستبدال المناسبة.

وعلاوة على ذلك، جُهزّت المركبة بنظام استشعار الراكب لموضع الراكب الأمامي الخارجي، والذي يشتمل على مستشعرات تعد جزء من مقعد الراكب. وقد لا يعمل نظام استشعار الراكب بشكل ملائم في حالة استبدال كسوة المقعد الأصلية بأغطية أو تجهيز داخلي أو كسوة غير معتمدة من شركة جنرال موتورز أو بأغطية أو تجهيز داخلي أو كسوة معتمدة من شركة جنرال موتورز إلا أنها مصممة لمركبة مختلفة عن مركبتك. أي جسم مثبت أسفل فرش القماش أو أعلاه، مثل تجهيزة تدفئة للمقعد، تجهيزة أو وسادة لتعزيز الراحة ضمن الملحقات المتوفرة بالأسواق، قد تتسبب في التشويش على تشغيل نظام استشعار الراكب. وقد يحول هذا دون انتفاخ الوسادة (الوسائد) الهوائية للراكب بشكل ملائم أو يحول دون إيقاف نظام استشعار الراكب تشغيل الوسادة (الوسائد) الهوائية للراكب بشكل ملائم. راجع نظام استشعار الراكب ⇦ ٧١.

إذا كانت المركبة مجهزة بوسائد هوائية مثبتة بإطار السقف للانتفاخ عند انقلاب المركبة، فانظر الإطارات والعجلات المصممة بأحجام مختلفة ⇦ ٣٧٥ للإطلاع على المعلومات المهمة الإضافية.

إذا كان يلزم إجراء تعديل على المركبة بسبب إعاقة لديك وكانت لديك أسئلة حول ما إذا كانت هذه التعديلات ستؤثر على نظام الوسادات الهوائية بالمركبة، أو إذا كانت لديك أسئلة حول إمكانية تأثر نظام الوسادات الهوائية بتعديل المركبة لأي سبب آخر، راجع الوكيل الذي تتعامل معه.

فحص نظام الوسائد الهوائية

لا يحتاج نظام الوسائد الهوائية لعملية صيانة أو استبدال مجدولة بشكل منتظم. وتحقق من عمل مصباح تجهيز الوسادة الهوائية. راجع مصباح استعداد الوسادة الهوائية ⇦ ١٢٤.

تنبيه

قد لا تعمل الوسادة الهوائية بشكل ملائم في حالة تلف أو فتح أو كسر غلاف الوسادة الهوائية. لذا، لا تقم بفتح أو كسر أغلفة الوسائد الهوائية. وفي حالة وجود أي أغطية وسائد هوائية مفتوحة أو مكسورة، فينبغي استبدال الغطاء و/أو وحدة الوسادة الهوائية. للاطلاع على موضع الوسائد الهوائية، راجع أين توجد الوسائد الهوائية؟ ⇦ ٦٦. لذا، قم بزيارة الوكيل للحصول على الصيانة اللازمة.

استبدال أجزاء نظام الوسادة الهوائية بعد وقوع حادث

⚠ تحذير

يمكن لأي حادث تعريض أنظمة الوسادة الهوائية في المركبة للتلف. ومن ثم، قد لا يعمل نظام الوسائد الهوائية التالف (يتبع)

تحذير (يتبع)

بشكل ملائم وقد لا يحميك أو يحمي الركاب في أي حادث، مما يؤدي إلى التعرض لإصابات جسيمة أو الوفاة. وللمساعدة في التحقق من عمل أنظمة الوسادة الهوائية بشكل ملائم بعد أي حادث، اصطحب المركبة لأي مركز خدمة لفحص أنظمة أحزمة الأمان وإجراء أية عمليات استبدال لازمة في أقرب وقت ممكن.

ستكون بحاجة لاستبدال أجزاء نظام الوسادة الهوائية في حالة انتفاخ أية وسادة هوائية. لذا، قم بزيارة الوكيل للحصول على الصيانة اللازمة.

إذا استمرت إضاءة مصباح تجهيز الوسادة الهوائية بعد بدء تشغيل المركبة أو أضاء أثناء قيادتك للمركبة، فقد يدل هذا على عدم عمل نظام الوسائد الهوائية بشكل ملائم. لذا، قم بزيارة مركز خدمة المركبة على الفور. راجع مصباح استعداد الوسادة الهوائية ⇦ ١٢٤.

مقاعد الأطفال

الأطفال الأكبر سناً

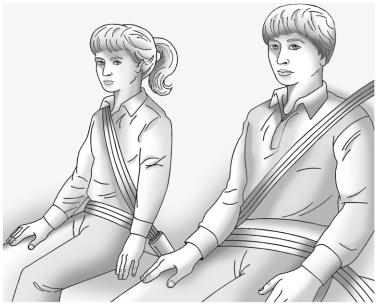

يجب على الأطفال الأكبر سنًا الذين تجاوز حجمهم المقاعد المعززة ارتداء أحزمة أمان المركبة. يرجى الرجوع إلى كيفية وضع أحزمة أمان المقعد بشكل مناسب ⇦ ٥٨.

وتبين تعليمات الشركة المصنعة المرفقة مع المقعد المعزز حدود وزن هذه المقاعد المعززة وارتفاعها. استخدم مقعدًا معززًا مزودًا بحزام كتف - حضن إلى أن يتجاوز الطفل اختبار الملائمة الوارد أدناه:

- اجلس على المقعد مع إرجاع ظهرك للخلف قدر الإمكان. هل تنثني الركبتان عند حافة المقعد؟ إذا كانت الإجابة بنعم، فاستمر في الاختبار. وإذا كانت الإجابة بلا، فعد إلى المقعد المعزز.
- قم بربط حزام الكتف-الحضن. هل يستند حزام الكتف على الكتف؟ إذا كانت الإجابة بنعم، فاستمر في الاختبار. وإذا كانت الإجابة بلا، إذن عد إلى المقعد المعزز.
- هل يسقط حزام الحضن إلى أسفل ويعتمد على الوركين، بحيث يلامس الفخذين؟ إذا كانت الإجابة بنعم، فاستمر في الاختبار. وإذا كانت الإجابة بلا، فعد إلى المقعد المعزز.
- هل يمكن المحافظة على ربط حزام الأمان الملائم طوال الرحلة؟ إذا كانت الإجابة بنعم، فاستمر في الاختبار. وإذا كانت الإجابة بلا، فعد إلى المقعد المعزز.

سؤال:

ما هي الطريقة المناسبة لارتداء أحزمة الأمان؟

ءغابع:

يجب ارتداء الأطفال الأكبر سنًا لحزام الكتف - الحضن والحصول على التقييد الإضافي الذي يوفره حزام الكتف. ويجب عدم مرور حزام الكتف من فوق الوجه أو الرقبة. كما يجب ارتداء حزام الحضن بإحكام أسفل الوركين، بحيث يلامس فقط الجزء العلوي من الفخذين. وينقل هذا الوضع قوة الحزام إلى عظام حوض الطفل في أي حادث. وعلاوة على ذلك، يجب عدم ارتداء حزام الأمان مطلقًا فوق البطن، والذي من شأنه أن يتسبب في التعرض لإصابات داخلية جسيمة أو مميتة في أي حادث.

وفقًا للإحصاءات الخاصة بالحوادث، يكون الأطفال أكثر أمانًا عن جلوسهم بشكل صحيح في الجزء الخلفي من المركبة والتزامهم بالمقاعد المخصصة لهم.

وقد يتعرض الأطفال غير المثبتين في المركبة للارتطام بالأشخاص الآخرين المرتدين لأحزمة الأمان، أو قد يتعرضون للخروج عنوة من المركبة. وسيكون الأطفال الأكبر سنًا في حاجة لاستخدام أحزمة الأمان بشكل ملائم.

⚠ تحذير

لا تسمح مطلقًا لأكثر من طفل بارتداء حزام الأمان نفسه. لن يتمكن حزام الأمان من توزيع قوة الاصطدام بشكل ملائم. وقد يتعرض الأطفال في حالة وقوع حادث إلى الارتطام ببعضهم البعض مما يعرضهم لإصابات جسيمة. ولذلك، يجب استخدام شخص واحد فقط لحزام الأمان في كل مرة.



⚠ تحذير

لا تسمح لأي طفل ارتداء حزام الأمان الذي يمر فوق الكتف أسفل الذراعين أو خلف الظهر. يمكن أن يتعرض الطفل لإصابة جسيمة عند عدم ارتدائه لحزام الكتف - الحاضن بشكل ملائم. حيث من المحتمل ألا يثبت حزام الكتف الطفل في حالة وقوع حادث. وقد يتحرك الطفل للأمام بصورة كبيرة، مما يزيد من فرصة تعرضه للإصابة في الرقبة والرأس. كما قد يتعرض الطفل للانزلاق أسفل حزام الحاضن. وعندئذ، قد ترتكز قوة الحزام على البطن بشكل كامل. مما قد يتسبب

(يتبع)

تحذير (يتبع)

في تعرضك لإصابات خطيرة أو مميتة. ويجب تمرير حزام الكتف فوق الكتف وعبر الصدر.



الرضّع والأطفال الأصغر سناً

يحتاج كل شخص في المركبة للحماية! وهذا يشمل الرّضع وجميع الأطفال الآخرين. فلن تغير المسافة المقطوعة أو عمر وحجم الراكب حاجة كل شخص لاستخدام وسائل التقييد المتعلقة بالأمان.

⚠ تحذير

يمكن أن يتعرّض الأطفال لإصابة خطرة أو للوفاة إذا قاموا بوضع حزام الكتف خلف ظهرهم أو تحت ساقيهم أو إذا قاموا بلفّه حول عنقهم. يمكن إحكام إغلاق حزام الكتف حال قفله ولكن لا يمكن فكه. يتم قفل حزام الكتف عند سحبه على طول المسافة خارج الشداد. ويتم إلغاء قفل حزام الكتف عند السماح بتراجعه بالكامل داخل الشداد، ولكن لا يمكن حدوث ذلك في حال التفافه حول الطفل. لذلك، لا تترك الأطفال بمفردهم مطلقًا في المركبة دون مراقبة ولا تسمح مطلقًا للأطفال بربط أحزمة الأمان بشكل خاطئ أو بالعبث بها.

ويجب تمتع الرّضع والأطفال صغار السن في كل مرة يركبون فيها المركبة بالحماية التي توفرها مقاعد الأطفال الملائمة. وذلك يُعزى إلى أن نظام أحزمة أمان المركبة ونظام وسائدها الهوائية لم يُصَمّما لهؤلاء الأطفال الأصغر سنًا والرّضع.

فقد يتعرض الأطفال غير المقيدين بشكل ملائم للارتطام بالأشخاص الآخرين أو قد يخرجون عنوة من المركبة.

⚠ تحذير

لا تحمل مطلقًا أي رضيع أو طفل أثناء الركوب في المركبة. وهذا يُعزى إلى أن أي رضيع أو طفل سيصبح ثقيل الوزن للغاية بفعل قوة الاصطدام بحيث يتعذر الإمساك به أثناء الحادث. على سبيل المثال، في حالة وقوع حادث والمركبة تسير بسرعة ٤٠ كم/ساعة (٢٥ ميلاً في الساعة)، سوف يصبح الرضيع الذي يبلغ وزنه ٥,٥ كغم (١٢ رطلاً) فجأة بقوة ١١٠ كغم (٢٤٠ رطلاً) على ذراعي الشخص. لذا، يجب تثبيت أي رضيع أو طفل صغير في مقعد أمان أطفال ملائم.



⚠ تحذير

قد يتعرض الأطفال الذين يقفون مقابل أية وسادة هوائية أو بالقرب منها عند انتفاخها لإصابة جسيمة أو الوفاة. ولا تقم مطلقًا بوضع مقعد الأطفال المتجه للخلف في المقعد الأمامي الطرفي. ومن ثم، قم بتثبيت مقعد الأطفال المتجه للخلف في أي مقعد خلفي. ويُفضل تثبيت مقعد الأطفال المتجه للأمام في أي مقعد خلفي. وفي حالة ضرورة تثبيت مقعد أطفال يتجه للأمام في المقعد الأمامي الطرفي، قم دومًا بتحريك مقعد الراكب الأمامي للخلف إلى أقصى حد ممكن.



أنظمة أمان الأطفال هي أجهزة تُستخدم لإحكام جلوس الطفل أو تثبيته في موضعه في المركبة وتسمى أحيانًا مقاعد الأطفال أو مقاعد السيارة.

توجد ثلاثة أنواع رئيسية من أنظمة أمان الأطفال:

- نظام أمان الأطفال المتجه للأمام
- نظام أمان الأطفال المتجه للخلف
- المقاعد المعززة المزودة بحزام للتثبيت في الموضع

يعتمد تحديد نظام أمان الأطفال المناسب لطفلك على حجمه ووزنه وعمره وأيضًا على ما إذا كان نظام أمان الأطفال هذا يتوافق مع المركبة التي سيتم استخدامه بها أم لا.

تتوافر العديد من الطرز المختلفة لكل نوع من أنواع أنظمة أمان الأطفال. عند شراء نظام أمان الأطفال، تأكد من أنه مصمم للاستخدام في السيارة ومصمم من قبل مُصنع حقيقي لنظام أمان الأطفال.

يرد في دليل التعليمات الذي يتم توفيره مع نظام أمان الأطفال القيود المتعلقة بالوزن والطول الخاصة بنظام أمان الطفل الخاص هذا. وبالإضافة إلى ذلك، يتوفر العديد من أنظمة أمان الأطفال التي تناسب الأطفال من ذوي الاحتياجات الخاصة.

⚠ تحذير

لتقليل خطر تعرض العنق والرأس للإصابة في حال وقوع حادث، ينبغي تأمين الأطفال والرضع في أنظمة أمان للأطفال مواجهة للخلف وذلك للأطفال حتى عمر سنتين، أو لحين بلوغهم الحد الأقصى للطول والوزن المحدد لاستخدام أنظمة أمان الأطفال.

⚠ تحذير

لا تزال عظام وركي أي طفل صغير السن صغيرة جدًا بحيث لا يظل حزام أمان المركبة في وضع منخفض على عظام الوركين، وهذا ما يفترض أن يكون عليه حزام الأمان. وبدلاً عن ذلك، قد يستقر حزام الأمان حول بطن الطفل. وفي هذه الحالة، قد يضغط الحزام بقوة في حالة وقوع أي حادث على منطقة الجسم التي لا تحميها أية بنية عظمية. وقد يتسبب هذا بمفرده في تعرض الطفل لإصابات خطيرة أو مميتة. وللحد من خطر التعرض لإصابات جسيمة أو مميتة خلال أي حادث، يجب تثبيت الأطفال صغار السن دومًا في مقعد أمان ملائم لهم.

أنظمة تقييد الأطفال

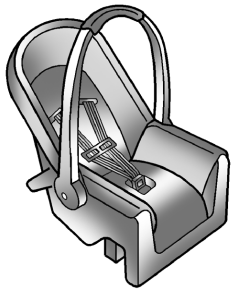

نظام أمان الأطفال الرَضع المتجه للخلف

يوفر نظام أمان الطفل المتجه للخلف إمكانية التقييد مع وضع سطح الجلوس مقابل لظهر الرضيع.

يمسك نظام حمالات الأمان الرضيع ويثبته في مكانه، ويحافظ في حالة وقوع أي حادث على تثبيت الرضيع في المقعد.

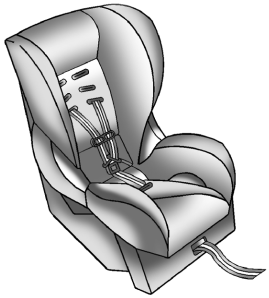

نظام أمان الأطفال المتجه للأمام

ويوفر نظام أمام الأطفال المتجه للأمام إمكانية تقييد جسم الطفل مع استخدام حمالات الأمان.

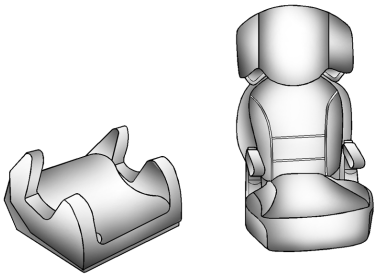

المقاعد المعززة

تُستخدم المقاعد المعززة المزودة بحزام للتثبيت في الموضع للأطفال لم يعُد يصلح استخدام أنظمة أمان الأطفال المتجهة للأمام معهم لكبر سنهم. صُممت الوحدات المعززة لتحسين مدى ملائمة نظام حزام الأمان بالمركبة إلى أن يكبر الطفل بنحو كاف بحيث يمكنه الجلوس بصورة سليمة دون الحاجة إلى مقعد معزز. راجع اختبار مدى ملاءمة حزام الأمان في الأطفال الأكبر سنًا ⇦ ٧٦.

تثبيت مقعد أطفال إضافي في المركبة

⚠ تحذير

قد يتعرض الطفل لإصابة جسيمة أو مميتة في أي حادث في حالة عدم تثبيت مقعد الأطفال بشكل ملائم في المركبة. لذا، قم بتثبيت مقعد الأطفال بشكل ملائم في المركبة باستخدام حزام الأمان بالمركبة أو نظام مثبت وسير الأطفال المنخفض، مع اتباع التعليمات المرفقة مع مقعد الأطفال والتعليمات الواردة في هذا الدليل.

للمساعدة في الحد من فرصة التعرض لإصابة، يجب إحكام ربط مقعد الأطفال في المركبة. ومن ثم، يجب تثبيت نظام أمان الأطفال في مقاعد المركبة باستخدام جزء حزام الحضن الخارج من حزام الكتف-الحضن، أو من خلال استخدام نظام LATCH (الماسكة). راجع المثبتات والأشرطة السفلية للأطفال (نظام LATCH) ⇦ ٨٣ للمزيد من المعلومات. وقد يتعرض الأطفال للتهديد في أي حادث في حالة عدم تثبيت مقعد الأطفال بشكل ملائم في المركبة.

عند تأمين ضبط نظام أمان أطفال إضافي، راجع ما يلي:

- ملصقات التعليمات المقدمة على نظام أمان الأطفال
- دليل التعليمات المقدم مع نظام أمان الأطفال
- دليل مالك المركبة

وتعد تعليمات مقاعد الأطفال ذات أهمية، لذا احصل على نسخة بديلة من الشركة المصنعة في حالة عدم توفرها.

يجب أن تضع نصب عينيك أن مقعد الأطفال غير المثبت جيداً قد يتحرك في المركبة في حالة حدوث اصطدام أو توقف مفاجئ مما يُعرّض الأشخاص الآخرين في المركبة للإصابة. لذا، تأكد من تثبيت أي مقعد أطفال في المركبة بشكل ملائم - حتى في حالة عدم جلوس أي طفل فيه.

تثبيت الطفل في مقعد الأطفال

⚠ تحذير

قد يتعرض الطفل لإصابة جسيمة أو مميتة في أي حادث في حالة عدم تثبيت الطفل بشكل ملائم في مقعد الأطفال. ومن ثم، قم بتثبيت الطفل بشكل ملائم باتباع التعليمات المرفقة مع مقعد الأطفال.

أين يتم وضع نظام أمان الأطفال

ووفقًا لإحصائيات الحوادث، فإن الأطفال والرّضع يكونون آمنين أكثر عند تقييدهم بشكل ملائم في نظام مناسب لأمان الأطفال مثبت في موضع الجلوس الخلفي.

يلزم تقييد الأطفال ١٢ عامًا أو أقل في مقعد خلفي بالمركبة.

لا تضع نظام أمان أطفال مواجهًا للخلف في الجزء الأمامي من المركبة. وذلك لأن المخاطر التي يتعرض لها الطفل المواجه للخلف كبيرة جدًا في حال انتفخت الوسادة الهوائية.

⚠ تحذير

قد يتعرض الطفل الذي يجلس في مقعد أطفال متجه للخلف لإصابة جسيمة أو الوفاة في حالة انتفاخ الوسادة الهوائية للراكب الأمامي. وهذا يُعزى إلى أن ظهر مقعد الأطفال المتجه للخلف قد يكون قريبًا للغاية من الوسادة الهوائية المنفوخة. وقد يتعرض الطفل الذي يجلس في مقعد أطفال متجه للأمام لإصابة جسيمة أو الوفاة في حالة انتفاخ الوسادة الهوائية للراكب الأمامي وكان مقعد الراكب في أي موضع أمامي.

(يتبع)

تحذير (يتبع)

وعلى افتراض إيقاف نظام استشعار الراكب تشغيل الوسادة الهوائية للراكب الأمامي، فلا يسلم أي نظام من الأعطال. ولا يوجد من يمكنه ضمان عدم انتفاخ أية وسادة هوائية في ظل بعض الظروف غير المعتادة، حتى في حالة إيقاف تشغيل الوسادة الهوائية.

قم بتثبيت مقاعد الأطفال المتجهة للخلف في المقعد الخلفي، حتى في حالة إيقاف تشغيل الوسادة الهوائية. وفي حالة تثبيت مقعد أطفال متجه للأمام في المقعد الأمامي، فقم دومًا بتحريك مقعد الراكب الأمامي للخلف إلى أقصى حد ممكن. ويفضل تثبيت مقعد الأطفال في أي مقعد خلفي.

راجع نظام استشعار الراكب ⇦ ٧١ للمزيد من المعلومات.

⚠ تحذير

الطفل الجالس في مقعد الأطفال في المقعد الأمامي الوسط قد يتعرض لإصابات خطيرة أو الوفاة إذا انتفخت الوسادة الهوائية. لا تقم مطلقًا بوضع (يتبع)

تحذير (يتبع)

مقعد الأطفال في المقعد الأمامي الأوسط. ويفضل دائمًا تثبيت مقعد الأطفال في أي مقعد خلفي.

لا تستخدم مقاعد الأطفال في المقعد الأمامي الأوسط.

إذا لم تكن المركبة مزودة بمقعد خلفي يستوعب مقعد الطفل المتجه للخلف، فينبغي عدم تركيب مقعد الطفل المتجه للخلف في المركبة حتى إذا تم إيقاف تشغيل الوسادة الهوائية.

عند تثبيت نظام أمان الأطفال بأحزمة أمان في وضع مقعد خلفي، قم بدراسة التعليمات المرفقة مع نظام أمان الأطفال للتحقق من توافقه مع هذه المركبة.

يتغير قياس مقاعد الأطفال والمقاعد المعززة كثيرًا، وبعضها قد يناسب مقاعد جلوس معينة أكثر من غيرها. لا تقم بتثبيت نظام أمان الأطفال في أي من مواضع الجلوس بالمقاعد الخلفية حيث لا يمكن تثبيته بإحكام.

حسب المكان الذي تضع فيه نظام أمان الأطفال وحجم نظام أمان الأطفال، قد لا تكون قادرًا على الوصول إلى أحزمة الأمان أو مثبتات (LATCH) المجاورة للركاب الآخرين أو لأنظمة أمان الأطفال. يجب عدم استخدام المقاعد المجاورة إذا تسبب نظام أمان الأطفال بمنع الوصول أو إذا تداخل مع شد حزام الأمان.

اضبط المقعد أمام نظام أمان الأطفال لضمان التركيب المناسب وفقًا لدليل نظام أمان الأطفال. حرك المقعد الأمامي للأمام لتجنب التلامس بين نظام أمان الأطفال والمقعد أو أي ملحقات مثبتة على المقعد.

عند تركيب نظام أمان الأطفال، تأكد من اتباع التعليمات الواردة معه وتثبيته شكل صحيح.

يجب أن تضع نصب عينيك أن مقعد الأطفال غير المثبت جيدًا قد يتحرك في المركبة في حالة حدوث اصطدام أو توقف مفاجئ مما يُعرّض الأشخاص الآخرين في المركبة للإصابة. لذا، تأكد من تثبيت أي مقعد أطفال في المركبة بشكل ملائم - حتى في حالة عدم جلوس أي طفل فيه.

المثبتات والأشرطة السفلية للأطفال (نظام LATCH)

يقوم نظام LATCH بتأمين نظام أمان الأطفال أثناء القيادة أو عند وقوع حادث تصادم. وتُستخدم مرفقات نظام LATCH المثبتة على نظام أمان الأطفال لربط نظام أمان الأطفال بالمثبتات في السيارة. وصُمم هذا النظام لتيسير تركيب مقعد الأطفال.

من أجل استخدام نظام LATCH في المركبة، تحتاج إلى نظام أمان الأطفال المحتوي على وصلات نظام LATCH. يمكن مقاعد الأطفال المتجهة للخلف والمتجهة للأمام المتوافقة مع LATCH باستخدام مثبتات LATCH أو أحزمة الأمان في المركبة. لا تستخد أحزمة الأمان في المركبة ونظام تثبيت LATCH في نفس الوقت لتأمين نظام أمان أطفال متجه للخلف أو متجه للأمام.

تَستخدِم المقاعد المعززة أحزمة الأمان في السيارة لتأمين الطفل في المقعد المعزز. إذا كان المصنع يوصي بتأمين المقاعد المعززة بنظام LATCH، يمكن فعل ذلك إذا تم وضع المقعد المعزز بالوضع الصحيح ولم يكن هناك تداخل وإعاقة للوضع الصحيح لحزام الحضن-الكتف الخاص بالطفل.

احرص على اتباع التعليمات الواردة مع مقعد الطفل والتعليمات الواردة في هذا الكتيب.

وعند تركيب مقعد أطفال باستخدام شريط علوي، يجب عليك أيضًا استخدام المثبتات السفلية أو أحزمة الأمان لإحكام ربط نظام أمان الأطفال بشكل ملائم. ويجب عدم تثبيت نظام أمان الأطفال مطلقًا باستخدام شريط المثبت العلوي فقط.

بالنسبة لنظام أمان الأطفال بحمالة أمان من ٥ نقاط مواجهة للأمام، حيث يصل الوزن المجمّع للطفل ونظام الأمان إلى ٢٩٫٥ كجم (٦٥ رطلا)، استخدم إما نقاط تثبيت المزلاج السفلية مع نقطة تثبيت حبل علوي، أو حزام الأمان مع تثبيت الشريط العلوي. عندما يكون الوزن المجمّع للطفل ونظام الأمان أكبر من ٢٩٫٥ كجم (٦٥ رطلا) ، استخدم حزام الأمان مع نقطة تثبيت الحبل العلوي فقط.

لطرق الموصى بها لربط أنظمة أمان الأطفال

نوع نظام الأمان	الوزن المُجمع للطفل + نظام أمان الأطفال	لا تستخدم سوى طرق الربط المعتمدة المبينة مع X			
		LATCH – المثبتات السفلية فقط	حزام الأمان فقط	LATCH – نقاط التثبيت السفلية ونقطة تثبيت الشريط العلوي	حزام الأمان ونقطة تثبيت الشريط العلوي
نظام أمان الأطفال المواجه للخلف	ما يصل إلى ٢٩,٥ كجم (٦٥ رطلا)	X	X		
نظام أمان الأطفال المواجه للخلف	أكبر من ٢٩,٥ كجم (٦٥ رطلا)		X		
نظام أمان الأطفال المتجه للأمام	ما يصل إلى ٢٩,٥ كجم (٦٥ رطلا)			X	X
نظام أمان الأطفال المتجه للأمام	أكبر من ٢٩,٥ كجم (٦٥ رطلا)				X

راجع تثبيت مقاعد الأطفال (مع حزام الأمان في المقعد الأمامي الأوسط) ⇦ ٩٩ او تثبيت مقاعد الأطفال (مع حزام الأمان في المقعد الخلفي) ⇦ ٩٣ او تثبيت مقاعد الأطفال (مع حزام الأمان في مقعد الراكب الأمامي) ⇦ ٩٦.

تم وضع ملصقات على نظام أمان الأطفال التي تم تصنيعها بعد مارس ٢٠١٤ بأقصى وزن للأطفال، والتي يمكن من خلالها استخدام نظام LATCH لتثبيت نظام أمان الأطفال.

ما يلي يوضح كيفية ربط نظام أمان أطفال بهذه الملحقات في المركبة.

ليست كل جميع مواضع الجلوس في السيارة مزودة بخطاطيف سفلية. في هذه الحالة يلزم استخدام حزام الأمان (مع مثبتات الأشرطة العلوية إن أمكن) لتأمين مقعد تثبيت الطفل. راجع تثبيت مقاعد الأطفال (مع حزام الأمان في المقعد الأمامي الأوسط) ⇦ ٩٩ او تثبيت مقاعد الأطفال (مع حزام الأمان في المقعد الخلفي) ⇦ ٩٣ او تثبيت مقاعد الأطفال (مع حزام الأمان في مقعد الراكب الأمامي) ⇦ ٩٦.

المثبتات السفلية

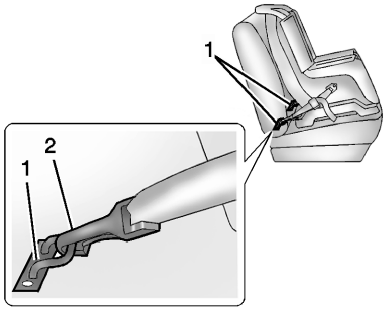

المثبتات السفلية (1) هي قضبان معدنية مضمنة في المركبة. ويوجد مثبتان سفليان لكل موضع جلوس مجهز بنظام LATCH، يلائمان نظام أمان الأطفال المزود بأربطة سفلية (2).

مثبت الشريط العلوي

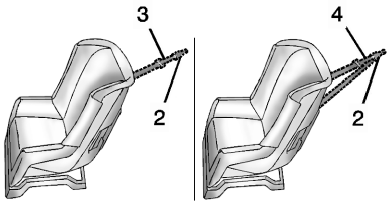

يتم استخدام الشريط العلوي (3 و4) لتأمين الجزء العلوي من نظام أمان الأطفال بالسيارة. وقد ضمن مثبت الشريط العلوي في المركبة. ويتم ربط خطاف رباط الشريط العلوي (2) بنظام أمان الأطفال بمثبت الشريط العلوي في السيارة للحد من الحركة الأمامية ودوران نظام أمان الأطفال أثناء القيادة أو في حالة وقوع حدث تصادم.

وقد يحتوي مقعد أمان الأطفال على شريط مفرد (3) أو شريط مزدوج (4). وسيحتوي أي منهما على رباط مفرد (2) لتثبيت الشريط العلوي بالخطاف.

وقد صُممت بعض أنظمة أمان الأطفال المزودة بأشرطة علوية للاستخدام مع أو بدون الشريط العلوي الذي يتم ربطه. في حين تتطلب بعض مقاعد الأطفال الأخرى ربط الشريط العلوي دومًا. لذا، تأكد من قراءة تعليمات مقعد الأطفال لديك واتبعها.

مواقع المثبتات السفلية ومثبتات الأشرطة العلوية

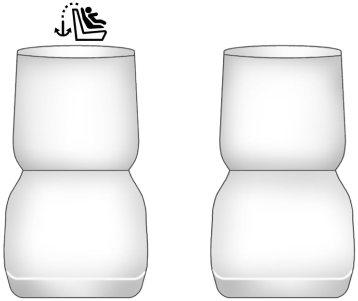

الكابينة العادية - المقعد الفردي فقط

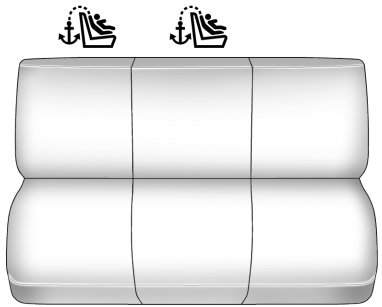

الكابينة العادية - المقعد الأمامي المخصص لثلاثة ركاب

: مواضع الجلوس المزودة بمثبتات للأشرطة العلوية.

لا تقم بتركيب أنظمة أمان الأطفال في المقعد الأمامي الأوسط. راجع تثبيت مقاعد الأطفال (مع حزام الأمان في المقعد الأمامي الأوسط) ⇦ ٩٩ او تثبيت مقاعد الأطفال (مع حزام الأمان في المقعد الخلفي) ⇦ ٩٣ او تثبيت مقاعد الأطفال (مع حزام الأمان في مقعد الراكب الأمامي) ⇦ ٩٦ للمزيد من المعلومات.

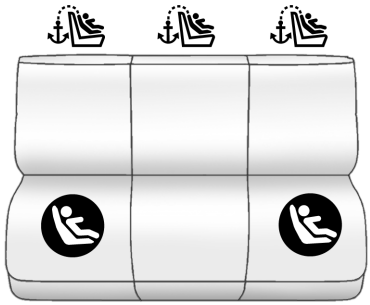

المقعد الخلفي بالكابينة المزدوجة وكابينة الطاقم

: مواضع الجلوس المزودة بمثبتات للأشرطة العلوية.

: مواضع الجلوس المزودة بمثبتين سفليين.



للمساعدة في تحديد موقع المثبتات السفلية في طرز الكابينة المزدوجة أو كابينة الطاقم، يحتوي كل موضع جلوس مزود بمثبتات سفلية على ملصقين بالقرب من الطيّة الموجودة بين ظهر المقعد ووسادته.



بالنسبة لطُرز الكابينة العادية، توجد رموز مثبت الشريط العلوي لمساعدتك في تحديد موع مثبتات الشريط العلوي.

لا تقم بتركيب أنظمة أمان الأطفال في المقعد الأوسط. راجع تثبيت مقاعد الأطفال (مع حزام الأمان في المقعد الأمامي الأوسط) ⇦ ٩٩ او تثبيت مقاعد الأطفال (مع حزام الأمان في المقعد الخلفي) ⇦ ٩٣ او تثبيت مقاعد الأطفال (مع حزام الأمان في مقعد الراكب الأمامي) ⇦ ٩٦ للمزيد من المعلومات.

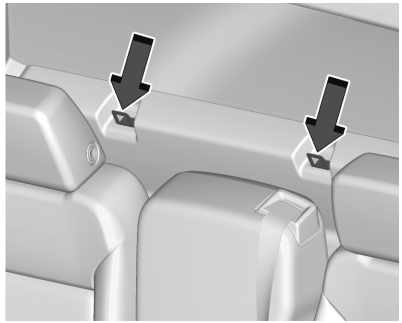

الكابينة العادية

بالنسبة لطُرز المركبات المزودة بكبائن عادية، فإن مثبتات الشريط العلوي توجد على الأغطية الموجودة في اللوحة الخلفية خلف مقعد (مقاعد) الراكب أو خلف المقعد الأوسط. تأكد من استخدام مثبت خلف موضع الجلوس مباشرة في موضع تركيب مقعد الطفل.

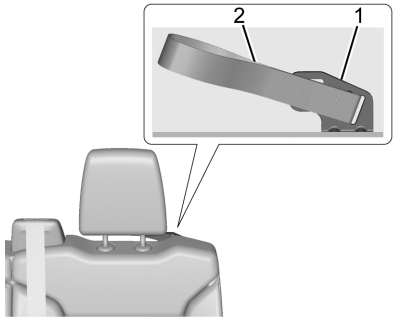

المثبت الجانبي للسائق والحلقة
(الكابينة المزدوجة وكابينة الطاقم)

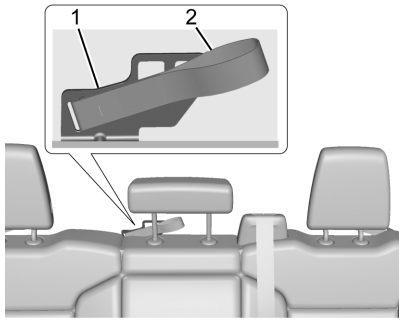

المثبت الأوسط والحلقة
(الكابينة المزدوجة وكابينة الطاقم)

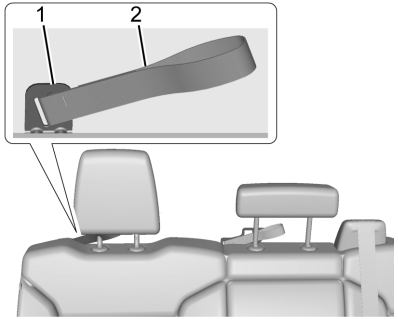

الحلقة الجانبية للراكب
(الكابينة المزدوجة وكابينة الطاقم)

بالنسبة لطرز الكابينة المزدوجة وكابينة الطاقم، يتم توجيه الشريط العلوي من خلال الحلقات (٢) إلى مثبتات الشريط العلوي (١). تأكد من استخدام المثبت الصحيح لموضع الجلوس مباشرة في موضع تركيب مقعد الطفل.

تأكد من قراءة التعليمات أدناه لتقوم بتركيب نظام أمان الأطفال بشكل مناسب مستخدمًا هذه الحلقات والمثبتات.

ولا تقم بتثبيت مقعد الأطفال في أي موضع بدون مثبت الشريط العلوي في حالة فرض القانون الوطني أو المحلي ضرورة ربط

الشريط العلوي، أو في حالة إقرار التعليمات المرفقة مع مقعد الأطفال بضرورة ربط الشريط العلوي.

وفقًا لإحصائيات الحوادث، فإن الأطفال والرّضع يكونون في وضع أكثر أمنًا عند تقييدهم بشكل ملائم في نظام تقييد الأطفال أو نظام تقييد الرّضع المثبت في موضع الجلوس الخلفي. راجع أين يتم وضع نظام أمان الأطفال ⇦ ٨١ للمزيد من المعلومات.

تثبيت نظام أمان الأطفال المُصمم من أجل نظام LATCH

⚠ تحذير

قد يتعرض أي طفل للأذى البالغ أو للموت في حال وقوع حادث، ما لم يكن نظام أمان الأطفال مثبتًا بإحكام في السيارة باستخدام مثبتات LATCH أو باستخدام حزام أمان السيارة. اتبع التعليمات الواردة مع مقعد الطفل والتعليمات الواردة في هذا الكتيب.

⚠ تحذير

لا تربط أكثر من مقعد طفل واحد في كل مثبت، فيما عدا مثبتات الشريط العلوي الأوسط في موديلات كرو كاب (Crew Cab). فقد يؤدي ربط أكثر من مقعد أطفال واحد بمثبت فردي إلى انفكاك المثبت أو الرباط أو تعرضهما للكسر عند وقوع أي حادث. كما قد يتعرض الطفل أو الأشخاص الآخرون للإصابة. وللحد من خطر التعرض لإصابات جسيمة أو مميتة خلال أي حادث، قم بربط مقعد أطفال واحد فقط بكل مثبت.

⚠ تحذير

يمكن أن يتعرض الأطفال لإصابات خطيرة أو للاختناق في حالة التفاف حزام الكتف حول عنقهم. يمكن إحكام إغلاق حزام الكتف حال قفله ولكن لا يمكن فكه. يتم قفل حزام الكتف عند سحبه على طول المسافة خارج الشداد. ويتم إلغاء قفل حزام الكتف عند السماح بتراجعه بالكامل داخل الشداد، ولكن لا يمكن حدوث ذلك في حالة التفافه حول عنق أحد الأطفال. في حالة قفل حزام (يتبع)

تحذير (يتبع)

الكتف والتفافه حول عنق أحد الأطفال، فالطريقة الوحيدة لفك الحزام في هذه الحالة هي أن يتم قطعه.

وقم بربط أية أحزمة أمان غير مستخدمة خلف نظام أمان الأطفال، بحيث لا يمكن للأطفال الوصول إليها. اسحب حزام الكتف إلى خارج الشداد بشكل كامل لقفله وإحكام الحزام خلف نظام أمان الطفل، بعد تركيب نظام أمان الأطفال.

تنبيه

لا تسمح باحتكاك أربطة نظام مثبت وسير الأطفال المنخفض بأحزمة أمان المركبة. فقد يؤدي هذا إلى تلف هذه الأجزاء. وإذا لزم الأمر، فقم بتحريك أحزمة الأمان المربوطة لتجنب الاحتكاك بينها وبين أربطة نظام مثبت وسير الأطفال المنخفض.

تجنب طي وسادة المقعد عندما يكون المقعد مشغولاً. لا تقم بطي المقعد الخلفي الفارغ في حالة ربط حزام الأمان. فقد يؤدي هذا إلى تلف حزام (يتبع)

تنبيه (يتبع)
الأمان أو المقعد. لذا، قم بفك حزام الأمان وإعادته إلى وضع التخزين، قبل طي المقعد.

إذا كنت بحاجة لتثبيت أكثر من طفل بإحكام في المقعد الخلفي، راجع أين يتم وضع نظام أمان الأطفال ⇦ ٨١.

موديلات الكبائن العادية

١. في الطرز غير المزودة بمقعد خلفي يلزم تركيب أنظمة أمان الأطفال المواجهة للأمام في موضع المقعد الأمامي الأيمن المتوفر به حزام أمان ومثبت شريط علوي. راجع تثبيت مقاعد الأطفال (مع حزام الأمان في المقعد الأمامي الأوسط) ⇦ ٩٩ او تثبيت مقاعد الأطفال (مع حزام الأمان في المقعد الخلفي) ⇦ ٩٣ او تثبيت مقاعد الأطفال (مع حزام الأمان في مقعد الراكب الأمامي) ⇦ ٩٦.

إذا أوصت الشركة المصنعة لنظام أمان الأطفال بتوصيل الشريط العلوي، فاضبط الشريط العلوي على طوله الكامل وقم بتثبيته بالمثبت. وارجع إلى تعليمات الشركة المصنعة لمقعد الأطفال واتبع الخطوات التالية:

١.١. ابحث عن مثبت الشريط العلوي.

١.٢. قم بتوجيه وربط الشريط العلوي وأحكم ربطه وفقا لتعليمات مقعد الأطفال لديك والتعليمات التالية:

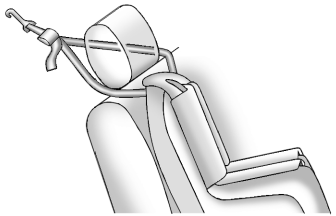

إذا كان الموضع الذي تستخدمه به مسند رأس أو مسند رأس قابل للتعديل، فاضبطه وفقًا لذلك للسماح بالتركيب المناسب. إذا كنت تستخدم شريطًا مزدوجًا، فقم بتوجيه الشريط حول مسند الرأس أو دعامات مسند الرأس.

إذا كان نظام أمان الأطفال مثبتًا بجوار المقعد الأوسط، فتأكد من أن الحبل العلوي لا يتداخل مع لحزام/ضام الكتف لوضع المقعد الأوسط. وإذا كان الأمر كذلك، فابحث عن وضع مقعد آخر مناسب لتثبيت نظام أمان الأطفال.

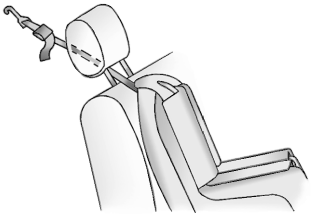

إذا كان الموضع الذي تستخدمه به مسند رأس أو مسند رأس قابل للتعديل، فاضبطه وفقًا لذلك للسماح بالتركيب المناسب. إذا كنت تستخدم شريطًا فرديًا، فقم بتوجيه الشريط بين مسند الرأس أو دعامات مسند الرأس.

٢. تحقق من إغلاق خطاف توب تيثر لنظام أمان الأطفال بالكامل وتأمينه في مثبت توب تيثر.

٣. قم بتأمين نظام أمان الأطفال في موضع الجلوس الأمامي الأيمن باستخدام حزام الأمان. راجع تثبيت مقاعد الأطفال (مع حزام الأمان في المقعد الأمامي الأوسط) ⇦ ٩٩ او تثبيت مقاعد الأطفال (مع حزام الأمان في المقعد الخلفي) ⇦ ٩٣ او تثبيت مقاعد الأطفال (مع حزام الأمان في مقعد الراكب الأمامي) ⇦ ٩٦.

٤. قبل وضع طفل في مقاعد الأطفال، تأكد من تثبيته جيداً في موضعه. للفحص، أمسك نظام أمان الأطفال في مسار الحزام وحاول تحريكه جانبًا وإلى الخلف وإلى الأمام. يلزم ألا تزيد المسافة المتحركة عن ٢٫٥ سم (١ بوصة) أثناء عملية التركيب السليمة.

طُرز الكابينة المزدوجة وكابينة الطاقم

١. قم بربط الأربطة السفلية بالمثبتات السفلية وإحكام ربطها. وإذا كان نظام أمان الأطفال غير مجهز بأربطة سفلية أو كان موضع الجلوس المطلوب لا يتوفر به مثبتات سفلية، فقم بتثبيت نظام أمان الأطفال باستخدام الشريط العلوي وحزام الأمان. ارجع إلى تعليمات الشركة المصنّعة لمقاعد الأطفال والتعليمات الواردة في هذا الدليل.

١.١. ابحث عن المثبتات السفلية لموضع الجلوس المطلوب.

١.٢. ضع مقعد الأطفال على المقعد.

١.٣. اربط الأربطة السفلية بمقعد الأطفال بالمثبتات السفلية وأحكم ربطها.

٢. بالنسبة لنظام أمان الأطفال التي تتجه للأمام، قم بإرفاق الشريط العلوي بمثبت الشريط العلوي، إذا كانت سيارتك مجهزة بهذا المثبت. اتبع إرشادات نظام أمان الأطفال ويتم وصف حدود وزن مثبت LATCH في السيارة في بداية هذا القسم، والخطوات التالية:

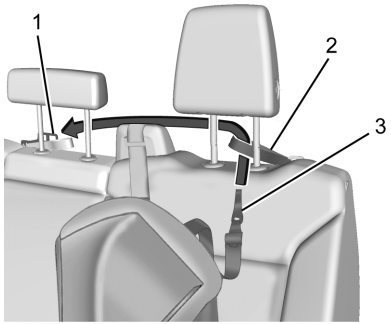

الوضع الخلفي لجانب السائق

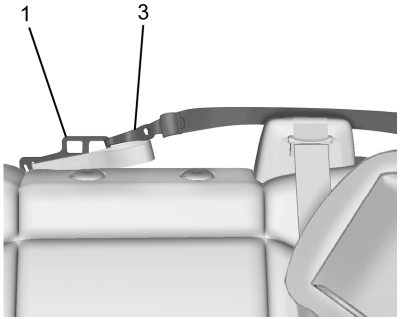

الوضع الخلفي لجانب السائق

٢.١. للوصول إلى الشريط العلوي في وضع جانب السائق الخلفي:

٢.١.١. أزل مسند الرأس الجانبي للسائق ومسند الظهر الأوسط. انظر "مسند الرأس أو إزالة مسند الظهر وإعادة تركيبه" فيما بعد في هذا القسم.

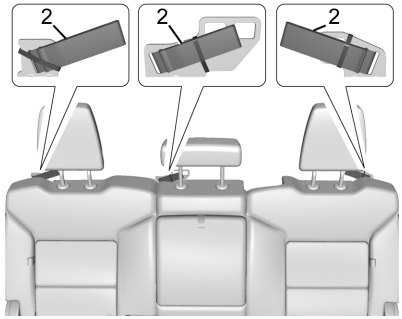

٢.١.٢. بالنسبة للاستخدام لأول مرة، أزل الشريط المطاطي وتخلص منه من حلقة الشريط العلوي (٢).

٢.١.٣. قم بتمرير الشريط العلوي (٣) من خلال الحلقة (٢).

٢.١.٤. اربط الشريط العلوي (٣) بجانب المثبت المعدني للشريط العلوي الأوسط للسائق (١).

٢.١.٥. تحقق من إغلاق خطاف توب تيثر لنظام أمان الأطفال بالكامل وتأمينه في مثبت توب تيثر.

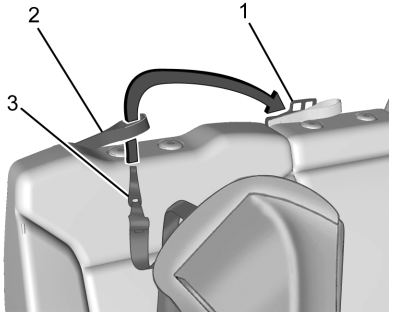

الوضع الخلفي لجانب الراكب

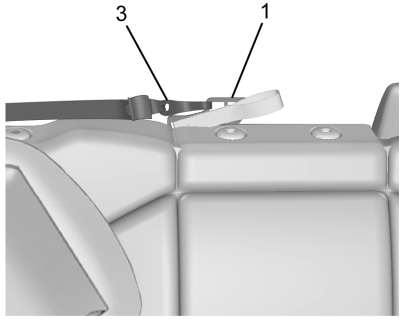

الوضع الخلفي لجانب الراكب

٢.٢. للوصول إلى الشريط العلوي في وضع جانب الراكب الخلفي:

٢.٢.١. أزل مسند الرأس الجانبي للراكب ومسند الظهر الأوسط. انظر "مسند الرأس أو إزالة مسند الظهر وإعادة تركيبه" فيما بعد في هذا القسم.

٢.٢.٢. قم بتمرير الشريط العلوي (٣) من خلال الحلقة (٢).

٢.٢.٣. اربط الشريط العلوي (٣) بجانب المثبت المعدني للشريط العلوي الأوسط للراكب (١).

٢.٢.٤. تحقق من إغلاق خطاف توب تيثر لنظام أمان الأطفال بالكامل وتأمينه في مثبت توب تيثر.

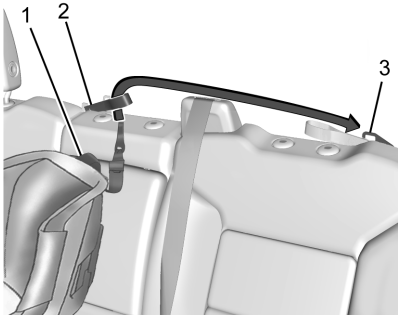

الوضع الأوسط الخلفي

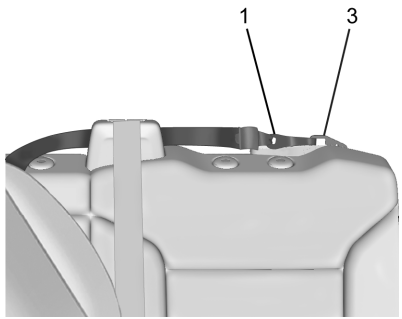

الوضع الأوسط الخلفي

٢.٣. للوصول إلى الشريط العلوي في وضع المركز:

٢.٣.١. أزل مسند الرأس الجانبي للسائق ومسند الظهر الأوسط. انظر "مسند الرأس أو إزالة مسند الظهر وإعادة تركيبه" فيما بعد في هذا القسم.

٢.٣.٢. قم بتمرير الشريط العلوي (١) من خلال الحلقة الوسطى (٢).

٢.٣.٣. اربط الشريط العلوي (١) بجانب المثبت المعدني للشريط العلوي للسائق (٣).

٢.٣.٤. تحقق من إغلاق خطاف توب تيثر لنظام أمان الأطفال بالكامل وتأمينه في مثبت توب تيثر.

٣. أحكم ربط الشريط العلوي وفقًا لإرشادات الجهة المصنعة لنظام أمان الأطفال.

عند شد الشريط العلوي بإحكام قد تنحني الحلقة. يكون ذلك الأمر طبيعيًا ولا يؤدي إلى إتلاف المركبة.

إذا كان نظام أمان الأطفال مركبًا في الموضعين الخارجيين، فيمكن إرفاق الشريطين العلويين معًا بالمثبت الأوسط. يمكن إرفاق الشرائط العلوية بنظام أمان الأطفال في كل مواضع المقاعد الخلفية الثلاثة في الوقت نفسه، وذلك عن طريق اتباع إرشادات المسار أعلاه.

٤. قبل وضع طفل في مقاعد الأطفال، تأكد من تثبيته جيدًا في موضعه. للفحص، أمسك نظام أمان الأطفال في مسار المزلاج وحاول تحريكه جانبًا وإلى الخلف وإلى الأمام. يلزم ألا تزيد المسافة المتحركة عن ٢٫٥ سم (١ بوصة) أثناء عملية التركيب السليمة.

مسند الرأس أو إزالة مسند الظهر وإعادة تركيبه

يمكن إزالة مساند الرأس الطرفية في الصف الثاني أو مسند الظهر المركزي إذا كانت تعوق عملية التركيب الصحيح لنظام أمان الأطفال.

لإزالة مساند الرأس بالصف الثاني أو مسند الظهر المركزي:



١. اضغط كلا الزرين في ذراعي مسند الرأس أو مسند الظهر في وقت واحد، واسحب مسند الرأس أو مسند الظهر للخارج.

٢. قم بتخزين مساند الرأس أو مسند الظهر في مكان آمن.

٣. عند إزالة نظام أمان الأطفال أعد تركيب مسند الرأس أو مسند الظهر قبل استخدام موضع الجلوس.

⚠ تحذير

يؤدي عدم تركيب وضبط مساند الرأس بشكل ملائم إلى وجود فرصة أكبر لتعرض الركاب لإصابات الرقبة/الحبل الشوكي في حالة وقوع حادث. لذا، لا تقم بقيادة المركبة ما لم يتم تركيب وضبط مساند الرأس لكافة الركاب بشكل ملائم.

لإعادة تركيب مسند الرأس أو مسند الظهر:

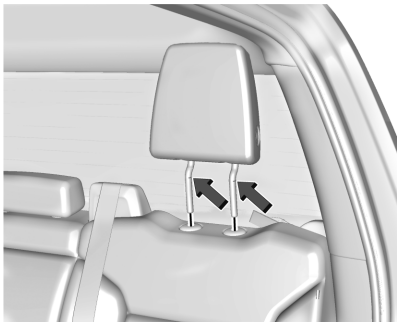

١. أدخل ذراعي مسند الرأس أو مسند الظهر داخل الفتحتين الموجودتين أعلى ظهر المقعد. يلزم أن تشير الفتحات الموجودة على الذراعين إلى جهة السائق بالسيارة.
٢. ادفع مسند الرأس أو مسند الظهر لأسفل.
٣. حاول تحريك مسند رأس المقعد أو مسند الظهر للتأكد من قفله في مكانه.

استبدال أجزاء نظام LATCH بعد حادث تصادم

⚠ تحذير

يمكن لأي حادث تعريض نظام مثبت وسير الأطفال المنخفض (LATCH) في المركبة للتلف. وقد لا يثبّت أي نظام مثبت وسير الأطفال المنخفض التالف مقعد الأطفال بشكل ملائم، مما يفضي إلى تعرض الطفل لإصابة جسيمة أو الوفاة في أي حادث. وللمساعدة في التحقق من عمل نظام مثبت وسير الأطفال المنخفض بشكل ملائم بعد أي حادث، قم بزيارة الوكيل لفحص النظام وتركيب أية قطع غيار ضرورية في أقرب وقت ممكن.

إذا كانت المركبة مجهزة بنظام مثبت وسير الأطفال المنخفض وتم استخدامه أثناء أي حادث، فقد تكون ثمة حاجة لتركيب أجزاء جديدة لنظام LATCH.

وقد يلزم تركيب أجزاء جديدة وإجراء أعمال إصلاح حتى في حالة عدم استخدام نظام حلقات التثبيت السفلية والأشرطة المطولة لمقاعد الأطفال (LATCH) وقت الحادث.

تثبيت مقاعد الأطفال (مع حزام الأمان في المقعد الخلفي)

عند تثبيت نظام أمان الأطفال بأحزمة أمان في وضع مقعد خلفي، قم بدراسة التعليمات المرفقة مع نظام أمان الأطفال للتحقق من توافقه مع هذه المركبة.

إذا كان نظام أمان الأطفال مزوداً بنظام LATCH، فانظر المثبتات والأشرطة السفلية للأطفال (نظام LATCH) ⇦ ٨٣ للاطلاع على كيفية تركيب نظام أمان الأطفال باستخدام نظام LATCH وموضع التركيب. وفي حالة تثبيت نظام أمان الأطفال في المركبة باستخدام حزام أمان واستخدامه شريطًا علويًا، فانظر المثبتات والأشرطة السفلية للأطفال (نظام LATCH) ⇦ ٨٣ للاطلاع على مواقع مثبتات الشريط العلوي.

ولا تقم بتثبيت مقعد الأطفال في أي موضع بدون مثبت الشريط العلوي في حالة فرض القانون الوطني أو المحلي ضرورة تثبيت

الشريط العلوي، أو في حالة إقرار التعليمات المرفقة مع مقعد الأطفال بضرورة تثبيت الشريط العلوي. راجع التعليمات التي تأتي مع مقعد الطفل وانظر المثبتات والأشرطة السفلية للأطفال (نظام LATCH) ⇦ ٨٣.

إذا لم يكن نظام أمان الأطفال أو موضع المقعد في المركبة مزودًا بنظام LATCH، فيتم استخدام حزام الأمان لإحكام تثبيت نظام أمان الأطفال. وتأكد من اتباع التعليمات المرفقة مع مقعد الأطفال.

إذا كان ثمة حاجة لتركيب أكثر من مقعد واحد للأطفال في المقعد الخلفي، فتأكد من قراءة أين يتم وضع نظام أمان الأطفال ⇦ ٨١.

الكابينة المزدوجة

١. قم بإزالة مسند الرأس أو مسند الظهر قبل تركيب نظام أمان الأطفال المتجه للأمام في الموضع الخارجي للمقاعد الخلفية. انظر "مسند الرأس أو إزالة مسند الرأس وإعادة تركيبه" تحت المثبتات والأشرطة السفلية للأطفال (نظام LATCH) ⇦ ٨٣.

٢. ضع مقعد الأطفال على المقعد.

٣. التقط لوح المزلاج وقم بتمرير أجزاء الكتف والخصر بحزام أمان المركبة على طول نظام أمان الأطفال أو حوله. تأكد من أن حزام المقعد موجه مباشرة قدر الإمكان وأنه غير عالق على مقابض المقاعد أو الإطار البلاستيكي. وستوضح لك تعليمات مقعد الأطفال كيفية القيام بهذه العملية.

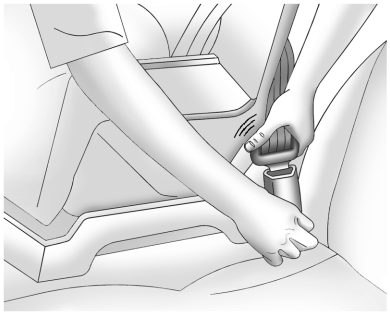

٤. ادفع لوحة المزلاج في الإبزيم حتى تسمع صوت استقرارها في مكانها.

ضع زر الدفع الخاص بالتحرير على الإبزيم، بعيدًا عن نظام أمان الأطفال، بحيث يمكن فك إبزيم حزام الأمان بسرعة إذا اقتضى الأمر.

يجب ألا يكون هناك تلامس مباشر من نظام أمان الأطفال بزر الدفع الخاص بالتحرير.

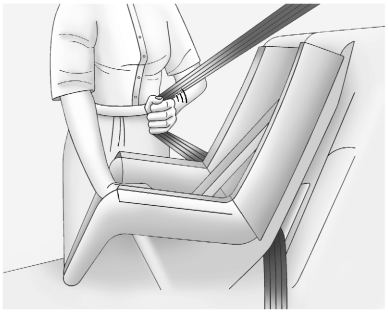

٥. اسحب حزام الكتف إلى خارج الماسك بشكل كامل لقفل الحزام. عند ضبط قفل الماسك، يمكن إحكام ربط الحزام لكن لا يمكن سحبه خارج الماسك.

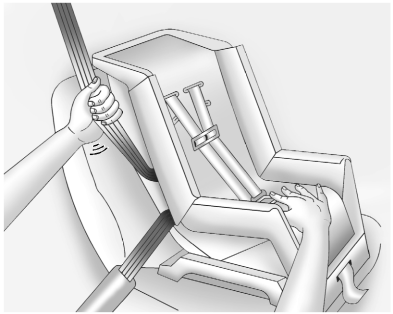

٦. لإحكام ربط الحزام، اضغط للأسفل على مقعد الأطفال واسحب جزء الكتف من الحزام لإحكام ربط جزء الحضن من الحزام، ثم أعد إدخال حزام الكتف في الماسك. وعند تركيب مقعد أطفال متجه للأمام، قد يكون من المفيد استخدام ركبتك للضغط على مقعد الأطفال للأسفل أثناء إحكام ربط الحزام.

حاول سحب الحزام لخارج الماسك للتأكد من قفل الماسك. فإذا لم يتم قفل الماسك، فكرر الخطوتين ٥ و٦.

٧. بالنسبة نظام أمان الأطفال التي تتجه للأمام، قم بإرفاق الشريط العلوي بمثبت الشريط العلوي (الحلقة). راجع إرشادات نظام أمان الأطفال، يتم سرد حدود وزن مثبت LATCH في السيارة في المثبتات والأشرطة السفلية للأطفال (نظام LATCH) ⇦ ٨٣.

٨. قبل وضع طفل في مقاعد الأطفال، تأكد من تثبيته جيدًا في موضعه. ادفع واسحب مقعد الأطفال في اتجاهات مختلفة للتحقق من تثبيته.

ولإزالة نظام أمان الأطفال، قم بفك حزام أمان المركبة واتركه حتى يعود إلى وضع التخزين الخاص به. وإذا كان الشريط العلوي مربوطًا بأحد مثبتات الشريط العلوي، فقم بفصله . أعد تركيب مسند الرأس أو مسند الظهر قبل استخدام موضع المقعد.

انظر "إزالة مسند الرأس أو مسند الظهر وإعادة تركيبه" ضمن المثبتات والأشرطة السفلية للأطفال (نظام LATCH) ⇦ ٨٣ من أجل معلومات إضافية عن تركيب مسند الظهر بشكل مناسب.

المركبات المزودة بكابينة للطاقم

١. ضع مقعد الأطفال على المقعد.

٢. التقط لوح المزلاج وقم بتمرير أجزاء الكتف والخصر بحزام أمان المركبة على طول نظام أمان الأطفال أو حوله. تأكد من أن حزام المقعد موجه مباشرة قدر الإمكان وأنه غير عالق على مقابض المقاعد أو الإطار البلاستيكي. وستوضح لك تعليمات مقعد الأطفال كيفية القيام بهذه العملية.

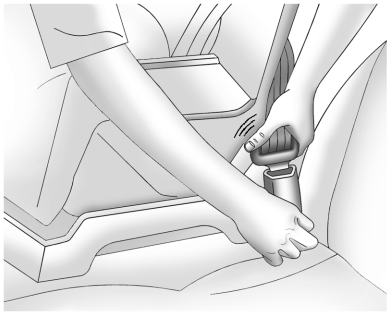

٣. ادفع لوحة المزلاج في الإبزيم حتى تسمع صوت استقرارها في مكانها.

ضع زر الدفع الخاص بالتحرير على الإبزيم، بعيدًا عن نظام أمان الأطفال، بحيث يمكن فك إبزيم حزام الأمان بسرعة إذا اقتضى الأمر.

يجب ألا يكون هناك تلامس مباشر من نظام أمان الأطفال بزر الدفع الخاص بالتحرير.

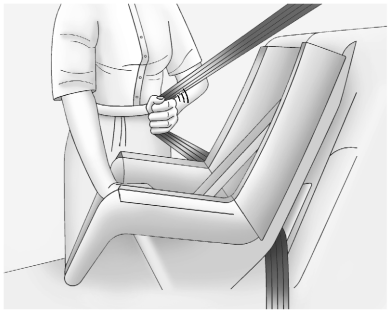

٤. اسحب حزام الكتف إلى خارج الماسك بشكل كامل لقفل الحزام. عند ضبط قفل الماسك، يمكن إحكام ربط الحزام لكن لا يمكن سحبه خارج الماسك.

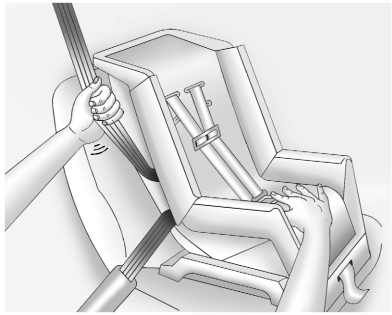

٥. لإحكام ربط الحزام، اضغط للأسفل على مقعد الأطفال واسحب جزء الكتف من الحزام لإحكام ربط جزء الحضن من الحزام، ثم أعد إدخال حزام الكتف في الماسك. وعند تركيب مقعد أطفال متجه للأمام، قد يكون من المفيد استخدام ركبتك للضغط على مقعد الأطفال للأسفل أثناء إحكام ربط الحزام.

حاول سحب الحزام لخارج الماسك للتأكد من قفل الماسك. فإذا لم يتم قفل الماسك، فكرر الخطوتين ٤ و٥.

٦. إذا كان مقعد الأطفال مزودًا بشريط علوي، فاتبع تعليمات الشركة المصنعة لمقعد الأطفال فيما يخص استخدام الشريط العلوي. راجع المثبتات والأشرطة السفلية للأطفال (نظام LATCH) ⇦ ٨٣ لمزيد من المعلومات عن استخدام مثبتات الشريط العلوي.

٧. قبل وضع طفل في مقاعد الأطفال، تأكد من تثبيته جيدًا في موضعه. ادفع واسحب مقعد الأطفال في اتجاهات مختلفة للتحقق من تثبيته.

ولإزالة نظام أمان الأطفال، قم بفك حزام أمان المركبة واتركه حتى يعود إلى وضع التخزين الخاص به. وإذا كان الشريط العلوي مربوطًا بأحد مثبتات الشريط العلوي، فقم بفصله .

في مواضع المقاعد الخلفية الطرفية، إذا تعذر تركيب نظام أمان الأطفال بصورة صحيحة مع وجود مسند الرأس في مكانه، فيمكن إزالة مسند الرأس وقتها. راجع الوكيل للحصول على مساعدة في إزالة مسند الرأس مع الحفاظ على المسند بعد إزالته في مكان آمن. عند إزالة نظام أمان الأطفال أعد تركيب مسند الرأس قبل استخدام موضع الجلوس. من أجل تعليمات إعادة التركيب، انظر "إزالة مسند الرأس أو مسند الظهر وإعادة تركيبه" تحت المثبتات والأشرطة السفلية للأطفال (نظام LATCH) ⇦ ٨٣.

تثبيت مقاعد الأطفال (مع حزام الأمان في مقعد الراكب الأمامي)

جُهزت هذه المركبة بوسائد هوائية. وبعد المقعد الخلفي المكان الأكثر أمنًا لتثبيت مقعد الأطفال المتجه للأمام. راجع أين يتم وضع نظام أمان الأطفال ⇦ ٨١.

وعلاوة على ذلك، تم تجهيز المركبة بنظام استشعار الراكب مُصمم لإيقاف تشغيل الوسادة الهوائية الأمامية الطرفية للراكب الأمامي في ظل ظروف معينة. راجع نظام استشعار الراكب ⇦ ٧١ ومؤشر حالة الوسادة الهوائية للراكب ⇦ ١٢٥ للحصول على المزيد من المعلومات، بما في ذلك معلومات الأمان المهمة.

لا تضع نظام أمان أطفال مواجهًا للخلف في الجزء الأمامي من المركبة. وذلك لأن المخاطر التي يتعرض لها الطفل المواجه للخلف كبيرة جدًا، في حال انتفخت الوسادة الهوائية.

⚠ تحذير

قد يتعرض الطفل الجالس في مقعد أمان أطفال مواجه للخلف لإصابة جسيمة أو الوفاة في حالة انتفاخ الوسادة الهوائية الأمامية للراكب الأمامي الطرفي. وهذا يُعزى إلى أن ظهر مقعد

(يتبع)

تحذير (يتبع)

الأطفال المتجه للخلف قد يكون قريباً للغاية من الوسادة الهوائية المنفوخة. وقد يتعرض الطفل الجالس في مقعد أمان أطفال مواجه للأمام لإصابة جسيمة أو الوفاة في حالة انتفاخ الوسادة الهوائية الأمامية للراكب الأمامي الطرفي، وكان مقعد الراكب في موضع أمامي.

حتى إذا قام نظام استشعار الراكب بإيقاف الوسادة الهوائية للراكب الأمامي الجانبي، فلا يسلم أي نظام من الأعطال. ولا يوجد من يمكنه ضمان عدم انتفاخ أية وسادة هوائية في ظل بعض الظروف غير المعتادة، حتى في حالة إيقاف الوسادة الهوائية.

قم بتثبيت مقاعد الأطفال المتجهة للخلف في المقعد الخلفي، حتى في حالة إيقاف تشغيل الوسادة الهوائية. إذا قمت بتأمين مقعد أمان أطفال متجه للأمام في مقعد الراكب الأمامي الطرفي، فينبغي دائمًا تحريك المقعد للخلف إلى أقصى حد ممكن. ويفضل تثبيت مقعد الأطفال في أي مقعد خلفي.

راجع نظام استشعار الراكب ⇦ ٧١ للمزيد من المعلومات.

إذا لم تكن المركبة مزودة بمقعد خلفي يستوعب مقعد الطفل المتجه للخلف، فينبغي عدم تركيب مقعد الطفل المتجه للخلف في المركبة حتى إذا تم إيقاف تشغيل الوسادة الهوائية.

إذا كان مقعد الأطفال يستخدم شريطًا علويًا، راجع المثبتات والأشرطة السفلية للأطفال (نظام LATCH) ⇦ ٨٣ للتعرف على مواقع مثبت الشريط العلوي.

ولا تقم بتثبيت مقعد الأطفال في أي موضع بدون مثبت الشريط العلوي في حالة فرض القانون الوطني أو المحلي ضرورة تثبيت الشريط العلوي، أو في حالة إقرار التعليمات المرفقة مع مقعد الأطفال بضرورة تثبيت الشريط العلوي.

عند استخدام حزام الكتف - الحضن لتأمين مقعد الأطفال في هذا الوضع، اتبع التعليمات الواردة مع مقعد الأطفال والتعليمات التالية:

١. حرّك المقعد للخلف إلى أقصى حد ممكن قبل تثبيت مقعد الأطفال المتجه للأمام. حرك المقعد للأعلى أو ظهر المقعد لوضع قائم، إذا لزم الأمر، للحصول على تثبيت قوي لنظام أمان الأطفال. يجب أن يكون هناك خلوص للإصبع بين زر الدفع الخاص بالتحرير ونظام أمان الأطفال.

عندما يوقف نظام استشعار الراكب تشغيل الوسادة الهوائية الأمامية للراكب الأمامي الطرفي، فمن المفترض أن يضيء مؤشر إيقاف التشغيل الموجود على مؤشر وضع الوسادة الهوائية للراكب وأن يظل مضيئًا عند بدء تشغيل المركبة. راجع مؤشر حالة الوسادة الهوائية للراكب ⇦ ١٢٥.

٢. ضع مقعد الأطفال على المقعد.

٣. التقط لوح المزلاج وقم بتمرير أجزاء الكتف والحضن بحزام الأمان بالمركبة على طول حزام الأمان أو حوله. تأكد من أن حزام المقعد موجه بشكل مباشر قدر الإمكان وأنه غير عالق على مقابض المقاعد أو الإطار البلاستيكي. وستوضح لك تعليمات مقعد الأطفال كيفية القيام بهذه العملية.

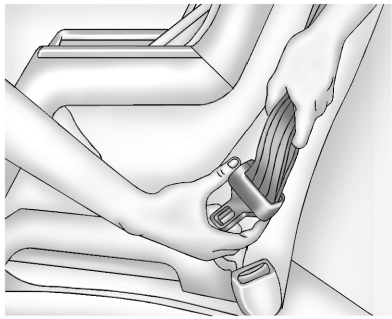

قم بإمالة لوحة المزلاج عند الضرورة لضبط الحزام.

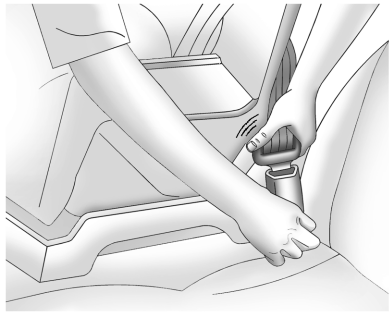

٤. ادفع لوحة المزلاج في الإبزيم حتى تسمع صوت استقرارها في مكانها.

ضع زر الدفع الخاص بالتحرير على الإبزيم، بعيدًا عن نظام أمان الأطفال، بحيث يمكن فك إبزيم حزام الأمان بسرعة إذا اقتضى الأمر.

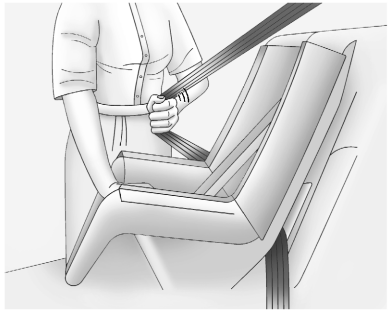

٥. اسحب حزام الكتف إلى خارج الماسك بشكل كامل لقفل الحزام. عند ضبط قفل الماسك، يمكن إحكام ربط الحزام لكن لا يمكن سحبه خارج الماسك.

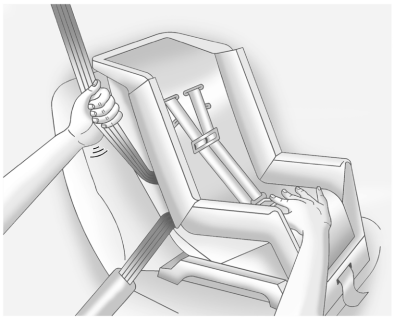

٦. لإحكام ربط الحزام، اضغط للأسفل على مقعد الأطفال واسحب جزء الكتف من الحزام لإحكام ربط جزء الحضن من الحزام، ثم أعد إدخال حزام الكتف في الماسك.

يجب أن يكون هناك خلوص للإصبع بين زر الدفع الخاص بالتحرير ونظام أمان الأطفال. إذا لم يكن هناك فراغ بين زر الدفع الخاص بالتحرير على الإبزيم ومقعد الأطفال، فحرك المقعد لأعلى وكرر خطوات التركيب السابقة. وبخلاف ذلك، قم بتركيب نظام أمان الأطفال في المقعد الخلفي.

وعند تركيب مقعد أطفال متجه للأمام، قد يكون من المفيد استخدام ركبتك للضغط على مقعد الأطفال للأسفل أثناء إحكام ربط الحزام.

حاول سحب الحزام لخارج الماسك للتأكد من قفل الماسك. فإذا لم يتم قفل الماسك، فكرر الخطوتين ٥ و٦.

٧. إذا لم تكن السيارة مزودة بمقعد خلفي وكانت الجهة المصنعة لنظام أمان الأطفال تنصح باستخدام شريط تثبيت علوي توب تيثر، فيمكنك ربط المثبت العلوي بخطاف المثبت العلوي. راجع التعليمات التي تأتي مع مقعد الطفل والمثبتات والأشرطة السفلية للأطفال (نظام LATCH) ⇦ ٨٣.

٨. قبل وضع طفل في مقاعد الأطفال، تأكد من تثبيته جيداً في موضعه. للفحص، أمسك نظام أمان الأطفال في مسار حزام الأمان وحاول تحريكه جانبًا وإلى الخلف وإلى الأمام. في حالة تثبيت نظام أمان الأطفال جيدًا، يفترض ألا يتحرك لأكثر من ٢٫٥ سم (١ بوصة).

إذا تم إيقاف تشغيل الوسادة الهوائية، فسوف يضئ مؤشر إيقاف التشغيل في مؤشر حالة الوسادة الهوائية للراكب ويظل مضيئاً عند بدء تشغيل المركبة.

في حالة تركيب نظام أمان الأطفال مع إضاءة مؤشر التشغيل، فانظر العنوان "في حالة إضاءة المؤشر On (تشغيل) لنظام أمان الأطفال" الوارد أسفل نظام استشعار الراكب ⇦ ٧١.

ولإزالة نظام أمان الأطفال، قم بفك حزام أمان المركبة واتركه حتى يعود إلى وضع التخزين الخاص به. وإذا كان الشريط العلوي مربوطًا بأحد مثبتات الشريط العلوي، فقم بفصله.

تثبيت مقاعد الأطفال (مع حزام الأمان في المقعد الأمامي الأوسط)

⚠ تحذير

الطفل الجالس في مقعد الأطفال في المقعد الأمامي الوسط قد يتعرض لإصابات خطيرة أو الوفاة إذا انتفخت الوسادة الهوائية. لا تقم مطلقًا بوضع مقعد الأطفال في المقعد الأمامي الأوسط. ويفضل دائمًا تثبيت مقعد الأطفال في أي مقعد خلفي.

لا تستخدم مقاعد الأطفال في المقعد الأمامي الأوسط.

التخزين

وحدات التخزين

وحدات التخزين ١٠٠
صندوق القفازات ١٠٠
حوامل الأقداح ١٠٠
حجيرة التخزين تحت المقعد ... ١٠١
التخزين الخلفي ١٠١
تخزين الكونسول المركزي ١٠١
مخزن الكونسول الأرضي ١٠٢

ميزات التخزين الإضافية

أربطة البضائع ١٠٢
مجموعة الأمان ١٠٤

وحدات التخزين

⚠ تحذير

لا تخزّن أشياء ثقيلة أو حادة في حجيرات التخزين. في حال حدوث تصادم، قد تؤدي هذه الأشياء إلى فتح الغطاء وحدوث إصابة.

صندوق القفازات

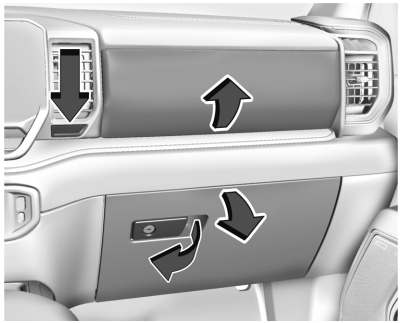

لفتح صندوق القفازات العلوي، اضغط على الزر الموجود أسفل مخرج الهواء على يسار صندوق القفازات.

لفتح صندوق القفازات السفلي، اسحب المقبض إلى اليسار. استخدم مفتاح السيارة للقفل أو لإلغاء القفل.

حوامل الأقداح

الأمام

قد يتوفر حامل أقداح في مسند الذراع بكونسول المقعد الأمامي الأوسط.

الخلفية

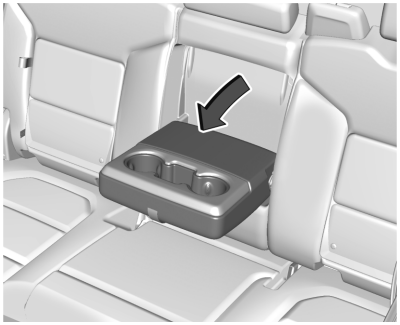

اسحب مسند ذراع المقعد الخلفي للأسفل للوصول إلى حوامل الأقداح، وذلك إذا كانت هذه الميزة متوفرة.

حجيرة التخزين تحت المقعد

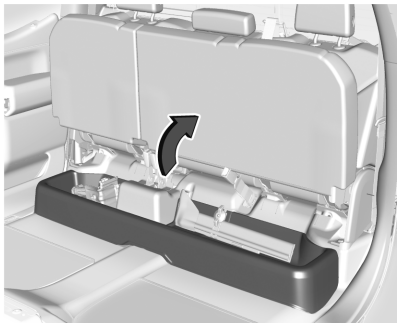

قد يكون هناك تخزين تحت مقعد الراكب الخلفي. ارفع لأعلى على المقعد الطويل للوصول. ادفع المقعد الطويل تجاه الأرضية للإغلاق.

التخزين الخلفي

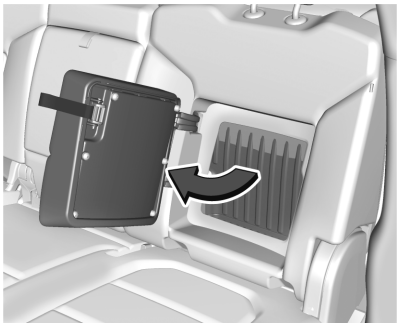

قد يكون هناك تخزين في المقعد الخلفي. اسحب العروة للوصول.

اضغط على باب التخزين لإغلاقه. يجب إغلاق باب التخزين قبل تركيب نظام أمان الأطفال.

تخزين الكونسول المركزي

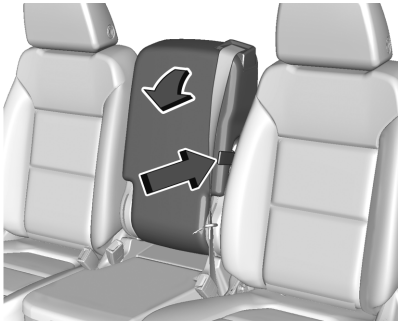

المقعد الطويل

اسحب الشريط الموجود على جانب ظهر المقعد الأوسط للوصول إلى مساحة التخزين وحوامل الأقداح. لا تستخدم ظهر المقعد الأوسط كموضع جلوس عند طي ظهر المقعد لأسفل.

لرفع ظهر المقعد، ادفع ظهر المقعد للخلف حتى يقفل في الوضع القائم. ادفع ظهر المقعد واسحبه للتحقق من قفله.



المقعد الطويل

اضغط على المزلاج واتركه مفتوحًا إذا كان مزودًا بالمخزن.

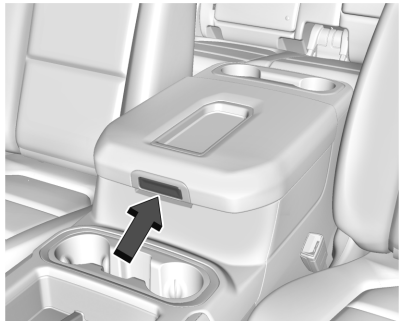

مقعد لشخص واحد

اضغط المزلاج وارفع للفتح.

مخزن الكونسول الأرضي

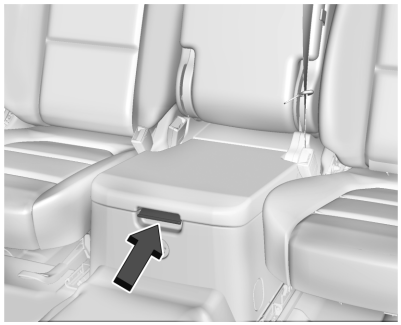

إذا كان مزودًا بتخزين المقعد الأمامي الأوسط، فافتح قفله بالمفتاح الميكانيكي الموجود في مفتاح التحكم عن بُعد، واضغط على المزلاج، ثم ارفعه للفتح.

ميزات التخزين الإضافية

أربطة البضائع

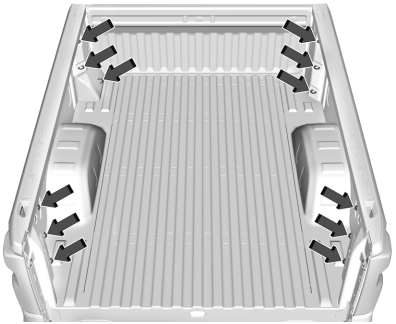

هذه المركبة مجهزة بعدد ١٢ عروة شد حمولة مثبتة.

تنبيه
ستنهار حوائط أرضية الشاحنة في حالة زيادة الحمولة على الروابط.

يمكن استخدام أي من ١٢ موقعًا داخل سرير الشاحنة. يبلغ الحد الأقصى للحمل لكل ركن ٢٢٧ كجم (٥٠٠ رطل)

عروات شد إضافية

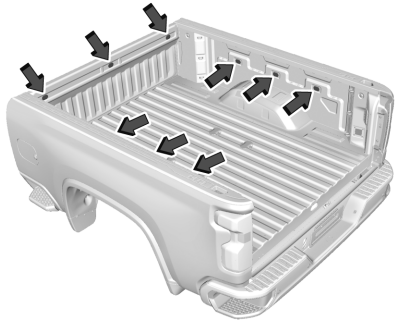

نقاط ربط ملحقات إضافية

يمكن استخدام أي من الفتحات التسعة داخل أرضية الشاحنة للربط.

الحد الأقصى للحمولة هو ١١٣ كغم (٢٥٠ رطل) لكل حلقة.

تنبيه
ستنهار حوائط أرضية الشاحنة في حالة زيادة الحمولة على الروابط.

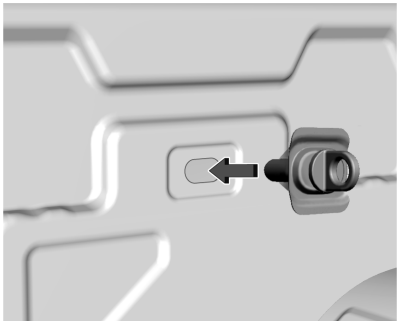

للتركيب:

١. أدخل حلقة شريط الربط حتى يتم استيعابها داخل حائط أرضية الشاحنة.

٢. أدر حلقة الربط باتجاه الساعة لإحكام ربطها. سيصعب تدوير الرابط لحين تحرك الوصلة باتجاه نقطة التركيب في موجه الوصلة.

٣. أحكم ربط الوصلة بقوة باليد أولاً. لا تستخدم أي أدوات.

للفك:

١. أزل حلقة الربط بالكامل من خلال إدارتها عكس عقارب الساعة مع الحفاظ على لوح الدعامة عكس حائط أرضية الشاحنة.

٢. اسحب لوح الدعامة بعيدًا عن حائط أرضية الشاحنة لحين سماع صوت نقرة. هذا دليل على قفل الوصلة في موضعها بالموجه.

٣. ادفع لوح الدعامة باتجاه حائط أرضية الشاحنة. تتيح هذه العملية لصامولة الوصلة بالدوران.

٤. أزل لوح الدعامة وموجه الوصلة وصامولة الوصلة من حائط أرضية الشاحنة بالكامل.

٥. أعد تركيب حلقة الربط خلال لوح الدعامة داخل صامولة الوصلة لإعادة الاستخدام مرة أخرى.

مجموعة الأمان

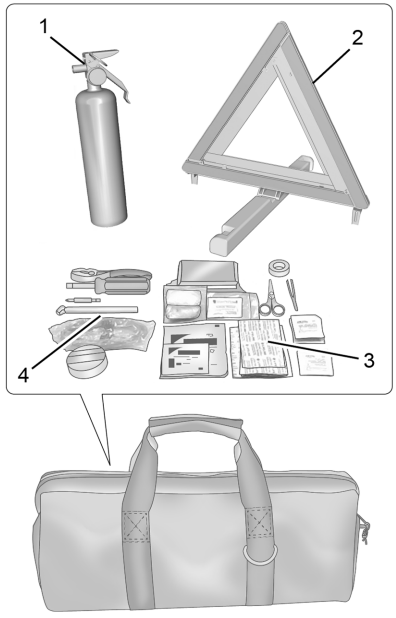

عدة الأمان عبارة عن حقيبة قائمة بذاتها في منطقة الحمولة.

تشتمل العناصر الموجودة في حقيبة عدة الأمان على:

١. طفاية الحريق
٢. مثلث التحذير
٣. عدة الإسعافات الأولية
٤. عدة الأمان على الطريق السريع

⚠ تحذير

قم بإجراء عملية صيانة على طفاية الحريق في البرنامج الزمني المحدد بواسطة الجهة المصنعة لها. افحص دوريًا:

- ثبات الضغط الداخلي في نطاق التشغيل الآمن باللون الأخضر في مقياس الضغط.
- عدم تعرض ختم الرصاص للتلف.
- عدم انتهاء صلاحية طفاية الحريق.

إذا تم استخدام طفاية الحريق من قبل أو في حالة وجود أي مشكلة في تشغيلها فعليك بتبديلها واستخدام واحدة جديدة تلبي المتطلبات الحالية للبلد.

إن إهمال إجراءات الصيانة المناسبة قد يؤدي لحدوث إصابات تصل إلى الوفاة إذا لم تعمل طفاية الحريق بشكل جيد.

Chevrolet/GMC Silverado 1500 / Sierra/Sierra Denali 1500 Owner Manual
(GMNA-Localizing-MidEast-17382831) - 2024 - CRC - 6/23/23

العدادات وعناصر التشغيل

مفاتيح التحكم
ضبط عجلة القيادة ١٠٦
عجلة قيادة مُدفئة ١٠٧
البوق ١٠٧
ماسحة الزجاج الأمامي/
الماسحة ١٠٧
البوصلة ١٠٩
الساعة ١٠٩
منافذ الكهرباء ١٠٩
الشحن اللا سلكي ١١١
ولاعة السجائر ١١٤
منافض السجائر ١١٤

مصابيح التحذير والمقاييس والمؤشرات
مصابيح التحذير والمقاييس
والمؤشرات ١١٥
مجموعة أجهزة القياسات (مستوى
القاعدة) ١١٥
مجموعة أجهزة القياسات (الطراز
المطور) ١١٦
عداد السرعة ١١٩
عداد المسافات ١١٩
عداد مسافات الرحلة ١١٩
مقياس سرعة
دوران المحرك ١١٩
مقياس الوقود ١٢٠
مقياس ضغط زيت المحرك ١٢٠
مقياس درجة حرارة محلول
تبريد المحرك ١٢١
مقياس درجة حرارة ناقل الحركة
(المستوى العلوي فقط) ١٢٢
مقياس الفولتميتر ١٢٢
التذكيرات بحزام الأمان ١٢٣
مصباح استعداد الوسادة
الهوائية ١٢٤
مؤشر حالة نظام اكتشاف
الانقلاب ١٢٥
مؤشر حالة الوسادة الهوائية
للراكب ١٢٥
مصباح نظام الشحن ١٢٦
مصباح مؤشر الأعطال (ضوء
فحص المحرك) ١٢٦
مصباح تحذير نظام الفرامل ١٢٨
Electric Parking Brake Light
(مصباح فرامل الركن
الكهربائي) ١٢٩
صيانة Electric Parking Brake
Light (مصباح فرامل الركن
الكهربائية) ١٢٩
مصباح تحذير نظام الفرامل المانعة
للانغلاق (ABS) ١٢٩
مصباح الدفع الرباعي ١٣٠
ضوء وضع السحب/القطر ١٣٠
مصباح التحكم في الهبوط
من التل ١٣٠
Lane Keep Assist (LKA) (ضوء
مساعد البقاء على
المسار) ١٣٠
ضوء تعطيل الفرملة التلقائية في
حالات الطوارئ (AEB) ١٣١
مؤشر التحذير من المركبات
الأمامية ١٣١
مؤشر وجود مشاة بالأمام ١٣١
مصباح إيقاف تشغيل الجر ١٣١
مصباح نظام التحكم في الجر
(TCS)/نظام التحكم الإلكتروني في
الثبات ١٣٢
مصباح إيقاف نظام التحكم
الإلكتروني بالثبات (ESC) ١٣٢
مصباح التحذير الخاص بدرجة حرارة
محلول تبريد المحرك ١٣٢
مصباح التحكم بوضع
السائق ١٣٣
مصباح ضغط الإطارات ١٣٣
مصباح ضغط زيت المحرك
(Denali فقط) ١٣٤
ضوء تحذير انخفاض الوقود ... ١٣٤
مصباح الأمان ١٣٤
مصباح تشغيل الضوء
العالي ١٣٥
ضوء مصباح الضباب
الأمامي ١٣٥
أداة التذكير بتشغيل
المصابيح ١٣٥
مصباح مثبت السرعة ١٣٥

النظام التلاؤمي للتحكم في ثبات السرعة ١٣٥
مصباح الأبواب المغلقة جزئيًا ١٣٦

شاشات المعلومات

مركز معلومات السائق (DIC) (مستوى القاعدة) ١٣٦
مركز معلومات السائق (DIC) (الطراز المطور) ١٣٧
شاشة العرض الأمامية ١٤٠

رسائل المركبة

رسائل المركبة ١٤٣
رسائل طاقة المحرك ١٤٤
رسائل سرعة المركبة ١٤٤

نظام التحكم الشامل عن بعد

برمجة نظام التحكم الشامل عن بعد ١٤٤
تشغيل نظام التحكم الشامل عن بعد ١٤٦

مفاتيح التحكم

ضبط عجلة القيادة



لضبط عجلة القيادة:

١. اسحب الذراع لأسفل.

٢. حرك عجلة القيادة للأعلى وللأسفل.

٣. اسحب الذراع لأعلى لقفل عجلة القيادة في مكانها.

العجلة المائلة والتلسكوبية



لضبط الإمالة والتطويل في عجلة القيادة، إذا كانت هذه الميزة متوفرة:

١. اسحب الذراع لأسفل.

٢. حرك عجلة القيادة للأعلى وللأسفل.

٣. اسحب عجلة القيادة أو ادفعها بالقرب منك أو بعيدًا عنك.

٤. اسحب الذراع لأعلى لقفل عجلة القيادة في مكانها.

لا تضبط عجلة القيادة أثناء القيادة.

عجلة القيادة التلسكوبية القابلة للإمالة كهربائيًا

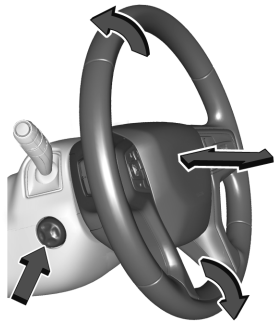

لضبط عجلة القيادة، في حال توفر ذلك:

١. ادفع زر التحكم لأعلى أو لأسفل لإمالة عجلة القيادة لأعلى أو لأسفل.

٢. اضغط على زر التحكم للخلف أوللأمام لتحريك عجلة القيادة نحوك أو بعيدًا عنك.

لا تضبط عجلة القيادة أثناء القيادة.

عجلة قيادة مُدفّئة



: اضغط للتشغيل أو لإيقاف التشغيل، إذا توفرت هذه الميزة. يضيء مصباح بجوار الزر عند تشغيل الخاصية.

تستغرق عجلة القيادة نحو ٣ دقائق حتى تبدأ التسخين.

التشغيل عن بُعد لتدفئة عجلة القيادة

إذا كانت المركبة مجهزة بميزة بدء التشغيل عن بُعد، فسيعمل نظام تدفئة عجلة القيادة تلقائيًا أثناء بدء التشغيل عن بُعد وكذلك نظام تدفئة المقاعد إذا كان الجو باردًا في الخارج. قد لا يضيء المصباح المؤشر على تدفئة عجلة القيادة.

راجع تدفئة المقاعد الأمامية وتهويتها ⇦ ٥٤.

البوق

لتشغيل البوق، اضغط على على عجلة القيادة.

ماسحة الزجاج الأمامي/الماسحة

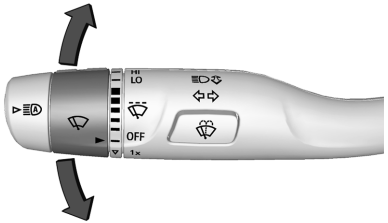

ويوجد عنصر تشغيل ممسحة الزجاج الأمامي على ذراع إشارة الانعطاف.

يتم التحكم في ممسحات الزجاج الأمامي عن طريق إدارة الشريط الموجود عليه.

عندما يكون الإشعال في وضع التشغيل، أو في وضع الملحقات، أدر القرص لتحديد سرعة الماسحة.

HI (مرتفع) : استخدمه لعمل مسحات سريعة.

LO (منخفض) : استخدمه لعمل مسحات بطيئة.

: أدر القرص لأعلى لزيادة معدل تكرار المسحات المتقطعة أو لأسفل لتقليلها.

OFF (إيقاف التشغيل) : استخدمه لإيقاف تشغيل الماسحات.

1x: للمسح الفردي، أدر القرص لأسفل برفق. لإجراء مسحات متعددة، حافظ على بقاء القرص نحو الأسفل.

: اضغط على على لوحة التحكم في ماسحة الزجاج الأمامي لرش سائل الغسل على الزجاج الأمامي غسالة السائل وتفعيل الماسحات. سيتم أيضًا غسل كاميرا الرؤية الأمامية بزاوية ٣٦٠ درجة، إذا كانت مجهزة. وسوف تستمر الماسحات في العمل حتى يتم تحرير أو بلوغ الحد الأقصى لوقت الغسل. عندما يتم تحرير ، قد يتم إجراء ماسحات إضافية تبعًا لمدة تنشيط غاسلة الزجاج الأمامي. راجع سائل نظام الغسل ⇦ ٣٤٢ للحصول على معلومات حول ملء خزان سائل نظام غسل الزجاج الأمامي.

امسح الجليد والثلج من على شفرة الماسحات قبل استخدامها. إذا كانت الشفرة متجمدة وملتصقة بالزجاج الأمامي، فحررها أو أزل الثلوج عنها بعناية. يجب استبدال الشفرات التالفة. راجع استبدال شفرة الماسحات ⇦ ٣٤٩.

قد يسبب الثلج أو الجليد الكثيف تحميلًا زائدًا على محرك الماسحة.

⚠ تحذير

في الطقس المتجمد، لا تستخدم نظام الغسل حتى تتم تدفئة الزجاج الأمامي. وإلا، فإن سائل نظام الغسل سيتجمد على الزجاج الأمامي، مما يؤدي إلى إعاقة الرؤية أمامك.

⚠ تحذير

قبل قيادة المركبة، قم دائمًا بإزالة الثلج والجليد عن غطاء المحرّك والزجاج الأمامي وفوهات غاسلة الزجاج والسقف ومؤخرة المركبة، بما في ذلك جميع المصابيح والنوافذ. حيث قد يؤدي انخفاض الرؤية الناتجة عن تراكم الثلوج والجليد إلى حدوث تصادم.

إيقاف الماسحة

في حالة تحويل مفتاح الإشعال إلى وضع إيقاف التشغيل عندما تكون الماسحات في الوضع LO أو HI أو ستتوقف الماسحات على الفور.

إذا كان عنصر التحكم بماسحة الزجاج الأمامي في ON وتم تحريكه بعد ذلك إلى OFF قبل أن يتم فتح باب السائق أو خلال ١٠ دقائق، فسيعاد تشغيل الماسحات وتتحرك إلى قاعدة الزجاج الأمامي.

وفي حالة تحويل مفتاح الإشعال إلى وضع إيقاف التشغيل أثناء قيام الماسحات بعملية مسح الزجاج الأمامي بعد غسله، فستستمر الماسحات في العمل حتى تصل إلى قاعدة الزجاج الأمامي.

حساس المطر

في حالة توفر ميزة حساس المطر Rain sense مع تشغيل الميزة، فسيكتشف المستشعر الموجود بالقرب من المركز العلوي للزجاج الأمامي مقدار المياه على الزجاج الأمامي ويتحكم في عدد مرات مسح الزجاج الأمامي على حسب مستوى الحساسية الحالي.

وينبغي المحافظة على تلك المنطقة من الزجاج الأمامي بعيدًا عن الأتربة حتى يسمح بالحصول على أفضل أداء للنظام.

لتشغيل ميزة حساس المطر أو إيقاف تشغيلها، راجع "Rain Sense Wipers" ضمن Settings (الإعدادات) > Vehicle (المركبة)> Comfort and Convenience (الراحة والملاءمة) > Rain Sense (حساس المطر) > Enable/Disable (تمكين/تعطيل).

إذا تم تمكين حساس المطر في الإعدادات، فإن تحويل ذراع الماسحات إلى INT سيؤدي إلى تنشيط حساس المطر.

البوصلة

قد تشتمل المركبة على شاشة بوصلة في مركز معلومات السائق (DIC). وتستقبل البوصلة التوجيه والمعلومات الأخرى من هوائي نظام تحديد المواقع العالمي (GPS) ونظام StabiliTrak/التحكم الإلكتروني في الثبات ومعلومات سرعة المركبة.

تم تصميم نظام البوصلة لكي يعمل خلال عدد معين من الأميال أو درجات الدوران قبل أن يحتاج إلى إشارة من أقمار نظام المواقع العالمي. وعندما تعرض شاشة البوصلة CAL، قم بقيادة المركبة لمسافة قصيرة في منطقة مفتوحة، حيث يمكن أن تستقبل إشارة نظام المواقع العالمي. وسوف يقوم نظام البوصلة أوتوماتيكيًا بتحديد متى تتم استعادة إشارة نظام تحديد المواقع العالمي، كما يوفر التوجيه مرة ثانية.

الساعة

قم بضبط الوقت والتاريخ باستخدام نظام المعلومات والترفيه. انظر "التاريخ/الوقت" ضمن الإعدادات (راديو الطراز الأساسي) ⇦ ١٨٩ او الإعدادات (راديو مستوى أعلى) ⇦ ١٩١.

منافذ الكهرباء

مقبس تشغيل ١٢ فولت

يمكن استخدام منافذ كهرباء الملحقات بهدف إدخال المعدات الكهربائية، مثل الجهاز اللوحي، أو مشغل MP3.

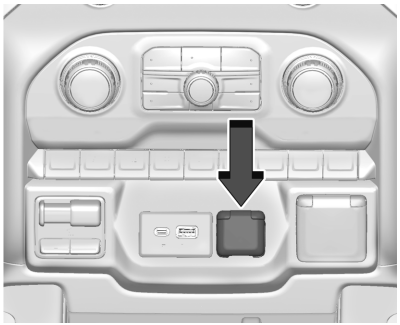

شاحنة العمل/مخصصة

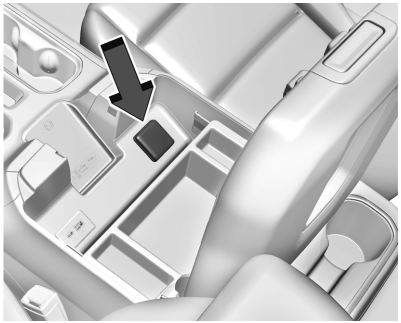

مستوى القاعدة والمستوى الأعلى

في حالة التجهيز، تحتوي المركبة على منفذ طاقة ملحق بجهد ١٢ فولت تحت نظام التحكم في المناخ أو في الكونسول الوسطي.

⚠ تحذير

يتم توفير المخارج دائمًا بالطاقة. لا تترك المعدات الكهربائية موصولة بالمقابس عندما لا يتم استخدام المركبة لأن المركبة يمكن أن تشتعل فيها النيران وتسبب في الإصابة أو الوفاة.

تنبيه

إن ترك المعدات الكهربائية موصولة بالمقابس لفترة طويلة من الوقت في حين أن المركبة على وضع الإيقاف يعمل على استنزاف البطارية. يجب إزالة الأجهزة الكهربائية من المقابس عندما لا تكون قيد الاستعمال، ولا تقم بتوصيل الأجهزة التي تتجاوز قدرتها الحد الأقصى وقدره ١٥ أمبير.

قد لا تكون بعض الملحقات الكهربائية متوافقة مع مقابس تشغيل الملحقات، وقد يؤدي ذلك إلى التحميل الزائد على المركبة أو المصهرات الكهربائية. إذا كانت هناك مشكلة، فراجع الوكيل.

عند توصيل جهاز كهربي، تأكد من اتباع إرشادات التركيب الصحيحة المضمّنة مع الجهاز. راجع المعدات الكهربائية الإضافية ⇦ ٣٢٣.

تنبيه

قد يؤدي تعليق معدات ثقيلة في منافذ الكهرباء إلى حدوث تلف لا يغطيه ضمان المركبة. تم تصميم منافذ الكهرباء لشمعات كهرباء الملحقات فقط، مثل أسلاك شحن الهاتف الخليوي.

مقبس تشغيل الملحقات ٢٣٠/٢٢٠ فولت تيار متردد

تحتوي المركبة على مقابس تشغيل تيار متناوب، إذا كانت مجهزة بذلك.

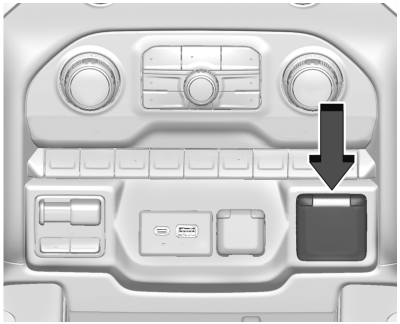

مقبس تشغيل في الكابينة

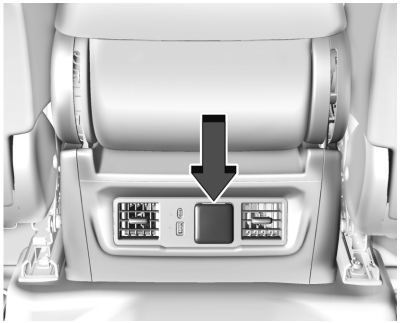

الجزء الخلفي من مقبس وحدة التحكم المركزية

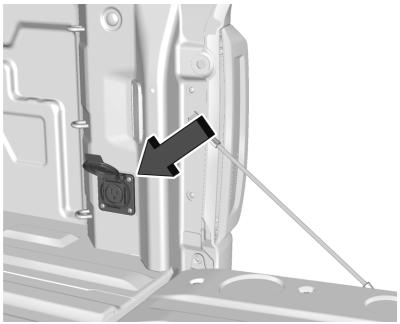

مقبس تشغيل طاقة سرير الشاحنة

عندما يكون الإشعال قيد التشغيل، يتم إمداد الطاقة للمقابس بعد الضغط على مفتاح التيار المستمر/التيار المتناوب. يشير مصباح مؤشر أخضر بمفتاح التيار المستمر/التيار المتناوب عندما يكون تشغيل التيار المستمر/التيار المتناوب نشطًا. يمكن استخدام مقبس تشغيل واحد مع المعدة الكهربائية التي تستهلك ٤٠٠ واط بحد أقصى. إذا كان كلا المقبسين مستخدمين، سيتم تقاسم ٤٠٠ واط بين المقبسين. تأكد من أن جميع الأجهزة المتصلة لا تتجاوز ٤٠٠ واط.

يمكن إيقاف تشغيل مقبس تشغيل الطاقة بالضغط على مفتاح التيار المستمر/التيار المتناوب. يمكن إعادة تشغيل مقبس تشغيل الملحقات بعد مرور ١٠ ثوان، وأثناء ذلك سيومض ضوء مؤشر المفتاح.

يضيئ مصباح المؤشر الموجود بالمقبس عند توفير الطاقة للمقبس ولا يتم اكتشاف أي خلل في النظام. لن تعمل المقابس عندما يكون الإشعال في وضع إيقاف التشغيل، ولم يتم الضغط على مفتاح التيار المستمر/المتناوب أو لم يتم توصيل القابس بالكامل بالمقبس.

إذا تم توصيل أجهزة تستخدم أكثر من ٤٠٠ واط أو تم اكتشاف عطل في النظام، تعمل دائرة حماية على إيقاف إمداد الطاقة وينطفئ مصباح المؤشر.

لا تستخدم مقبس تشغيل طاقة بغطاء مفقود أو تالف.

لم يتم تصميم مقبس تشغيل الملحقات لما يلي، وقد لا يعمل بشكل مناسب إذا تم توصيل:

- أجهزة تستهلك قدرة كهربائية عالية عند البدء، مثل المبردات التي تعمل بالضاغط وأدوات الطاقة الكهربائية
- أجهزة أخرى تتطلب مصدر طاقة مستقرًا للغاية مثل: الأغطية الكهربائية المتحكم بها عن طريق كمبيوتر متناهي الصغر والمصابيح المستشعرة للمس
- التجهيزات الطبية

الشحن اللا سلكي

إذا كانت السيارة مجهزة وممكّنة، فتكون مزودة بشحن لاسلكي على الكونسول المركزي أمام حوامل الأقداح. يعمل النظام بقدرة ١٤٥ كيلو هرتز ويشحن لاسلكيًا هاتف ذكي واحد متوافق مع Qi. خرج طاقة النظام يستطيع الشحن بمعدل يصل إلى ٣ أمبير (١٥ وات) وفقًا لمتطلبات الهاتف الذكي المتوافق.

⚠ تحذير

يمكن أن تؤثر عملية الشحن اللاسلكي على عمل منظم ضربات القلب أو أيّة أجهزة طبية أخرى. إذا كنت تستخدم أحد هذه الأجهزة، فينصح باستشارة الطبيب المعالج قبل استخدام نظام الشحن اللاسلكي.

يجب أن تكون المركبة في وضع التشغيل، في وضع الملحقات، أو يجب أن تكون طاقة الملحقات المحتجزة (RAP) في حالة تنشيط. قد لا تشير ميزة الشحن اللاسلكي بشكل صحيح إلى الشحن عندما تكون السيارة في وضع RAP أو في أثناء مكالمة هاتفية عبر البلوتوث أو عندما يكون عرض الهاتف (مثل Apple CarPlay/ Android Auto) نشطًا. راجع طاقة الملحقات المختزنة (RAP) ⇦ ٢٣٠.

درجة حرارة التشغيل هي -٤٠ درجة مئوية (-٤٠ درجة فهرنهايت) إلى ٨٥ درجة مئوية (١٨٥ درجة فهرنهايت) لنظام الشحن و٠ درجة مئوية (٣٢ درجة فهرنهايت) إلى ٣٥ درجة مئوية (٩٥ درجة فهرنهايت) للهاتف. قد يتم عرض تنبيه توقف الشحن على شاشة المعلومات والترفيه، إذا كان الشاحن اللاسلكي أو الهاتف الذكي خارج درجة

حرارة التشغيل العادية. سيتم استئناف الشحن تلقائيًا عند الوصول إلى درجة حرارة التشغيل العادية.

⚠ تحذير

أزل جميع الأجسام الغريبة من الشاحن قبل شحن هاتفك الذكي المتوافق. الأجسام الغريبة، مثل العملات المعدنية أو المفاتيح أو الخواتم أو مشابك الورق أو البطاقات، إذا تواجدت بين الهاتف المحمول والشاحن، قد ترتفع درجة حرارتها بشكل كبير.

في الأحيان النادرة التي يتعذر فيها على نظام الشحن اكتشاف جسم غريب في الوقت الذي ينحشر فيه هذا الجسم بين الهاتف الذكي والشاحن، قم بإزالة الهاتف الذكي وانتظر حتى يبرد الجسم الغريب قبل إزالته من الشاحن وذلك كي لا تتعرض للحروق.



لشحن هاتف ذكي متوافق:

١. تأكد من أن الهاتف الذكي قادر على الشحن اللاسلكي.
٢. أزل كل الأجسام من لوح الشحن. قد لا يبدأ النظام بالشحن في حال وجود أي أجسام غريبة بين الهاتف الذكي والشاحن.
٣. ضع جهاز الهاتف المحمول الذكي ووجْهَه للأعلى على الجزء الخلفي من الشاحن.

ولزيادة معدل الشحن، تأكد من إحكام تثبيت الهاتف الذكي ومركزته تمامًا في الحامل دون وجود أي شيء تحته.

فقد يمنع جراب الهاتف الذكي السميك عمل الشاحن أو يقلل من أداء الشحن. ارجع إلى الوكيل الذي تتعامل معه للحصول على مزيد من المعلومات.

٤. ستظهر ⧺ خضراء على شاشة المعلومات والترفيه بجانب أيقونة الهاتف. يشير هذا إلى أنه تم اكتشاف الهاتف الذكي.
٥. إذا تم وضع الهاتف الذكي على الشاحن وينطفئ ⧺ أو يتحول إلى اللون الأصفر، فقم بإزالة الهاتف الذكي وأي أشياء من اللوحة. أدر الهاتف الذكي ١٨٠ درجة وانتظر بضع ثوانٍ قبل وضعه/محاذاته على اللوحة مرة أخرى.
٦. إذا تم وضع الهاتف الذكي على الشاحن ويتحول ⧺ إلى اللون الأحمر، وتكون درجة حرارة الشاحن و/أو الهاتف الذكي مرتفعة جدًا. قم بإزالة الهاتف الذكي وأي أشياء من الشاحن من أجل تبريد النظام.

قد يصبح الهاتف الذكي ساخنا أثناء الشحن. وهذا يعد أمرًا طبيعيًا. في درجات الحرارة الساخنة، قد تقل سرعة الشحن.

بالنسبة للمركبات التي يتم فيها عرض الهاتف اللاسلكي، قد ترتفع درجة حرارة الهاتف الذكي أثناء الشحن اللاسلكي. قد يبطئ الهاتف الذكي أو يتوقف عن الشحن أو يغلق لحماية البطارية. قد يلزم إزالة الهاتف من الحافظة لمنع ارتفاع درجة الحرارة. قد يومض في أثناء تبريد الهاتف بدرجة كافية لاستئناف الشحن اللاسلكي تلقائيًا. وهذا يعد أمرًا طبيعيًا. قد يختلف أداء الهاتف الفردي.

إقرارات بشأن البرامج

بعض منتجات وحدة الشحن اللاسلكية من شركة LG Electronics, Inc. ("LGE") تحتوي على برامج مفتوحة المصدر مفصلة أدناه. راجع تراخيص المصدر المفتوح المشار إليها (كما هي مُدْرَجة بعد هذا الإشعار) من أجل الاطلاع على بنود وشروط استخدامها.

OSS معلومات الإشعار

للحصول على كود (التعليمات البرمجية) المصدر المضمّن في هذا المنتَج، يُرجى زيارة https://opensource.lge.com. وبالإضافة إلى كود المصدر، جميع شروط الترخيص المشار اليها، وإخلاء المسؤولية وإشعارات حقوق التأليف والنشر متاحه للتنزيل. وتوفر LG Electronics أيضًا كود المصدر المفتوح لك على القرص المضغوط لتغطيه تكلفة أداء مثل هذا التوزيع (مثل تكلفة الوسائط والشحن والمعالجة) بناء على طلب إلى البريد الإلكتروني opensource@lge.com. هذا العرض صالح لثلاث (٣) سنوات من التاريخ الذي اشتريت فيه المنتَج.

مكتبة Freescale-WCT

حقوق الطبع والنشر لشركة (c) 2012-2014 Freescale Semiconductor, Inc. جميع الحقوق محفوظة.

يسمح بإعادة التوزيع والاستخدام في النماذج المصدرية والثنائية، مع أو بدون تعديل، شريطة استيفاء الشروط التالية:

١. يجب أن تحتفظ عملية إعادة توزيع كود المصدر بإشعار حقوق الطبع والنشر المذكور أعلاه، وقائمة الشروط هذه وإخلاء المسؤولية التالي.
٢. عند إعادة التوزيع في الشكل ثنائي يجب إعادة نشر إشعار حقوق الطبع والنشر أعلاه، وقائمة الشروط هذه، وإخلاء المسؤولية التالي في الوثائق و/أو غيرها من المواد المقدّمة مع التوزيع.
٣. لا يجوز استخدام اسم صاحب حقوق الطبع والنشر أو أسماء المساهمين لتأييد أو ترويج المنتجات المشتقة من هذا البرنامج دون الحصول على إذن كتابي مسبَق ومحدّد.

يتم توفير هذا البرنامج من قبل أصحاب حقوق الطبع والنشر والمساهمين "كما هو" وأية ضمانات صريحة أو ضمنية، بما في ذلك، على سبيل المثال لا الحصر، الضمانات الضمنية للرواج والملاءمة لغرض معين يتم إهمالها. لن يكون مالك حقوق الطبع والنشر أو المساهمون مسؤولين بأي حال من الأحوال عن أي أضرار مباشرة أو غير مباشرة أو عرضية أو خاصة أو تحذيرية أو تبعية (بما في ذلك، على سبيل المثال لا الحصر، شراء السلع أو الخدمات البديلة أو فقدان الاستخدام أو البيانات أو الأرباح؛ أو انقطاع الأعمال) أيًا كان سببها وعلى أي نظرية مسؤولية، سواء في العقد أو المسؤولية الصارمة أو الضرر (بما في ذلك الإهمال أو غير ذلك) التي تنشأ بأي حال من الأحوال من استخدام هذا البرنامج، حتى لو تم الإبلاغ عن إمكانية حدوث مثل هذا الضرر.

ولاعة السجائر

في حالة تجهيز المركبة بولاعة سجائر، ستجدها على الكونسول الأوسط أسفل عناصر التحكم بالمناخ. لاستخدام ولاعة السجائر، اضغط عليها حتى النهاية ثم اتركها. عندما تكون جاهزة للاستخدام، تخرج الولاعة من مكانها.

تنبيه
يؤدي إمساك ولاعة السجائر أثناء قيامها بالتسخين إلى عدم تراجعها عن عنصر التسخين عندما تسخن. قد يحدث تلف ناجم عن التسخين الزائد بالولاعة أو عنصر التسخين، أو قد ينفجر أحد المصهرات. لا تمسك ولاعة السجائر أثناء التسخين.

منافض السجائر

في حالة وجود مقعد طويل في المركبة، فإن منفضة السجائر ستكون موجودة في الرف الأوسط أسفل نظام التحكم بالمناخ.

في حالة وجود مقاعد فردية ومنفضة سجائر قابلة للإزالة، فيمكن وضعها داخل حوامل الأقداح بالكونسول.

تنبيه
إذا تم وضع الأوراق أو الدبابيس أو غير ذلك من العناصر القابلة للاشتعال في منفضة السجائر، فمن شأن السجائر المشتعلة أو مواد التدخين أن تؤدي لإشعالها وقد يؤدي ذلك إلى تلف المركبة. لا تضع مطلقًا عناصر قابلة للاشتعال داخل منفضة السجائر.

لإزالة منفضة السجائر من حامل أكواب الكونسول، اسحب منفضة السجائر بعيدًا عن حامل الأكواب. ادفعها مجددًا للتأكد من ثباتها.

مصابيح التحذير والمقاييس والمؤشرات

بإمكان مصابيح التحذير والمقاييس أن تنبهك إلى وجود مشكلة ما في مركبتك قبل أن تتفاقم بشكل خطير مستدعية عملية إصلاح أو استبدال باهظة التكلفة. قد يحول الانتباه إلى مصابيح التحذير والمقاييس دون حدوث الإصابات.

تضيء بعض مصابيح التحذير لمدة قصيرة عند بدء تشغيل المحرك لتشير إلى كونها قيد التشغيل. عندما تضيء مصابيح التحذير وتظل كذلك أثناء القيادة، أو عندما يشير أحد المقاييس إلى احتمال وجود مشكلة، فراجع القسم الذي يشرح لك ما تفعله. قد يكون انتظار إجراء عمليات الإصلاح لاحقًا أمرًا مكلفًا بل وخطيرًا.

مجموعة أجهزة القياسات (مستوى القاعدة)

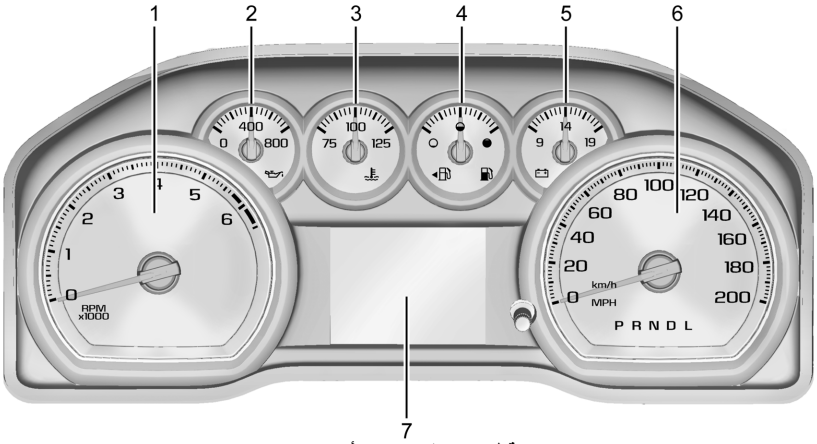

قطاع من المستوى الأساسي

١. مقياس سرعة دوران المحرك ⇦ ١١٩
٢. مقياس ضغط زيت المحرك ⇦ ١٢٠
٣. مقياس درجة حرارة محلول تبريد المحرك ⇦ ١٢١
٤. مقياس الوقود ⇦ ١٢٠
٥. مقياس الفولتميتر ⇦ ١٢٢
٦. عداد السرعة ⇦ ١١٩

٧. مركز معلومات السائق (DIC) (مستوى القاعدة) ⇦ ١٣٦ او مركز معلومات السائق (DIC) (الطراز المطور) ⇦ ١٣٧

مجموعة أجهزة القياسات (الطراز المطور)

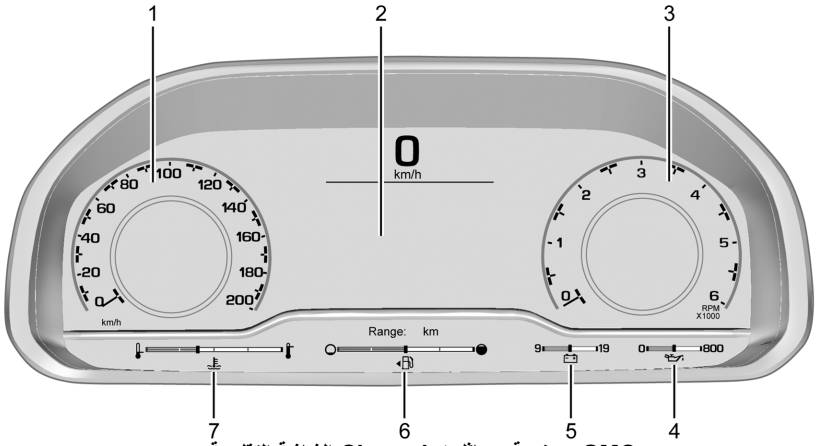

موضحة، مماثل Chevrolet الشاشة التقليدية من GMC

١. عداد السرعة ⇦ ١١٩
٢. مركز معلومات السائق (DIC) (مستوى القاعدة) ⇦ ١٣٦ او مركز معلومات السائق (DIC) (الطراز المطور) ⇦ ١٣٧
٣. مقياس سرعة دوران المحرك ⇦ ١١٩
٤. مقياس ضغط زيت المحرك ⇦ ١٢٠
٥. مقياس الفولتميتر ⇦ ١٢٢
مقياس درجة حرارة ناقل الحركة (المستوى العلوي فقط) ⇦ ١٢٢
٦. مقياس الوقود ⇦ ١٢٠
٧. مقياس درجة حرارة محلول تبريد المحرك ⇦ ١٢١

مجموعة العدادات القابلة لإعادة التكوين

قد يتغير تخطيط مجموعة العدادات المعروض. يمكنك الاختيار من بين أربعة تكوينات للشاشات: تقليدي وتقدمي ورقمي وواضح. يمكن أيضًا تكوين التخطيطات التقليدية والتقدمية والرقمية بمقياس واحد أو اثنين أو أربعة. راجع "المقاييس السفلية" ضمن "الخيارات". سيعرض التخطيط الواضح مقياس الوقود فقط. استخدم عناصر تشغيل عجلة القيادة للتنقل بين مناطق العرض المختلفة والتمرير خلال العديد من الشاشات. راجع "تخطيط الشاشة" ضمن "الخيارات".

- يعرض التكوين التقليدي عداد سرعة أكبر ومقياس سرعة دوران المحرك في أقصى الجانبين الأيسر والأيمن من الشاشة. توجد مناطق لعرض المعلومات داخل عداد السرعة ومقياس سرعة دوران المحرك. تقع منطقة مركز معلومات السائق في وسط الشاشة.
- يعرض التكوين التقدمي عداد سرعة أصغر ومقياس سرعة دوران المحرك في أقصى الجانبين الأيسر والأيمن من الشاشة. توجد مناطق لعرض المعلومات داخل عداد السرعة ومقياس سرعة دوران المحرك. منطقة مركز معلومات السائق أكبر وتقع في وسط الشاشة.
- يعرض التكوين الرقمي مناطق عرض المعلومات في أقصى الجانبين الأيسر والأيمن من الشاشة. منطقة مركز معلومات السائق أكبر وتقع في وسط الشاشة.
- التكوين الواضح هو شاشة مبسطة لها سرعة رقمية في الوسط. تقع منطقة مركز معلومات السائق في أقصى يمين الشاشة.

قائمة المجموعة

توجد مناطق عرض تفاعلية في مجموعة العدادات. تختلف المواقع حسب تخطيط العرض المحدد.

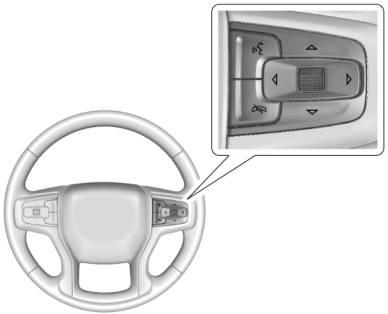

Chevrolet Shown، وGMC Similar

استخدم عنصر التحكم الصحيح بعجلة القيادة للفتح والتمرير ما بين العناصر المختلفة وشاشات العرض.

اضغط على ◁ أو ▷ للوصول إلى تطبيقات مجموعة العدادات. استخدم البكرة للتمرير ما بين قائمة التطبيقات المتوفرة. اضغط على البكرة لتحديدها. لا تتوفر جميع التطبيقات أو الميزات في جميع المركبات.

- معلومات التطبيق هنا يمكن عرض شاشات مركز معلومات السائق المحددة. راجع مركز معلومات السائق (DIC) (مستوى القاعدة) ⇦ ١٣٦ او مركز معلومات السائق (DIC) (الطراز المطور) ⇦ ١٣٧.
- الصوت
- الملاحة
- الهاتف
- الخيارات

معلومات الجانب الأيسر/الأيمن

يمكن تخصيص المعلومات المعروضة هنا من قائمة Options "الخيارات". راجع "الخيارات" أدناه.

البوصلة : إذا كانت مجهزة، فتعرض الاتجاه الذي تتجه إليه السيارة. هذه المعلومات هي الخيار الافتراضي للجانب الأيسر.

الوقت ودرجة الحرارة الخارجية : تعرض الوقت الحالي ودرجة حرارة الهواء الخارجي.

ضغط الإطارات : لعرض الضغط التقريبي للإطارات الأربعة. يتم عرض ضغط الإطارات بال kPa (كيلوباسكال) أو psi (رطل لكل بوصة مربعة). إذا كان الضغط منخفضًا، يتم عرض قيمة هذا الإطار باللون البرتقالي.

Average Fuel Economy (متوسط اقتصاد الوقود) : لعرض المتوسط التقريبي لعدد اللترات المستهلكة لكل ١٠٠ كم (لتر/١٠٠ كم)، أو كلم لكل لتر (km/L) أو ميل لكل جالون (mpg). يتم حساب هذا الرقم على أساس القيمة المسجلة منذ آخر مرة تمت فيها إعادة ضبط عنصر القائمة هذا في صفحة معلومات توفير الوقود. ويعكس هذا الرقم فقط متوسط الاقتصاد في استهلاك الوقود التقريبي الذي تتمتع به السيارة في تلك اللحظة، ويتغير مع تغير ظروف القيادة.

درجة حرارة سائل ناقل الحركة : لعرض درجة حرارة سائل صندوق التروس الأوتوماتيكي سواء بالدرجة المئوية (°C) أو بدرجة فهرنهايت (°F).

تم تحسين وضع القيادة : يعرض حالة وضع القيادة وحالة النقل. هذه المعلومات متاحة فقط كخيار الجانب الأيمن وهي الاختيار الافتراضي للجانب الأيمن.

None (لا شيء) : تعرض منطقة المعلومات على أنها فارغة.

الصوت

تصفح بحثًا عن الموسيقى أو اختر من المفضلة أو قم بتغيير مصدر الصوت. استخدم البكرة لتغيير المحطة أو للانتقال إلى المسار التالي أو السابق.

الملاحة

إذا كان هناك مسار نشط، فستظهر الاتجاهات التفصيلية على صفحة التنقل، وإذا لم يكن هناك مسار نشط، فسيتم عرض بوصلة.

الهاتف

إذا لم تكن هناك مكالمة هاتفية نشطة، فيمكنك عرض أحدث المكالمات أو التمرير خلال جهات الاتصال.

الخيارات

استخدم البكرة للتمرير ما بين العناصر الموجودة في قائمة Options (الخيارات).

Display Layout (تخطيط العرض) : اختر التخطيط التقليدي والتقدمي والرقمي والواضح بالضغط على البكرة أثناء تمييز العنصر المطلوب. اخرج من قائمة المخطط بالضغط على ◁.

معلومات الجانب الأيسر/الأيمن : اضغط على البكرة لتحديد العناصر المراد عرضها في مناطق الشاشة. راجع "معلومات الجانب الأيسر/الأيمن" الواردة سابقًا في هذا القسم.

المقاييس السفلية : اختر أحد تكوينات المقاييس الثلاثة عن طريق الضغط على البكرة أثناء تمييز العنصر المطلوب. سيتم عرض التكوين المحدد في أسفل الشاشة.

يعرض الحد الأقصى مستوى الوقود ودرجة حرارة سائل التبريد وضغط زيت المحرك وجهد البطارية. يتم عرض درجة حرارة سائل ناقل الحركة بدلاً من جهد البطارية أثناء التواجد في وضع السحب.

يعرض المتوسط مستوى الوقود ودرجة حرارة سائل التبريد.

يعرض الحد الأدنى مستوى الوقود فقط.

خيارات صفحة المعلومات : اضغط على البكرة لتحديد العناصر المراد عرضها في تطبيق المعلومات. راجع مركز معلومات السائق (DIC) (مستوى القاعدة) ⇦ ١٣٦ او مركز معلومات السائق (DIC) (الطراز المطور) ⇦ ١٣٧.

Speed Warning (تحذير السرعة) : يتيح للسائق ضبط السرعة التي لا يريد تجاوزها. لضبط Speed Warning (تحذير السرعة)، اضغط على البكرة عند عرض

Speed Warning (تحذير السرعة). استخدم البكرة لضبط القيمة واضغط عليها لضبط السرعة.

يمكن، بمجرد ضبط السرعة، إيقاف تشغيل هذه الميزة بالضغط على بكرة التشغيل أثناء عرض هذه الصفحة. إذا تم تجاوز حد السرعة المختار، ستظهر رسالة تحذيرية مع جرس.

وحدة عرض علامة السرعة : لعرض معلومات العلامات، التي تأتي من قاعدة بيانات الطريق في نظام الملاحة الموجود في السيارة، إذا توفرت هذه الميزة. ستظهر العلامة "- -" في حالة عدم توفر الخرائط غير المتصلة بالإنترنت. راجع الخرائط ⇦ ١٧٣.

الشاشة العلوية (HUD) : في حالة توافرها، تتيح هذه الميزة ضبط زاوية صورة HUD "الشاشة العلوية" وتغيير علامة حد السرعة أو إيقاف تشغيلها.

تدوير الشاشة العلوية: اضغط على البكرة أثناء تمييز ضبط التدوير للدخول إلى وضع Adjust "الضبط". قم بالتمرير لضبط زاوية عرض HUD (الشاشة العلوية). اضغط على البكرة لتأكيد الإعداد وحفظه. قد لا تتوافر هذه الميزة سوى في الوضع P (الركن).

نمط حد السرعة: اضغط على البكرة أثناء تمييز نمط حد السرعة لتغيير نمط علامة السرعة أو إيقاف تشغيله.

معلومات البرنامج : عرض معلومات البرنامج مفتوح المصدر.

إعادة التعيين إلى الإعدادات الافتراضية : تسمح للسائق بإعادة التعيين إلى الإعدادات الافتراضية.

عداد السرعة

يُظهر عداد السرعة سرعة السيارة بالكيلومتر في الساعة (كم/سا) أو الميل في الساعة (ميل/ساعة).

هذه المركبة مزودة بجهاز تحذير من السرعة الزائدة. عندما تصل سرعة السيارة ١٢٠ كم/سا (٧٥ ميل/ساعة)، سوف يصدر صوت رنين. كما تظهر رسالة على شاشة (DIC) مركز معلومات السائق.

عداد المسافات

يعرض عداد المسافات المسافة التي قطعتها المركبة ـ إما بالأميال أو الكيلومترات.

عداد مسافات الرحلة

يبين عداد مسافة الرحلة المسافة التي قطعتها السيارة منذ آخر عملية إعادة ضبط لعداد مسافة الرحلة.

يتم الدخول إلى عداد المسافة وضبطه من خلال مركز معلومات السائق (DIC). راجع مركز معلومات السائق (DIC) (مستوى القاعدة) ⇦ ١٣٦ او مركز معلومات السائق (DIC) (الطراز المطور) ⇦ ١٣٧.

مقياس سرعة دوران المحرك

يقوم مقياس سرعة دوران المحرك بعرض سرعة المحرك مقدرة بعدد اللفات في الدقيقة (لفة في الدقيقة).

في السيارات المزودة بنظام Stop/Start (إيقاف/تشغيل)، عندما يكون الإشعال قيد التشغيل، يشير مقياس سرعة دوران المحرك إلى حالة السيارة. عندما يكون المؤشر في وضع AUTO STOP (توقف تلقائي) فهذا يعني أن المحرك في وضع إيقاف التشغيل ولكن السيارة في وضع التشغيل ويمكنها الحركة. يمكن بدء تشغيل المحرك تلقائيًا في أي وقت. عندما يكون المؤشر على OFF (إيقاف)، فهذا يعني أن السيارة في وضع إيقاف التشغيل.

عند تشغيل المحرك، سيشير مقياس سرعة الدوران إلى عدد الدورات في الدقيقة. قد يختلف مقياس سرعة دوران المحرك من عدة مئات من الدورات للمحرك خلال وضع التوقف التلقائي وعندما يتم إيقاف تشغيل المحرك وإعادة تشغيله مرة أخرى.

مقياس الوقود

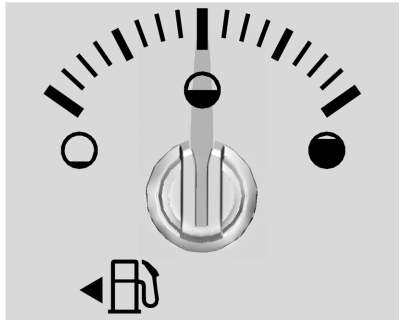

الأساسي موضح، مماثل Chevrolet مستوى GMC لـ

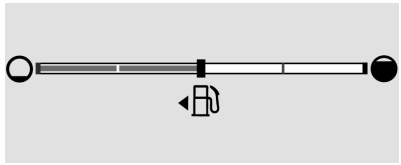

الأعلى موضح، مماثل Chevrolet مستوى GMC لـ

عندما يكون الإشعال في وضع التشغيل، يشير مقياس الوقود إلى المقدار التقريبي للوقود المتبقي في الخزان.

يوجد سهم بجوار مقياس الوقود يشير إلى جانب المركبة الذي يقع فيه باب فتحة تعبئة الوقود.

عندما يقترب المؤشر من علامة الفارغ، يضيء مصباح الوقود المنخفض. لا يزال هناك كمية قليلة من الوقود متبقية، ولكن يجب إعادة تعبئة السيارة بالوقود في أقرب وقت ممكن.

يمكن لمقياس الوقود:

- أن يأخذ كمية أكبر بقليل أو أقل من الوقود لملء ما يُشير إليه. على سبيل المثال، قد يشير المقياس إلى امتلاء الخزان إلى النصف، ولكنه يستغرق في الواقع أكثر من نصف قدرة الخزان أو أقل منها لكي يمتلئ.
- يتحرك قليلاً في أثناء الانعطاف لزاوية أو زيادة السرعة أو الفرملة.
- يستغرق عدة ثوانٍ ليستقر مؤشر المقياس بعد تشغيل نظام الإشعال، ويعود مرة أخرى للمستوى الفارغ عند إيقاف تشغيل نظام الإشعال.

هذه ظروف طبيعية ولا تشير أي منها إلى وجود مشكلة في مقياس الوقود.

Fuel Range (نطاق الوقود)

تحتوي مجموعة العدادات ذات المستوى الأعلى على نطاق وقود تقديري يقع في منتصف الجزء السفلي من الشاشة. يتم عرض نطاق الوقود بالمسافة التقريبية التي يمكن أن تقودها المركبة دون التزود بالوقود. يتم تقدير مدى الوقود على أساس متوسط اقتصاد المركبة في استهلاك الوقود على مدى التاريخ الحديث للقيادة وكمية الوقود المتبقية في خزان الوقود.

عندما يكون نطاق الوقود المقدر منخفضًا، يظهر النطاق منخفضًا وقد تظهر رسالة أيضًا في مركز معلومات السائق (DIC).

مقياس ضغط زيت المحرك

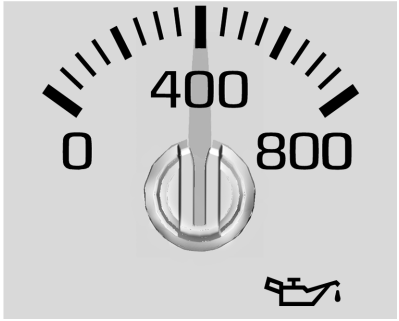

الأساسي موضح، مماثل Chevrolet مستوى GMC لـ

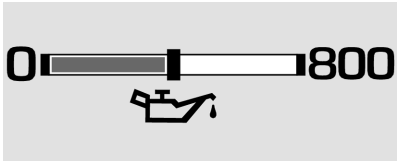

الأعلى موضح، مماثل Chevrolet مستوى GMC لـ

يشير مقياس ضغط زيت المحرك إلى الضغط بالكيلو باسكال (kPa) أو بالرطل على البوصة المربعة (psi) عند تشغيل المحرك.

قد يختلف ضغط الزيت حسب سرعة المحرك ودرجة الحرارة الخارجية ودرجة حرارة سائل المبرد ولزوجة الزيت.

في بعض الطرز، سيختلف ضغط زيت المحرك في مضخة الزيت وفقًا لاحتياجات المحرك. قد يتغير ضغط الزيت بسرعة لتغير سرعة المحرك أو الحمولة. وهذا يعد أمرًا طبيعيًا. إذا أشار ضوء تحذير ضغط الزيت أو ظهرت رسالة في مركز معلومات السائق (DIC) للتحذير من أن ضغط الزيت خارج النطاق العادي للتشغيل، فافحص المحرك بأسرع ما يمكن.

راجع زيت المحرك ⇦ ٣٣١.

تنبيه

قد يؤدي نقص الصيانة المناسبة لزيت المحرك إلى تلف المحرك. قد يترتب على القيادة مع انخفاض مستوى زيت المحرك تلف المحرك أيضًا. ولن يغطي ضمان المركبة هذه الإصلاحات. ينبغي فحص مستوى الزيت في أقرب وقت ممكن. أضف الزيت إذا لزم الأمر، ولكن إذا كان مستوى الزيت في نطاق التشغيل ولا زال ضغط الزيت منخفضًا، فتوجه إلى صيانة المركبة. اتبع دومًا جدول الصيانة لتغيير زيت المحرك.

الطراز المطور

يتم عرض هذا المقياس أثناء تكوين المقاييس السفلية لعرض أربعة مقاييس. لتغيير تكوينات المقاييس، راجع "الخيارات" ضمن مجموعة أجهزة القياسات (مستوى القاعدة) ⇦ ١١٥ او مجموعة أجهزة القياسات (الطراز المطور) ⇦ ١١٦.

مقياس درجة حرارة محلول تبريد المحرك

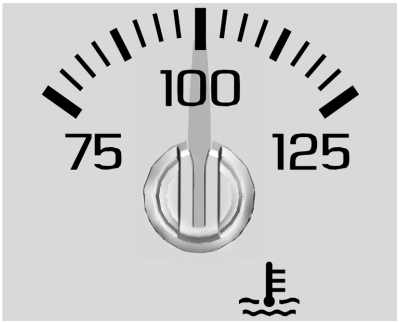

الأساسي موضح، مماثل Chevrolet مستوى GMC لـ

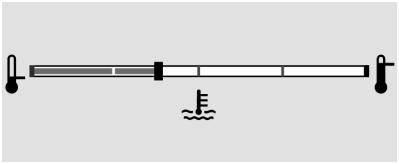

الأعلى موضح، مماثل Chevrolet مستوى GMC لـ

يقيس هذا المقياس درجة حرارة سائل مبرد محرك المركبة.

أثناء القيادة في ظل ظروف التشغيل العادية، إذا تحركت الإبرة إلى منطقة التحذير الحمراء، يكون المحرك شديد السخونة. توقف على جانب الطريق وأوقف المركبة وأوقف تشغيل المحرك في أقرب وقت ممكن.

مقياس درجة حرارة ناقل الحركة (المستوى العلوي فقط)

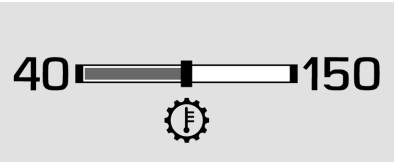

Chevrolet Shown، وGMC Similar

يتم عرض هذا المقياس عندما تكون السيارة في وضع السائق الخاص بالسحب/القطر، ويتم تكوين المقاييس السفلية لعرض أربعة مقاييس. يمكن أيضًا تحديد درجة حرارة سائل ناقل الحركة كمعلومات الجانب الأيسر/الأيمن. لتغيير تكوينات المقياس، راجع "الخيارات" ضمن مجموعة أجهزة القياسات (مستوى القاعدة) ⇦ ١١٥ او مجموعة أجهزة القياسات (الطراز المطور) ⇦ ١١٦.

يوضح مقياس درجة حرارة ناقل الحركة درجة حرارة سائل ناقل الحركة. إذا كانت قراءة المقياس في المنطقة الحمراء و/أو ظهرت رسالة في مركز معلومات السائق (DIC)، فيجب إيقاف المركبة والتحقق من السبب. وأحد الأسباب المحتملة هو انخفاض مستوى السائل في ناقل الحركة.

تنبيه
تجنب قيادة المركبة في حالة السخونة المفرطة لسائل نقل الحركة وإلا فسيتعرض ناقل الحركة للتلف. وقد يؤدي هذا إلى عمليات إصلاح باهظة التكلفة لا يغطيها الضمان.

مقياس الفولتميتر

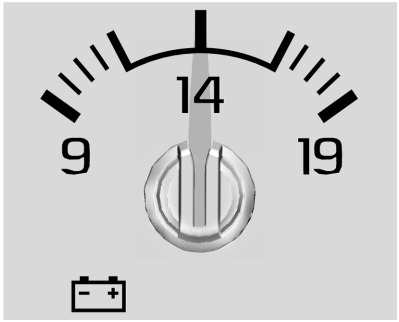

الأساسي موضح، مماثل Chevrolet مستوى GMC لـ

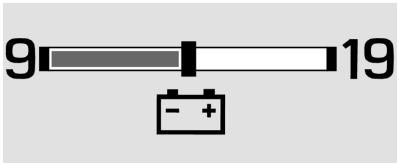

الأعلى موضح، مماثل Chevrolet مستوى GMC لـ

عندما يكون الإشعال في وضع التشغيل، يدل هذا المقياس على جهد البطارية.

أثناء تشغيل المحرك، يبين هذا المقياس حالة نظام الشحن. ربما قد يتحول المقياس من قراءة أعلى إلى قراءة أدنى أو العكس. وهذا يعد أمرًا طبيعيًا. إذا كانت المركبة تعمل خارج نطاق التشغيل العادي، فسيضيء مصباح نظام الشحن. راجع مصباح نظام الشحن ⇦ ١٢٦. ويمكن لمقياس الفولتميتر أن يعطي أيضًا قراءة أقل عند تشغيل وضع الاقتصاد في استهلاك الوقود. وهذا يعد أمرًا طبيعيًا.

ربما تظهر القراءات خارج نطاق التشغيل العادي عند تشغيل عدد كبير من الملحقات الكهربائية في المركبة مع ترك المحرك في حالة التباطؤ لفترة طويلة. وتعد هذه الحالة طبيعية نظرًا إلى أن نظام الشحن ليس قادرًا على توفير الطاقة الكاملة والمحرك في حالة التباطؤ. وبينما تتم زيادة سرعة المحرك، ينبغي أن تصحح هذه الحالة من نفسها نظرًا لأن سرعات المحرك الأعلى تسمح لنظام الشحن بإنشاء الطاقة الكاملة.

لا يمكن قيادة المركبة إلا لفترة قصيرة في حالة ظهور قراءات خارج نطاق التشغيل العادي. وإذا كان يجب قيادة المركبة، فينبغي إيقاف كافة الملحقات، مثل الراديو وجهاز تكييف الهواء.

تشير القراءات خارج نطاق التشغيل العادي إلى وجود مشكلة محتملة في النظام الكهربائي. توجه لصيانة سيارتك بأسرع ما يمكن.

الطراز المطور

يتم عرض هذا المقياس أثناء تكوين المقاييس السفلية لعرض أربعة مقاييس. عندما تكون المركبة في وضع سائق القطر/السحب، يتم استبدال هذا المقياس بمقياس درجة حرارة ناقل الحركة. لتغيير تكوينات المقاييس، راجع "الخيارات" ضمن مجموعة أجهزة القياسات (مستوى القاعدة) ⇦ ١١٥ او مجموعة أجهزة القياسات (الطراز المطور) ⇦ ١١٦.

التذكيرات بحزام الأمان

مصباح تذكير السائق بحزام الأمان

يوجد في مجموعة العدادات مصباح لتذكير السائق بربط حزام الأمان.



عند بدء تشغيل المركبة، يومض هذا المصباح ويصدر صوت جرس لتذكير السائق بربط حزام الأمان الخاص به.

ثم تثبت الإضاءة أثناء حتى يتم شد الحزام. ربما تتواصل هذه الدورة عدة مرات إذا استمر السائق في عدم شد الحزام أو قام بفك الحزام أثناء حركة السيارة.

إذا كان حزام أمان السائق مثبتًا بالإبزيم، فلن يومض المصباح ولن يصدر صوت الجرس.

مصباح تذكير الراكب الأمامي بحزام الأمان

ربما يوجد بالسيارة مصباح تذكير الراكب الأمامي بربط حزام الأمان بجوار مؤشر وضع الوسادة الهوائية للراكب. راجع نظام استشعار الراكب ⇦ ٧١.



عند بدء تشغيل المركبة، يومض هذا المصباح ويصدر صوت جرس لتذكير الركاب بربط حزام الأمان الخاص بهم.

ثم تثبت الإضاءة أثناء حتى يتم شد الحزام. تستمر هذه الدورة عدة مرات إذا لم يربط الراكب الأمامي حزام الأمان أو في حال تم فكه أثناء تحرك المركبة.

إذا كان حزام أمان الراكب الأمامي مثبتًا بالإبزيم، فلن يومض المصباح ولن يصدر صوت الجرس.

قد يومض مصباح تذكير الراكب الأمامي بربط حزام الأمان كما قد يصدر صوت الجرس إذا تم وضع شيء ما على المقعد مثل حقيبة أوراق أو حقيبة يد أو حقيبة البقالة أو كمبيوتر محمول أو جهاز إلكتروني آخر. لإيقاف تشغيل مصباح التذكير و/أو الجرس، أزل الشيء من على المقعد أو ثبت حزام الأمان بالإبزيم.

مصابيح تذكير الراكب في الصف الثاني بحزام الأمان

قد تحتوي المركبة على مصابيح تذكير لحزام أمان الصف الثاني.

قطاع من المستوى الأساسي لمجموعة عدادات Chevrolet



عندما يتم تشغيل المركبة، تضيء هذه الأضواء بشكل ثابت لتذكير الركاب الخلفيين بربط أحزمة الأمان. ثم قد يظل كل ضوء ثابتًا أو وامضًا، وقد يعمل صوت تنبيه إذا ظل حزام الراكب الخلفي غير مربوط أو أصبح غير مربوط، عندما تتحرك السيارة. يشير الضوء المظلل أو الأخضر إلى ربط حزام الأمان.

إذا تم ربط جميع مواضع المقعد الخلفي، فلن يتم تشغيل صوت التنبيه ولا الأضواء.

مجموعة العدادات عالية المستوى



عندما يتم تشغيل المركبة، تضيء هذه الأضواء بشكل ثابت لتذكير الركاب الخلفيين بربط أحزمة الأمان. ثم قد يظل كل ضوء ثابتًا أو وامضًا، وقد يعمل صوت تنبيه إذا ظل حزام الراكب الخلفي غير مربوط أو أصبح غير مربوط، عندما تتحرك السيارة. يشير X إلى أن حزام المقعد غير مربوط. تشير علامة الاختيار إلى ربط حزام الأمان.

إذا تم ربط جميع أحزمة أمان المقاعد الخلفية للراكب الخلفي، فلن يتم تشغيل صوت التنبيه ولا الأضواء.

للحصول على معلومات حول أضواء تذكير حزام أمان المقعد الأمامي، راجع "ضوء تذكير حزام أمان مقعد السائق" و"ضوء تذكير حزام أمان مقعد الراكب الأمامي" المدرجة مسبقًا.

مصباح استعداد الوسادة الهوائية

يضيء هذا المصباح إذا كانت هناك مشكلة كهربائية في نظام الوسادة الهوائية. يقع في مجموعة العدادات. يتضمن فحص النظام مستشعر (مستشعرات) الوسادة الهوائية ونظام استشعار الركاب والشدادات ووحدات الوسادة الهوائية والأسلاك واستشعار التصادم ووحدة التشخيص. لمزيد من المعلومات حول نظام الوسادة الهوائية، راجع نظام الوسائد الهوائية ⇦ ٦٤.



يضيء مصباح استعداد الوسادة الهوائية لعدة ثوانٍ عندما يتم بدء تشغيل المركبة. إذا لم يضيء المصباح حينها، فقم بإصلاحه على الفور.

⚠ تحذير

إذا ظل مصباح جاهزية الوسادة الهوائية مضيئاً بعد بدء تشغيل المركبة أو أثناء القيادة، فهذا يعني أن نظام الوسادة الهوائية قد لا يعمل بشكل مناسب. قد لا تنتفخ الوسائد الهوائية في المركبة عند حدوث اصطدام، أو قد تنتفخ مع عدم حدوث أي اصطدام. وللمساعدة على تفادي الإصابات، توجه بالمركبة لإجراء الصيانة فوراً.

إذا كانت هناك مشكلة في نظام الوسائد الهوائية، فيمكن أن تظهر رسالة على مركز معلومات السائق (DIC).

مؤشر حالة نظام اكتشاف الانقلاب



إذا كانت المركبة مزودة بزر تعطيل نظام اكتشاف الانقلاب في مجموعة التجهيزات الوسطى، فهي كذلك مزودة بمؤشر حالة نظام اكتشاف الانقلاب في الكونسول العلوي.

عند تشغيل المركبة، يضيء مؤشر حالة نظام اكتشاف الانقلاب (ويضيء كذلك مؤشر وضع الوسادة الهوائية للراكب) لعدة ثوان كنوع من عملية فحص للنظام. راجع مؤشر حالة الوسادة الهوائية للراكب ⇦ ١٢٥. ثم بعد عدة ثوان أخرى، ينطفئ مؤشر حالة نظام اكتشاف الانقلاب كدليل على تمكين نظام اكتشاف الانقلاب.

عند إيقاف تشغيل نظام اكتشاف الانقلاب يدويًا باستخدام زر تعطيل اكتشاف الانقلاب في مجموعة التجهيزات الوسطى، فسيضيئ مؤشر حالة نظام اكتشاف الانقلاب ويظل مضيئاً للتذكير بأن نظام اكتشاف الانقلاب في وضع إيقاف التشغيل حاليًا. يتوقف المؤشر عن الإضاءة عند إعادة تشغيل نظام اكتشاف الانقلاب مرة أخرى. راجع زر تعطيل ميزة اكتشاف الانقلاب ⇦ ٧٠ للحصول على المزيد من المعلومات، بما في ذلك معلومات الأمان المهمة.

⚠ تحذير

إذا أضاء مصباح استعداد الوسادة الهوائية وظل مضيئاً، فهذا يعني وجود خطأ ما في نظام الوسائد الهوائية. على سبيل المثال، يمكن أن تنتفخ الوسائد الهوائية المثبتة في إطار السقف حتى في حالة إيقاف تشغيل نظام اكتشاف الانقلاب.
(يتبع)

تحذير (يتبع)

إذا استمر مصباح الوسادة الهوائية جاهزة مضيئاً، فاصطحب المركبة لإجراء الخدمة على الفور. راجع زر تعطيل ميزة اكتشاف الانقلاب ⇦ ٧٠ للحصول على المزيد من المعلومات، بما في ذلك معلومات الأمان المهمة.

مؤشر حالة الوسادة الهوائية للراكب

يوجد نظام استشعار للراكب بالمركبة. راجع نظام استشعار الراكب ⇦ ٧١ للإطلاع على معلومات الأمان المهمة. يشتمل الكونسول العلوي على مؤشر لحالة الوسادة الهوائية للراكب.

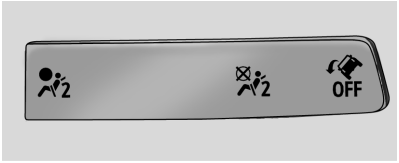

مع تعطيل ميزة اكتشاف الانقلاب

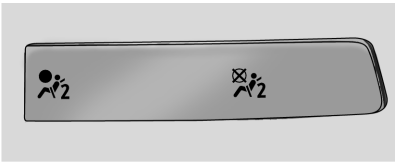

بدون تعطيل ميزة اكتشاف الانقلاب

عند بدء تشغيل المركبة، يضيء مؤشر حالة الوسادة الهوائية للراكب الرموز التي تشير إلى التشغيل وإيقاف التشغيل، وذلك لعدة ثوانٍ كعملية فحص للنظام. ثم بعد عدة ثوانٍ، سيقوم مؤشر الوضع بإنارة إما رمز التشغيل أو رمز إيقاف التشغيل لإعلامك بوضع الوسادة الهوائية الأمامية للراكب الأمامي الجالس على الطرف.

عندما يضيء الرمز on (تشغيل) في مؤشر حالة الوسادة الهوائية للراكب، فهذا يعني السماح بنفخ الوسادة الهوائية الأمامية للراكب الأمامي الخارجي.

عندما يضيء الرمز OFF (إيقاف التشغيل) في مؤشر حالة الوسادة الهوائية للراكب، فهذا يعني أن نظام استشعار الراكب قد قام بإيقاف تشغيل الوسادة الهوائية الأمامية للراكب الأمامي الخارجي.

إذا ظل كلا مصباحي مؤشر الحالة مضاءين بعد مرور عدة ثوانٍ، أو إذا لم تضئ على الإطلاق، فقد تكون هناك مشكلة تتعلق بالمصابيح أو نظام استشعار الراكب. لذا، قم بزيارة الوكيل للحصول على الصيانة اللازمة.

⚠ تحذير

إذا أضاء مصباح استعداد الوسادة الهوائية وظل مضيئاً، فهذا يعني وجود خطأ ما في نظام الوسائد الهوائية. وللمساعدة في تجنب تعرضك أو تعرض الأشخاص الآخرين للإصابة، اصطحب المركبة إلى مركز الخدمة في أقرب وقت ممكن. راجع مصباح استعداد الوسادة الهوائية ⇦ ١٢٤ للحصول على المزيد من المعلومات، بما في ذلك معلومات الأمان المهمة.

مصباح نظام الشحن

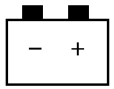

يضيء مصباح نظام الشحن لفترة وجيزة عند تشغيل نظام الإشعال مع عدم دوران المحرك، وذلك كعملية فحص للتأكد من أن المصباح يعمل. وهو ينطفئ عند بدء تشغيل المحرك.

إذا ظل المصباح مضاءً، أو أضاء أثناء القيادة، فقد تكون هناك مشكلة بنظام الشحن الكهربائي. توجه بالمركبة لفحصها لدى الوكيل. قد تؤدي القيادة أثناء إضاءة هذا المصباح إلى استنزاف البطارية.

عندما يضيء هذا المصباح، أو يومض، فإن مركز معلومات السائق (DIC) يعرض رسالة أيضاً.

إذا استلزم الأمر القيادة لمسافة قصيرة مع إضاءة المصباح، فتأكد من إيقاف تشغيل جميع الملحقات، كالراديو ومكيف الهواء. ابحث عن مكان آمن لإيقاف المركبة.

مصباح مؤشر الأعطال (ضوء فحص المحرك)

هذا المصباح جزء من نظام التشخيص التابع للتحكم في الانبعاثات بالسيارة. إذا أضاء هذا المصباح أثناء تشغيل المحرك، فهذا دليل على اكتشاف عطل وقد يستلزم الأمر إجراء خدمة على السيارة. يجب أن يضيء المصباح للدلالة على أنه يعمل أثناء وجود الإشعال على وضع التشغيل وأثناء عدم تشغيل المحرك. راجع أوضاع الإشعال ⇦ ٢٢٣.

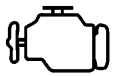

غالبًا ما يشير النظام لوجود أعطال قبل أن تظهر أعراض أية مشكلة. وتجدر الإشارة إلى أن الانتباه لأمر مصباح العطل وطلب المساعدة في القريب العاجل عندما يضيء المصباح سيحولان دون حدوث ضرر للسيارة.

تنبيه

عند الاستمرار في قيادة السيارة أثناء إضاءة هذا المصباح قد لا يعمل نظام التحكم في الانبعاثات وكذلك ستنخفض القدرة على الاقتصاد في الوقود وربما لن تشعر بالراحة عند قيادة السيارة. وقد يؤدي هذا إلى عمليات إصلاح باهظة التكلفة والتي قد لا يغطيها ضمان المركبة.

تنبيه

أي تعديلات على المحرك أو صندوق التروس أو نظام العادم أو المسرب أو نظام الوقود أو استخدام إطارات بديلة (يتبع)

تنبيه (يتبع)

بمواصفات مختلفة عن مواصفات الإطارات الأصلية قد تؤدي إلى إضاءة هذا المصباح. وقد يؤدي هذا إلى عمليات إصلاح باهظة التكلفة لا يغطيها ضمان المركبة. بل إن هذا الأمر قد يؤدي إلى إخفاق السيارة في اجتياز اختبار Emissions Inspection/ Maintenance (التحقق من الانبعاثات/الصيانة). راجع الملحقات والتعديلات ⇦ ٣٢٥.

إذا كان المصباح يومض : تم اكتشاف عطل قد يؤدي إلى تلف نظام التحكم في الانبعاثات ويزيد من الانبعاثات الخارجة من السيارة. قد يلزم إجراء تشخيص وخدمة.

لتجنب حدوث تلفيات، قلل من سرعة السيارة وتجنب التسارع القوي والصعود على مرتفعات. إذا كنت تسحب مقطورة، فقلل مقدار الشحنة المجرورة بأسرع ما يمكن.

إذا استمر المصباح في الوميض، فابحث عن مكان آمن للتوقف. أوقف تشغيل السيارة، وانتظر لمدة ١٠ ثوانٍ على الأقل، ثم أعد تشغيل المحرك. إذا ظل المصباح يومض، فاتبع التعليمات السابقة، وراجع الوكيل لإجراء الخدمة في أسرع وقت ممكن.

إذا كان المصباح مضيئاً بشكل ثابت : تم اكتشاف عطل. قد يلزم إجراء تشخيص وخدمة.

تحقق مما يلي:

- في حالة تزويد المركبة بالوقود من خلال مهايئ القمع بدون غطاء، فاحرص على إزالته بعد الانتهاء. راجع "ملء الخزان باستخدام علبة وقود محمولة" أسفل ملء الخزان ⇦ ٣٠١. يمكن لنظام التشخيص اكتشاف ما إذا كان المحول قد تم تركه مركبًا بالمركبة، مما يسمح بتبخر الوقود في الهواء. من شأن عدد قليل من رحلات القيادة مع عدم تركيب المحول أن يؤدي لإطفاء المصباح.
- قد يؤدي استخدام وقود بجودة منخفضة إلى تشغيل المحرك بكفاءة منخفضة وعدم سلاسة القيادة، وقد تزول هذه المشاكل بعد إحماء المحرك. إذا حدث هذا، فعليك بتغيير نوعية الوقود. سيتطلب الأمر خزان وقود واحدًا على الأقل من الوقود المناسب لإطفاء المصباح. راجع الوقود الموصى به (باستثناء المحرك L87 سعة ٦٫٢ لتر) ⇦ ٣٠٠ او الوقود الموصى به (المحرك L87 سعة ٦٫٢ لتر) ⇦ ٣٠٠.

وإذا ظل المصباح مضيئاً، فتوجه إلى الوكيل.

برامج فحص الانبعاثات والصيانة

إذا كان يلزم إجراء السيارة لاختبار Emissions Inspection/Maintenance (التحقق من الانبعاثات/الصيانة)، فعلى الأرجح سيتم توصيل معدات الاختبار إلى موصل ربط بيانات السيارة (DLC).

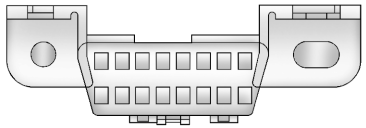

ويوجد موصل وصلة البيانات تحت لوحة أجهزة القياسات على يسار عجلة القيادة. وجدير بالذكر أن توصيل أجهزة غير مستخدمة لإجراء اختبار التحقق من الانبعاثات/الصيانة أو لإجراء الخدمة على السيارة قد تؤثر في تشغيل السيارة. راجع المعدات الكهربائية الإضافية ⇦ ٣٢٣. راجع الوكيل عند الحاجة إلى مساعدة.

قد لا تنجح المركبة في اجتياز عملية الفحص في حالة:

- إضاءة المصباح أثناء تشغيل المحرك.
- لا يضيء المصباح إذا كان الإشعال على وضع التشغيل أثناء كون المحرك متوقفًا عن العمل.
- عدم إجراء تشخيص كامل على أنظمة التحكم في الانبعاثات الخطرة. إذا حدث هذا الأمر فلن تكون السيارة جاهزة للفحص وقد يستلزم الأمر إجراء قيادة روتينية لعدة أيام قبل أن يكون النظام جاهزًا للفحص. قد يحدث هذا الأمر في حالة استبدال البطارية بقوة ١٢ فولت حديثًا أو عند نفاد طاقتها أو إذا تم إجراء الخدمة حديثًا على السيارة.

راجع الوكيل إذا لم تتمكن السيارة من اجتياز الاختبار أو عند تعذر تجهيزها لاجتياز الاختبار.

مصباح تحذير نظام الفرامل



يضيء هذا الضوء لفترة وجيزة عند تشغيل المركبة لإظهار أن الضوء يعمل. وإذا لم يضئ فاعمل على إصلاحه بحيث يكون جاهزًا للتحذير في حالة وجود مشكلة.

إذا أضاء المصباح وبقي مضيئاً فهذا يعني وجود مشكلة بالفرامل. اعمل على فحص نظام الفرامل على الفور. قد يضيء هذا الضوء إذا كان سائل الفرامل منخفضًا. راجع زيت الفرامل ⇦ ٣٤٤.

إذا أضاء المصباح أثناء القيادة، فاركن مركبتك على جانب الطريق وقف بحذر. في حالة توفر ميزة تعزيز الفرامل الكهربائية، فيمكن حينئذ تحديد سرعة المركبة عندما يضيء ضوء التحذير بنظام الفرامل. فقد يكون من الصعب دفع دواسة الفرامل أو قد تكون اقتربت كثيرًا من الأرضية. ويمكن أن يستغرق ذلك وقتًا أطول للتوقف. إذا كان المصباح ما زال مضيئًا، فيمكنك سحب المركبة لإجراء الخدمة عليها. راجع نقل مركبة معطلة ⇦ ٣٩١.

⚠ تحذير

إذا كان مصباح تحذير نظام الفرامل مضاءً، فربما لا يعمل نظام الفرامل بطريقة صحيحة. قد تؤدي القيادة أثناء إضاءة مصباح التحذير الخاص بنظام الفرامل إلى حدوث اصطدام. إذا استمرت إضاءة المصباح بعد سحب المركبة إلى جانب الطريق وإيقافها بحذر، فيجب سحبها لإجراء الصيانة.

Electric Parking Brake Light (مصباح فرامل الركن الكهربائي)



يضيئ هذا المصباح أثناء استخدام فرامل الركن. إذا استمر وميض المصباح بعد تحرير فرامل الركن أو أثناء القيادة، فإن هناك مشكلة بنظام فرامل الركن الكهربائي. قد تظهر أيضًا رسالة على شاشة مركز معلومات السائق (DIC).

وإذا لم يضيء المصباح أو إذا استمر في الوميض، فارجع إلى الوكيل.

صيانة Electric Parking Brake Light (مصباح فرامل الركن الكهربائية)



قد يضيء هذا المصباح لفترة قصيرة عند تشغيل المركبة. وإذا لم يضئ فاعمل على إصلاحه بحيث يكون جاهزًا للتحذير في حالة وجود مشكلة.

إذا استمر هذا الضوء أو ظهر أثناء القيادة، فهناك مشكلة في فرامل الركن الكهربائية (EPB). توجه بالسيارة إلى الوكيل في أقرب وقت ممكن. بالإضافة إلى فرامل الركن، فقد يتدهور أداء وظائف الأمان الأخرى التي تستفيد من فرامل الركن الكهربائية (EPB). قد تظهر أيضًا رسالة على شاشة مركز معلومات السائق (DIC). راجع فرامل الركن الكهربائي ⇦ ٢٥١.

مصباح تحذير نظام الفرامل المانعة للانغلاق (ABS)



يضيء هذا الضوء لفترة وجيزة عند تشغيل المركبة لإظهار أن الضوء يعمل. وإذا لم يضئ فاعمل على إصلاحه بحيث يكون جاهزًا للتحذير في حالة وجود مشكلة.

سيؤدي تعشيق قفل المحور الأمامي 4WD إلى تعطيل نظام ABS وضوء تحذير ABS. سينطفئ ضوء تحذير ABS عند فك تعشيق قفل المحور الأمامي.

إذا استمرت إضاءة مصباح تحذير نظام الفرامل المانعة للانغلاق أو إذا أضاء مرة أخرى أثناء القيادة، فالمركبة في حاجة إلى الصيانة. كما قد يصدر صوت جرس عندما يظل المصباح مضيئًا.

إذا كان مصباح تحذير نظام الفرامل المانعة للانغلاق (ABS) هو المصباح الوحيد المضيء، فيشير هذا إلى أن المركبة تحتوي على فرامل عادية، ولكن الفرامل المانعة للانغلاق لا تعمل.

في حالة إضاءة كلًا من مصباح تحذير نظام الفرامل المانعة للانغلاق (ABS) ومصباح تحذير نظام الفرامل، فنظام الفرامل المانعة للانغلاق لا يعمل وتوجد مشكلة في الفرامل العادية. لذا، قم بزيارة الوكيل للحصول على الصيانة اللازمة.

راجع مصباح تحذير نظام الفرامل ⇦ ١٢٨.

مصباح الدفع الرباعي



الوضع التلقائي معروض، شبيه الأوضاع الأخرى

إذا كانت مجهزة، يعرض نظام الدفع بأربع عجلات الوضع الذي فيه المركبة. سيعرض الضوء كل وضع: 2WD و4HI وAUTO (جميع صناديق النقل)؛ 4LOW وN (صندوق النقل ثنائي السرعة فقط).

سيومض الضوء عندما تكون هناك حركة قيد التقدم. بمجرد اكتمال الحركة، سيكون الضوء ثابتًا.

إذا تحول الضوء إلى اللون الكهرماني، فقد يكون هناك عطل مع نظام الدفع بأربع عجلات. راجع الأمر مع الوكيل.

راجع قيادة سيارة تعمل نظام الدفع بأربع عجلات ⇦ ٢٤٦.

ضوء وضع السحب/القطر



بالنسبة للمركبات ذات ميزة وضع القطر/السحب، يضيء هذا المصباح عندما يتم تنشيط وضع القطر/السحب.

راجع وضع السحب/القطر ⇦ ٢٤٥.

مصباح التحكم في الهبوط من التل



إذا توفرت هذه الميزة، فإن مصباح التحكم في الهبوط من التل يضيء عندما يكون النظام جاهزًا للاستخدام. عندما يومض المصباح، فهذا دليل على أن النظام نشط.

راجع التحكم في النزول من على المرتفعات (HDC) ⇦ ٢٥٦.

Lane Keep Assist (LKA) (ضوء مساعد البقاء على المسار)



إذا تم تجهيزه، فقد يعرض مصباح مساعد الحفاظ على الحارة المرورية الألوان التالية:

- مطفأ: تم تعطيل مساعد الحفاظ على الحارة المرورية.
- أبيض: يظهر عند بدء تشغيل المركبة. يشير الضوء الأبيض الثابت إلى أن مساعد الحفاظ على الحارة المرورية غير جاهز للمساعدة.
- أخضر: يظهر عند تشغيل مساعد الحفاظ على الحارة المرورية ويكون جاهزًا للمساعدة. سيقوم مساعد الحفاظ على الحارة المرورية بإدارة عجلة القيادة برفق إذا اقتربت المركبة من علامة الحارة المكتشفة.
- أصفر: يظهر عندما يكون مساعد الحفاظ على الحارة المرورية نشطًا. يومض المصباح باللون الكهرماني كتنبيه للتحذير عند مغادرة حارة السير وذلك للإشارة إلى أن علامة الحارة قد تم اجتيازها دون قصد. إذا اكتشف النظام أنك تقود المركبة

عن قصد (لتجاوز حارات السير أو تغييرها)، فقد لا يتم عرض تنبيه مغادرة حارة السير.

لن يقدم مساعد الحفاظ على الحارة المرورية (LKA) المساعدة أو يقوم بالتنبيه إذا كانت إشارة الانعطاف نشطة في اتجاه مغادرة حارة السير أو إذا اكتشف مساعد الحفاظ على الحارة المرورية (LKA) أنك تقوم بالتسارع أو الفرملة أو القيادة بنشاط. راجع Lane Keep Assist (LKA) (مساعد البقاء على المسار) ⇦ ٢٩٧.

ضوء تعطيل الفرملة التلقائية في حالات الطوارئ (AEB)



يتم عرض هذا المؤشر عند إيقاف تشغيل فرملة الطوارئ التلقائية (AEB) أو فرملة المشاة الأمامية (FPB).

سيظهر هذا المؤشر أيضًا في حالة عدم توفر AEB أو FPB بسبب عطل أو ظروف الطقس أو إذا كان الزجاج الأمامي غير نظيف.

راجع فرامل الطوارئ التلقائية (AEB) ⇦ ٢٩٢.

راجع نظام فرملة المشاة بالأمام (FPB) ⇦ ٢٩٣.

مؤشر التحذير من المركبات الأمامية



في حالة التجهيز بذلك، سيظهر المؤشر باللون الأخضر عند اكتشاف مركبة أمامك وباللون البرتقالي عندما تتبع مركبة أمامك على مقربة شديدة منك.

راجع نظام إنذار التصادم الأمامي ⇦ ٢٩٠.

مؤشر وجود مشاة بالأمام



إذا كانت المركبة مزودة بذلك، سيومض هذا المؤشر باللون الكهرماني عند اكتشاف وجود أحد المشاة أمام المركبة.

راجع نظام فرملة المشاة بالأمام (FPB) ⇦ ٢٩٣.

مصباح إيقاف تشغيل الجر



يضيء هذا الضوء لفترة وجيزة عند تشغيل المركبة لإظهار أن الضوء يعمل. وإذا لم يضئ فاعمل على إصلاحه بحيث يكون جاهزًا للتحذير في حالة وجود مشكلة.

يضيء مصباح إيقاف تشغيل الجر عند إيقاف نظام التحكم في الجر. وفي حال تم إيقاف تشغيل نظام StabiliTrak/التحكم الإلكتروني في الثبات (ESC)، فسيتم أيضًا إيقاف تشغيل نظام التحكم في الجرّ (TCS). لتشغيل وإيقاف تشغيل نظام TCS ونظام ESC، راجع التحكم في الجر/ نظام التحكم الإلكتروني في الثبات ⇦ ٢٥٣.

في حال تم إيقاف تشغيل نظام التحكّم في الجرّ (TCS)، فلن يتم الحدّ من انزلاق العجلات أثناء التسارع إلا إذا كان ذلك ضروريًا للمساعدة في حماية مجموعة الحركة من أيّ ضرر. فاضبط القيادة طبقًا لذلك.

مصباح نظام التحكم في الجر (TCS)/ نظام التحكم الإلكتروني في الثبات



يضيء هذا الضوء لفترة وجيزة عند تشغيل المركبة لإظهار أن الضوء يعمل. وإذا لم يضئ فاعمل على إصلاحه بحيث يكون جاهزًا للتحذير في حالة وجود مشكلة.

إذا كان المصباح مضاءًا ولكنه لا يومض، فهذا يعني أن نظام TCS وربما نظام StabiliTrak/ESC أيضًا ليسا نشطان بشكل كامل وقد لا يساهمان في الحفاظ على التحكم بالمركبة. فاضبط القيادة طبقًا لذلك. إذا استمرت هذه الحالة، راجع الوكيل في أسرع وقت ممكن. قد تظهر رسالة مركز معلومات السائق (DIC).

يومض المصباح أثناء تنشيط نظام TCS و/ أو نظام StabiliTrak/ESC.

راجع التحكم في الجر/ نظام التحكم الإلكتروني في الثبات ⇦ ٢٥٣.

قد يومض الضوء أيضًا عندما يكون نظام ABS نشطًا. راجع نظام الفرامل المانع للانغلاق (ABS) ⇦ ٢٥٠.

مصباح التحكم في تأرجح المقطورة (مجموعة المستوى العلوي)



سيومض المصباح عندما يكون عنصر التحكم في تأرجح المقطورة نشطًا. راجع التحكم في ترنح المقطورة (TSC) ⇦ ٣٢١.

مصباح إيقاف نظام التحكم الإلكتروني بالثبات (ESC)



يضيء هذا الضوء لفترة وجيزة عند تشغيل السيارة لإظهار أن الضوء يعمل. وإذا لم يضئ فاعمل على إصلاحه بحيث يكون جاهزًا للتحذير في حالة وجود مشكلة.

يضيء هذا المصباح عند إيقاف تشغيل نظام StabiliTrak/التحكم الإلكتروني في الثبات. وإذا تم إيقاف تشغيل نظام StabiliTrak/التحكم الإلكتروني في الثبات، فسيتم أيضًا إيقاف تشغيل نظام التحكم في الجر (TCS). لتشغيل وإيقاف تشغيل نظام ESC، راجع التحكم في الجر/ نظام التحكم الإلكتروني في الثبات ⇦ ٢٥٣.

في حال تم إيقاف تشغيل نظام التحكّم الإلكتروني في الثبات (ESC) ونظام التحكّم في الجرّ (TCS)، فلن تساهم هذه النُظم في التحكم في أداء المركبة. فاضبط القيادة طبقًا لذلك.

مصباح التحذير الخاص بدرجة حرارة محلول تبريد المحرك



يضيء هذا المصباح لفترة وجيزة أثناء بدء تشغيل المركبة.

أما إذا لم يحدث ذلك، فتوجه بالمركبة لإجراء الصيانة لدى الوكيل. إذا كان النظام يعمل بشكل طبيعي، فسينطفئ مصباح المؤشر.

تنبيه

يشير مصباح تحذير درجة حرارة سائل تبريد المحرك إلى أن درجة حرارة المركبة قد أصبحت أعلى من اللازم. قد تؤدي متابعة القيادة مع وجود هذا المصباح قيد الإضاءة إلى إتلاف المحرك وقد لا يغطي ضمان المركبة هذا التلف. راجع ارتفاع درجة حرارة المحرك بصورة مفرطة ⇦ ٣٤٠.

يضيء مصباح التحذير الخاص بدرجة حرارة سائل تبريد المحرك عند ارتفاع درجة حرارة المحرك.

وإذا حدث هذا، توقف على جانب الطريق، وأوقف المحرك في أقرب وقت ممكن. راجع ارتفاع درجة حرارة المحرك بصورة مفرطة ⇦ ٣٤٠.

مصباح التحكم بوضع السائق



يضيء هذا المصباح عند تحديد الوضع العادي.



يضيء هذا المصباح عند تحديد الوضع الرياضي.



يضيئ هذا المصباح عند تحديد وضع تضاريس الأرضية.



يضيء هذا المصباح عند تحديد وضع الطرق الوعرة.

مصباح ضغط الإطارات



إذا كانت مجهزة بنظام مراقبة ضغط الهواء في الإطارات (TPMS)، فيضيء هذا المصباح لفترة وجيزة عند بدء تشغيل السيارة. وتقدم جميع المعلومات حول ضغط الإطارات وكذلك جهاز قياس ضغط وحرارة الإطارات.

عندما يضيء المصباح بشكل دائم

يشير هذا إلى انخفاض ملحوظ في كمية الهواء المضغوط في إطار واحد أو أكثر.

ويمكن أن تظهر أيضًا رسالة من مركز معلومات السائق (DIC) بشأن ضغط الإطارات. توقف في أقرب فرصة وانفخ الإطارات وصولاً إلى قيمة الضغط الموضحة على ملصق معلومات الإطار والتحميل. راجع ضغط الإطارات ⇦ ٣٦٧.

عندما يومض المصباح أولاً ثم يضيء بشكل دائم

إذا أخذ المصباح في الوميض لمدة دقيقة تقريبًا ثم ظل مضيئًا، فقد تكون هناك مشكلة بنظام مراقبة ضغط الهواء في الإطارات (TPMS). وفي حالة لم تتم

معالجة المشكلة، فسوف يضيء المصباح في كل مرة يتم فيها تشغيل السيارة. راجع تشغيل مراقبة ضغط الإطارات ⇦ ٣٦٩.

مصباح ضغط زيت المحرك (Denali فقط)

تنبيه
قد تؤدي قيادة المركبة مع انخفاض ضغط زيت المحرك إلى تلف المحرك ولن يغطي ضمان المركبة الإصلاحات.
في حالة إضاءة مصباح ضغط زيت المحرك في أثناء القيادة: ١. توقف في مكان آمن وأوقف تشغيل المحرك. ٢. افحص مستوى الزيت. راجع زيت المحرك ⇦ ٣٣١. ٣. أضف الزيت إذا كان مستوى الزيت أقل من نطاق التشغيل العادي. ٤. أعد تشغيل المركبة. إذا ظل مصباح ضغط زيت المحرك مضاءً لأكثر من ١٠ ثوانٍ، فأوقف تشغيل المركبة. لا تعيد تشغيل المركبة. لذا، قم بزيارة الوكيل للحصول على الصيانة اللازمة.



ينبغي أن يضيء هذا المصباح لفترة وجيزة عند بدء تشغيل المحرك. عند إيقاف تشغيل المحرك والمركبة قيد التشغيل، يجب أن يظل الضوء مضاءً. إذا لم يحدث في أي من الحالتين، فاتصل بوكيلك.

إذا أضاء المصباح وظل مضاءً أثناء تشغيل المحرك، فقد لا يكون ضغط الزيت مناسبًا. قد يكون مستوى الزيت منخفضًا أو قد تكون هناك مشكلة أخرى في نظام الزيت. أوقف تشغيل المحرك عندما يكون ذلك آمنًا واتصل بوكيلك.

ضوء تحذير انخفاض الوقود



يضئ ضوء تحذير انخفاض الوقود بالقرب من مقياس الوقود لفترة وجيزة عندما يتم تشغيل الإشعال كوسيلة فحص تظهر عمل النظام.

كما أنه يضئ أيضًا عندما يقترب مؤشر مقياس الوقود من النفاذ. ويتوقف هذا المصباح عن الإضاءة عندما يتم التزود بالوقود. وإذا لم يحدث هذا، توجه إلى صيانة المركبة.

مصباح الأمان



يضيء مصباح الأمان لمدة قصيرة عقب بدء تشغيل المحرك. أما إذا لم يُضئ، فتوجه بالمركبة إلى الوكيل لإجراء الصيانة. إذا كان النظام يعمل بشكل طبيعي، فسينطفئ مصباح المؤشر.

وإذا ظل المصباح مضيئاً ولم يتم تشغيل المحرك، فقد يكون هناك عطل في نظام منع السرقة. راجع تشغيل مانع الحركة ⇦ ٣٥.

مصباح تشغيل الضوء العالي



يضيء هذا المصباح عندما تكون المصابيح الأمامية العالية قيد الاستخدام. راجع مغير الضوء العالي/المنخفض بالمصابيح الأمامية ⇦ ١٤٩.

مصباح IntelliBeam



يضيء هذا المصباح عند إتاحة نظام IntelliBeam، في حالة التجهيز بذلك. راجع مفاتيح التحكم في المصابيح الخارجية ⇦ ١٤٧.

ضوء مصباح الضباب الأمامي



في حالة المركبات المزودة بمصابيح ضباب، يضيء هذا المصباح عند تشغيل مصابيح الضباب.

ويختفي الضوء عند إيقاف تشغيل مصابيح الضباب. راجع مصابيح الضباب ⇦ ١٥٢.

أداة التذكير بتشغيل المصابيح



يضيء هذا المصباح عند استخدام المصابيح الخارجية، باستثناء عندما تكون مصابيح القيادة النهارية (DRL) في وضع التنشيط. راجع مفاتيح التحكم في المصابيح الخارجية ⇦ ١٤٧.

مصباح مثبت السرعة



إذا تم تجهيزه، فيضيء مصباح التحكم في ثبات السرعة باللون الأبيض عند تشغيل نظام التحكم في ثبات السرعة ويكون في وضع الاستعداد، ويتحول إلى اللون الأخضر عندما يكون نظام التحكم في ثبات السرعة مضبوطًا وفي وضع التشغيل.

ينطفئ الضوء عند إيقاف تشغيل مثبت السرعة. راجع مثبت السرعة ⇦ ٢٦٣.

النظام التلاؤمي للتحكم في ثبات السرعة



إذا كانت مجهزة، يتحول هذا الضوء إلى اللون الأبيض عند تشغيل النظام التلاؤمي للتحكم في ثبات السرعة (ACC) وعندما يكون جاهزًا، ويتحول للون الأخضر عند ضبط ACC وكونه نشطًا.

راجع ميزة التحكم في السرعة التلاؤمية (الكاميرا) ⇦ ٢٦٥.

مصباح الأبواب المغلقة جزئيًا

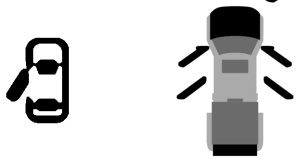

الطراز المطور مستوى القاعدة

يضيء هذا المصباح عندما يكون الباب مفتوحًا أو غير مغلق بشكل آمن. وقبل القيادة، تحقق من إغلاق جميع الأبواب بشكل مناسب.

شاشات المعلومات

مركز معلومات السائق (DIC) (مستوى القاعدة)

يتم عرض شاشات مركز معلومات السائق في وسط مجموعة العدادات. وتوضح هذه الشاشات حالة الكثير من أنظمة المركبة.

يتم استخدام قضيب إعادة ضبط عداد مسافة الرحلة في مجموعة العدادات للدخول إلى عناصر قائمة مركز معلومات السائق (DIC).

عناصر قائمة DIC

أدر قضيب إعادة ضبط عداد مسافة الرحلة للتمرير خلال عناصر القائمة التالية:

- عداد السرعة الرقمي
- رحلة ٢/١
- Fuel Range (نطاق الوقود)
- ضغط الإطارات
- Remaining Oil Life (عمر الزيت المتبقي)
- عمر فلتر الهواء
- عمر بطانة الفرامل

عداد السرعة الرقمي

يعرض عداد السرعة مدى سرعة تحرك المركبة إما بالكيلومتر في الساعة km/h (كم/ساعة) أو بالميل في الساعة mph (ميل/ساعة). لا يمكن إعادة ضبط عداد السرعة.

الرحلة ١ أو ٢، ومتوسط الاقتصاد في استهلاك الوقود

أدر قضيب إعادة ضبط عداد مسافات الرحلة لحين ظهور شاشة TRIP 1 أو TRIP 2 (الرحلة). يتم عرض المسافة المقطوعة الحالية إما بالكيلومترات (km) أو بالأميال (mi) منذ آخر مرة تمت فيها إعادة ضبط عداد مسافة الرحلة وكذلك متوسط استهلاك الوقود. يمكن إعادة ضبط عداد مسافة الرحلة ومتوسط استهلاك الوقود بالضغط مع الاستمرار على ذراع إعادة ضبط عداد مسافة الرحلة.

Fuel Range (نطاق الوقود)

تعرض الشاشة المسافة التقريبية التي يمكن فيها قيادة المركبة دون الحاجة إلى تزويدها بالوقود. يتم تقدير مدى الوقود على أساس متوسط اقتصاد المركبة في استهلاك الوقود على مدى التاريخ الحديث للقيادة وكمية الوقود المتبقية في خزان الوقود. لا يمكن إعادة ضبط مدى الوقود.

ضغط الإطارات

أدر قضيب إعادة ضبط عداد مسافة الرحلة لحين ظهور مركبة تعرض الضغوط المتقاربة للإطارات الأربعة. يتم عرض ضغط الإطارات بال kPa (كيلوباسكال) أو psi (رطل لكل بوصة مربعة).

راجع نظام مراقبة ضغط الإطارات ⇦ ٣٦٨ وتشغيل مراقبة ضغط الإطارات ⇦ ٣٦٩.

Remaining Oil Life (عمر الزيت المتبقي)

أدر قضيب إعادة ضبط عداد مسافة الرحلة لحين ظهور شاشة REMAINING OIL LIFE (عمر الزيت

المتبقي). يتم عرض تقدير للعمر المفيد للزيت المتبقي.
REMAINING OIL LIFE 99% يعني أن نسبة ٩٩٪ من عمر الزيت الحالي باقية للاستخدام.

عند انخفاض عمر الزيت المتبقي، ستظهر الرسالة Change Engine Oil Soon (تغيير زيت المحرك بشكل عاجل) على الشاشة. يجب تغيير الزيت بأسرع وقت ممكن. راجع زيت المحرك ⇦ ٣٣١. بالإضافة إلى قيام نظام عمر زيت المحرك بمراقبة عمر الزيت، يُوصى بإجراء صيانة إضافية. راجع جدول الصيانة ⇦ ٤٠٤.

يجب إعادة تعيين شاشة عمر الزيت بعد كل تغيير للزيت. حيث لا تتم إعادة الضبط تلقائيًا. لا تقم بإعادة ضبط شاشة Oil Life (عمر الزيت) في أي وقت آخر بخلاف الوقت الذي يتم فيه تغيير الزيت في الحال. حيث لا يمكن إعادة ضبطه بدقة حتى يتم تغيير الزيت في المرة التالية. لإعادة ضبط نظام عمر زيت المحرك، راجع نظام عمر زيت المحرك ⇦ ٣٣٣.

عمر فلتر الهواء

أدر قضيب إعادة ضبط عداد مسافة الرحلة لحين ظهور شاشة AIR FILTER LIFE (عمر فلتر الهواء). يعرض هذا تقديرًا للعمر المتبقي لاستخدام فلتر هواء المحرك وحالة النظام. عمر فلتر هواء المحرك ٩٥% يعني أن ٩٥% من عمر فلتر الهواء الحالي لا زال متبقيًا. سيتم عرض الرسائل بناءً على عمر فلتر هواء المحرك وحالة النظام.

عند ظهور الرسالة REPLACE AT NEXT OIL CHANGE (استبدله في عملية تغيير الزيت التالية)، ينبغي استبدال فلتر هواء المحرك في فترة تغيير الزيت التالية. عند ظهور الرسالة REPLACE SOON (استبدال حالا)، يجب استبدال فلتر هواء المحرك في أقرب وقت ممكن.

يلزم إعادة ضبط شاشة عمر فلتر الهواء بعد استبدال فلتر هواء المحرك. لإعادة الضبط، انظر نظام عمر فلتر هواء المحرك ⇦ ٣٣٤.

عمر بطانة الفرامل

يعرض ذلك العمر التقديري المتبقي لبطانات الفرامل الأمامية والخلفية. سيتم عرض الرسائل بناءًا على تآكل بطانة الفرامل وحالة النظام. أعد تعيين عرض عمر بطانة الفرامل بعد استبدال بطانات الفرامل. راجع نظام عمر بطانة الفرامل ⇦ ٣٤٤.

مركز معلومات السائق (DIC) (الطراز المطور)

يتم عرض شاشات مركز معلومات السائق في وسط مجموعة العدادات في تطبيق المعلومات. راجع مجموعة أجهزة القياسات (مستوى القاعدة) ⇦ ١١٥ او مجموعة أجهزة القياسات (الطراز المطور) ⇦ ١١٦. وتوضح هذه الشاشات حالة الكثير من أنظمة المركبة.

إذا كانت المركبة مزودة بمحرك ديزل، راجع الملحق التكميلي لمحرك الديزل Duramax.

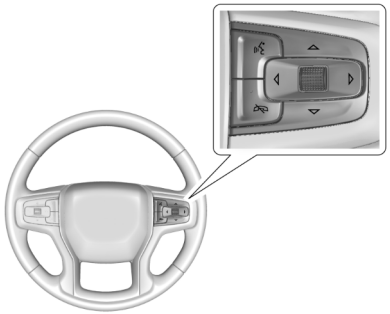

Chevrolet Shown، وGMC Similar

◁ أو ▷: اضغط للانتقال يسارًا أو يمينًا بين مناطق الشاشة التفاعلية في مجموعة العدادات. اضغط على البكرة لتحديدها.

△ أو ▽: استخدم البكرة للتمرير لأعلى أو لأسفل في القائمة. اضغط على البكرة لفتح قائمة أو تحديد عنصر قائمة. اضغط مع الاستمرار لإعادة تعيين القيم على شاشات معينة.

خيارات صفحة المعلومات

يمكن تشغيل صفحات المعلومات من DIC (مركز معلومات السائق) أو إيقاف عرضها من القائمة Options (الخيارات).

١. اضغط ◁ أو ▷ للتمرير إلى تطبيق Options (الخيارات).

٢. اضغط على △ أو ▽ لاختيار صفحات المعلومات واضغط على البكرة.

٣. مرر △ أو ▽ للتنقل خلال قائمة شاشات المعلومات المحتملة.

٤. اضغط على البكرة أثناء تمييز أحد العناصر لتحديد هذا العنصر أو إلغاء تحديده.

يمكن تشغيل صفحات المعلومات أيضًا أو إيقاف تشغيله من خلال خيارات صفحة المعلومات بصفحة مركز معلومات السائق.

صفحات المعلومات

فيما يلي قائمة بكل الشاشات الممكنة في صفحة معلومات مركز معلومات السائق (DIC). قد لا تتوفر بعضها بالنسبة لمركبتك. قد لا تشتغل بعض العناصر بشكل افتراضي لكن يمكن تشغيلها من خلال تطبيق Options (الخيارات). انظر "خيارات صفحة المعلومات" التي وردت سابقًا في هذا القسم.

Speed (السرعة) : يتم عرض سرعة المركبة بالكيلومتر في الساعة (كم/سا) أو الميل في الساعة (ميل/ساعة).

ملخص القيادة : يعرض المسافة الحالية المقطوعة، إما بالكيلومترات (كم) أو بالأميال (ميل).

ويشمل أيضًا متوسط الاقتصاد في استهلاك الوقود. تُظهر متوسط استهلاك الوقود متوسط اللترات التقريبي لكل ١٠٠ كم (لتر/١٠٠ كم) أو الكيلومترات لكل لتر أو الأميال لكل غالون (mpg). ويعكس هذا الرقم فقط متوسط الاقتصاد في استهلاك الوقود التقريبي الذي تتمتع به السيارة في تلك اللحظة، ويتغير مع تغير ظروف القيادة.

يعرض المؤقت الوقت في دورة القيادة الحالية.

تتم إعادة تعيين جميع القيم الموجودة في ملخص القيادة تلقائيًا في كل مرة يتم فيها تشغيل السيارة.

الرحلة ١ أو الرحلة ٢ ومتوسط الاقتصاد في استهلاك الوقود ومتوسط السرعة : يتم عرض المسافة المقطوعة حاليًا، سواء بالكيلومتر أو الميل، منذ آخر إعادة ضبط لعداد مسافة الرحلة.

تُظهر وحدة عرض متوسط استهلاك الوقود متوسط اللترات التقريبي لكل ١٠٠ كم (لتر/١٠٠ كم) أو الكيلومترات لكل لتر أو الأميال لكل غالون (mpg). يتم حساب هذا الرقم على أساس القيمة المسجلة منذ آخر مرة تمت فيها إعادة ضبط عنصر القائمة هذا. ويعكس هذا الرقم فقط متوسط الاقتصاد في استهلاك الوقود التقريبي الذي تتمتع به السيارة في تلك اللحظة، ويتغير مع تغير ظروف القيادة.

تعرض Average Speed (متوسط السرعة) متوسط سرعة المركبة بالكيلومتر في الساعة km/h (كم/ساعة) أو بالميل في الساعة (mph). ويتم حساب هذا المتوسط بناءً على السرعات المختلفة للمركبة والمسجلة منذ آخر إعادة ضبط لهذه القيمة.

اضغط على البكرة عندما تكون هذه الشاشة نشطة لإعادة تعيين القيم.

Timer (مؤقت) : لبدء تشغيل المؤقت، اضغط على البكرة عندما تكون هذه الشاشة نشطة. وسوف تظهر هذه الشاشة كمية الوقت المنقضي منذ آخر إعادة تعيين

للمؤقت. لإيقاف تشغيل المؤقت، اضغط على البكرة لفترة وجيزة عندما تكون هذه الشاشة نشطة والمؤقت قيد التشغيل.

اضغط على البكرة عندما تكون هذه الشاشة نشطة لإعادة تعيين المؤقت.

ضغط الإطارات : لعرض الضغط التقريبي للإطارات الأربعة. يتم عرض ضغط الإطارات بال kPa (كيلوباسكال) أو psi (رطل لكل بوصة مربعة). إذا كان الضغط منخفضًا، يتم عرض قيمة هذا الإطار باللون البرتقالي. راجع نظام مراقبة ضغط الإطارات ⇦ ٣٦٨ وتشغيل مراقبة ضغط الإطارات ⇦ ٣٦٩.

الاقتصاد في استهلاك الوقود : لعرض متوسط الاقتصاد في استهلاك الوقود وأفضل اقتصاد في استهلاك الوقود على مدار المسافة المحددة وكذلك تعرض رسم بياني على شكل شريط يعرض الاقتصاد الفوري في استهلاك الوقود.

اضغط على البكرة لتغيير المسافة المحددة. يمكن كذلك إعادة ضبط هذه الشاشة عن طريق تحديد إعادة ضبط من القائمة.

مساعدة السائق : إذا كان مجهزًا، فيعرض معلومات حول النظام التلاؤمي للتحكم في ثبات السرعة (ACC)، ومساعد الحفاظ على الحارة المرورية (LKA)، وتنبيه الاصطدام الأمامي (FCA)، ومؤشر مسافة المتابعة (FDI).

عمر الزيت : يعرض تقديرًا لعمر الزيت المتبقي. إذا تم عرض REMAINING OIL LIFE 99% (عمر الزيت المتبقي هو ٩٩٪)، فيعني هذا بقاء ٩٩٪ من عمر الزيت الحالي.

عند انخفاض عمر الزيت المتبقي، ستظهر الرسالة Change Engine Oil Soon (تغيير زيت المحرك بشكل عاجل) على الشاشة. يجب تغيير الزيت بأسرع وقت ممكن. راجع زيت المحرك ⇦ ٣٣١. بالإضافة إلى قيام نظام عمر زيت المحرك بمراقبة عمر الزيت، يُوصى بإجراء صيانة إضافية. راجع جدول الصيانة ⇦ ٤٠٤.

يجب إعادة تعيين شاشة عمر الزيت بعد كل تغيير للزيت. حيث لا تتم إعادة الضبط تلقائيًا. لا تقم بإعادة ضبط شاشة Oil Life (عمر الزيت) في أي وقت آخر بخلاف الوقت الذي يتم فيه تغيير الزيت في الحال. حيث لا يمكن إعادة ضبطه بدقة حتى يتم تغيير الزيت في المرة التالية. لإعادة الضبط، انظر نظام عمر زيت المحرك ⇦ ٣٣٣.

عمر بطانة الفرامل : يعرض العمر التقديري المتبقي لبطانات الفرامل الأمامية والخلفية. سيتم عرض الرسائل بناءًا على تآكل بطانة الفرامل وحالة النظام. أعد تعيين عرض عمر بطانة الفرامل بعد استبدال بطانات الفرامل. راجع نظام عمر بطانة الفرامل ⇦ ٣٤٤.

عمر فلتر الهواء : يعرض تقديرًا للعمر المتبقي لفلتر هواء المحرك وحالة النظام. عمر فلتر هواء المحرك ٩٥% يعني أن ٩٥% من عمر فلتر الهواء الحالي لا زال متبقيًا. سيتم عرض الرسائل بناءً على عمر فلتر هواء المحرك وحالة النظام. عند ظهور الرسالة REPLACE SOON (استبدال حالا)، يجب استبدال فلتر هواء المحرك في أقرب وقت ممكن.

يلزم إعادة ضبط شاشة عمر فلتر الهواء بعد استبدال فلتر هواء المحرك. لإعادة الضبط، انظر نظام عمر فلتر هواء المحرك ⇦ ٣٣٤.

فرامل المقطورة : في المركبات المزودة بنظام التحكم في فرامل المقطورة المدمجة (ITBC)، تظهر شاشة فرامل المقطورة في مركز معلومات السائق (DIC).

تبين شاشة TRAILER GAIN (قدرة المقطورة) إعداد قدرة المقطورة. هذا الإعداد يمكن تعديله من ٠,٠ إلى ١٠,٠ إما بمقطورة متصلة أو منفصلة.

تبين شاشة OUTPUT (المخرجات) مخرجات الكهرباء للمقطورة في أي وقت يتم فيه توصيل مقطورة بفرامل كهربائية. يتم عرض المخرجات على هيئة رسم بياني شريطي. قد تظهر خطوط منقطة في شاشة الخرْج إذا لم يتم وصل المقطورة.

بعيدًا عن الطريق : إذا كانت مجهزة، تعرض معلومات الميل والانقلاب للسيارة، وزاوية العجلات على الطريق، وحالة نظام الدفع الرباعي (4WD) للسيارة. إذا كانت السيارة ذات قوة جر منخفضة، فسيتم عرض مؤشر الجر المنخفض والعجلات المتأثرة باللون الكهرماني في صفحة الطرق الوعرة.

ساعات عمل المحرك (عدد الساعات) : لعرض العدد الإجمالي لساعات تشغيل المحرك. تعرض هذه الشاشة كذلك ساعات دوران المحرك أثناء توقف المركبة.

درجة حرارة سائل ناقل الحركة : لعرض درجة حرارة سائل صندوق التروس الأوتوماتيكي سواء بالدرجة المئوية (°C) أو بدرجة فهرنهايت (°F).

خيارات صفحة المعلومات : قم بالتمرير لاختيار صفحات المعلومات التي تظهر على مركز معلومات السائق. واضغط على البكرة لتحديدها أو إلغاء تحديدها.

Blank Page (صفحة فارغة) : لا يتم عرض معلومات.

شاشة العرض الأمامية

⚠ تحذير

إذا كانت صورة الشاشة العلوية شديدة السطوع أو مرتفعة للغاية في مجال رؤيتك، فقد تستغرق المزيد من الوقت لرؤية الأشياء التي ترغب في رؤيتها إذا كان الجو مظلمًا بالخارج. تأكد من أن صورة الشاشة العلوية معتمة وفي موضع منخفض في مجال رؤيتك.

في حالة التجهيز بشاشة علوية (HUD)، يتم عرض بعض المعلومات حول تشغيل المركبة على الزجاج الأمامي. يتم عرض الصورة من خلال عدسة الشاشة العلوية الموجودة بأعلى لوحة أجهزة القياسات. تظهر المعلومات كصورة متجهة نحو مقدمة السيارة.

تنبيه

إذا حاولت استخدام صورة الشاشة العلوية كمساعد للركن، فقد تخطئ في تقدير المسافة وتتسبب في إلحاق الضرر بالمركبة. لا تستخدم صورة الشاشة العلوية كمساعد ركن.

يمكن عرض معلومات الشاشة العلوية بلغات متعددة. يمكن عرض قيم قراءة عداد السرعة والقيم الرقمية الأخرى بالوحدات الإنجليزية أو المترية.

يمكن تغيير اختيار اللغة عبر الراديو بينما يمكن تغيير وحدات القياس من خلال مجموعة العدادات. راجع الإعدادات (راديو الطراز الأساسي) ⇦ ١٨٩ او الإعدادات (راديو مستوى أعلى) ⇦ ١٩١ و"الخيارات" ضمن مجموعة أجهزة القياسات (مستوى القاعدة) ⇦ ١١٥ او مجموعة أجهزة القياسات (الطراز المطور) ⇦ ١١٦.

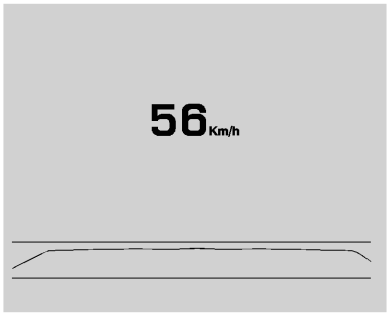

عرض الشاشة العلوية على الزجاج الأمامي

بناءً على كيفية تجهيز المركبة، قد تعرض HUD (الشاشة العلوية) بعض معلومات المركبة التالية ورسائل المركبة أو التنبيهات:

- Speed (السرعة)
- الصوت
- الهاتف
- الملاحة
- ميزات مساعدة السائق
- رسائل المركبة

يمكن محو بعض رسائل أو تنبيهات المركبة المعروضة على الشاشة العلوية من خلال استخدام عناصر تشغيل عجلة القيادة.

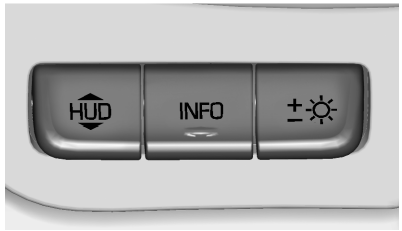

يوجد مفتاح التحكم في الشاشة العلوية على يسار عجلة القيادة.

لضبط صورة الشاشة العلوية:

١. اضبط مقعد السائق.

٢. ابدأ بتشغيل المحرك.

٣. استخدم الإعدادات التالية لضبط الشاشة العلوية.

HUD : اضغط أو اسحب من أجل جعل صورة الشاشة العلوية (HUD) في الوسط. يمكن ضبط صورة الشاشة العلوية لأعلى ولأسفل فقط، وليس للجانبين.

INFO : اضغط لتحديد طريقة العرض. كل ضغطة ستؤدي لتغيير عرض الشاشة.

±☼: اسحب واستمر في الضغط لتفتيح الشاشة. اضغط مع الاستمرار لتعتيم الشاشة. استمر في الضغط لأسفل عند الرغبة في إيقاف التشغيل.

سوف تُعتم صورة الشاشة العلوية وتسطع أوتوماتيكيًا لتعويض الإنارة الخارجية. استخدم ±☼ للضبط حسب الحاجة.

يمكن أن تضيء صورة الشاشة العلوية مؤقتًا تبعًا لزاوية وموضع ضوء الشمس على الشاشة العلوية. وهذا يعد أمرًا طبيعيًا.

قد تؤدي النظارات الشمسية المستقطبة إلى صعوبة رؤية صورة الشاشة العلوية.

خيار تدوير شاشة العرض الرأسية (HUD)

في حالة توافرها، تتيح هذه الميزة الموجودة في قائمة Options (الخيارات) بمجموعة العدادات ضبط زاوية صورة HUD "الشاشة العلوية" وتغيير Speed Limit Sign (علامة حد السرعة) أو إيقاف تشغيلها.

تدوير الشاشة العلوية: في قائمة الخيارات، اضغط على البكرة. حدد عرض صورة HUD (الشاشة العلوية)، ثم حدد تدوير. قم بتمرير البكرة لضبط زاوية عرض HUD (الشاشة العلوية). اضغط على البكرة لتأكيد الإعدادات وحفظها. قد لا تتوافر هذه الميزة سوى في الوضع P (الركن).

ضبط نمط حد السرعة

في حالة التوافر، يمكن تغيير نمط حد السرعة إلى شريط حد السرعة أو علامة حد السرعة من قائمة Options (الخيارات) في مجموعة العدادات. اضغط على البكرة أثناء تمييز نمط حد السرعة لتغيير نمط علامة السرعة أو إيقاف تشغيله.

مناظر الشاشة العلوية

هناك أربعة مناظر متاحة في الشاشة العلوية. بعض معلومات المركبة ورسائل أو تنبيهات المركبة يمكن عرضها في أي منظر.

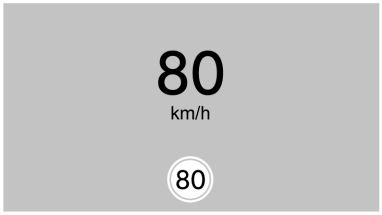

عرض السرعة : هذا الوضع يعرض قراءة عداد السرعة بالوحدات الإنجليزية والمترية، وحد السرعة. تظهر بعض المعلومات فقط بالمركبات التي تحتوي على هذه الميزات عندما تكون نشطة.



طريقة عرض الأمان النشطة : يعرض هذا الوضع طريقة عرض السرعة إلى جانب الرسم التخطيطي لمساعدة السائق على اليسار. تظهر رسومات مساعدة السائق المركبة الخاصة، والمركبة في الأمام، وتحديد الفجوة، ومعلومات حالة حارة السير. بالإضافة إلى رسومات مساعدة السائق، سيتم عرض مؤشرات المشاة ومؤشرات تأرجح المقطورة.

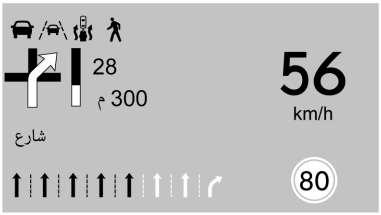

Turn by Turn (التوجيهية)



البوصلة

عرض الملاحة : هذا الوضع يعرض طريقة عرض السرعة إلى جانب مؤشر المركبة في الأمام؛ والمؤشرات الخاصة بتحذير مغادرة الحارة المرورية/مساعد الحفاظ على الحارة المرورية، وتأرجح المقطورة، واستشارات المشاة. تُعرض معلومات الملاحة انعطافة بانعطافة أثناء الطريق النشط. يتم عرض اتجاه البوصلة عندما يكون اتجاه الملاحة غير نشط.

تنبيهات الملاحة خطوة بخطوة المعروضة في مجموعة العدادات تظهر أيضًا في أي منظر من مناظر الشاشة العلوية.

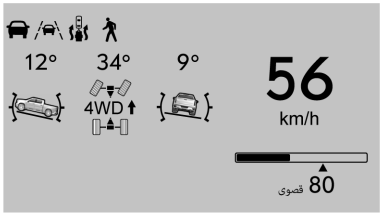

طريقة عرض الطرق الوعرة : هذا الوضع يعرض طريقة عرض السرعة إلى جانب المؤشرات الخاصة بالمركبة في الأمام وتحذير مغادرة الحارة المرورية/مساعد الحفاظ على الحارة المرورية، وتأرجح المقطورة، وحالة نظام الدفع بأربع عجلات واستشارات المشاة. كما تُعرض معلومات الطرق الوعرة مثل زاوية الانحدار وزاوية التوجيه وزاوية التمايل.

التراكبات المؤقتة

المعلومات والترفيه: يعد الصوت والهاتف تراكبات مؤقتة مرتبطة بتخطيطات المجموعة.

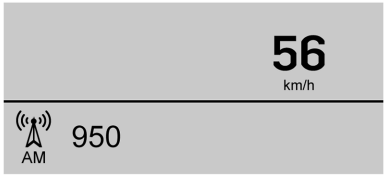

تراكب الصوت

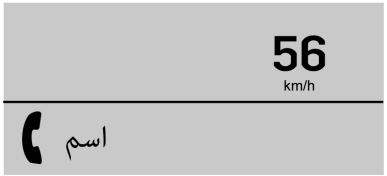

تراكب الهاتف

تراكب الصوت/الهاتف : يعرض ذلك السرعة الرقمية، والمؤشرات من طريقة عرض السرعة إلى جانب معلومات الصوت/الهاتف، ومؤشر السيارة الأمامية، ومساعدة تحذير مغادرة الحارة المرورية/ الحفاظ على الحارة المرورية، والنظام التلاؤمي للتحكم في ثبات السرعة، وضبط السرعة. يتم أيضًا عرض محطة الراديو الحالية ونوع الوسائط والمكالمات الواردة.

يتم عرض تراكبات الصوت عند تحديد تطبيق الصوت في مجموعة العدادات. جميع مناظر الشاشة العلوية تعرض سريعًا معلومة صوتية عندما يستخدم السائق عناصر تشغيل عجلة القيادة لضبط أوضاع ضبط الصوت المعروضة في مجموعة العدادات.

المكالمات الهاتفية الواردة التي تظهر في مجموعة العدادات، تظهر أيضًا في أي منظر من مناظر الشاشة العلوية.

العناية بالشاشة العلوية

نظف الزجاج الأمامي من الداخل لإزالة أي أوساخ أو طبقات قد تقلل من حدة أو وضوح صورة الشاشة العلوية.

قم بتنظيف عدسة الشاشة العلوية بمنديل ناعم ومنظف زجاج. امسح العدسة برفق، ثم جففها.

استكشاف أخطاء HUD وإصلاحها

تحقق من:

- عدم تغطية أي جسم لعدسة HUD.
- إعداد سطوع HUD غير مضبوط على السطوع التام أو التعتيم التام.
- الشاشة العلوية مضبوطة على ارتفاع مناسب.
- عدم ارتداء نظارات شمسية مستقطبة.
- نظافة الزجاج الأمامي وعدسة HUD.

إذا كانت صورة الشاشة العلوية غير صحيحة، فاتصل بالوكيل.

الزجاج الأمامي هو جزء من نظام HUD. راجع استبدال الزجاج الأمامي ⇦ ٣٥٠.

رسائل المركبة

تُشير الرسائل المعروضة في مركز معلومات السائق (DIC) إلى حالة المركبة أو إلى ضرورة اتخاذ بعض الإجراءات لتصحيح مشكلة. وقد تظهر العديد من الرسائل بصورة متتابعة.

يمكن تأكيد الاطلاع على الرسائل التي لا تتطلب إجراءات فورية ومسحها بالضغط على البكرة. لا يمكن مسح الرسائل التي تتطلب إجراءات فورية إلا بعد تنفيذ تلك الإجراءات.

وينبغي اتخاذ جميع الرسائل على محمل الجد؛ حيث إن مسح الرسالة لا يعمل على تصحيح المشكلة.

إذا ظهرت رسالة SERVICE (خدمة)، راجع وكيلك.

اتبع التعليمات الواردة في الرسائل. يعرض النظام رسائل حول المواضيع التالية:

- رسائل خدمة
- مستويات السوائل
- أمان المركبة

- الفرامل
- القيادة
- أنظمة التحكم في التعليق
- أنظمة مساعدة السائق المتقدمة
- مثبت السرعة
- الإنارة واستبدال اللمبة
- أنظمة المسح/الغسل
- الأبواب والنوافذ
- أحزمة الأمان
- نظام أنظمة الوسادة الهوائية
- المحرك وناقل الحركة
- ضغط الإطارات
- البطارية

رسائل طاقة المحرك

انخفاض تسارع القيادة مع الانتباه

تظهر هذه الرسالة عندما تنخفض طاقة الدفع بالمركبة. قد يؤثر تخفيض طاقة الدفع في قدرة السيارة على التسارع. إذا ظهرت هذه الرسالة ولكن لم تلاحظ أي انخفاض في الأداء، فتابع القيادة نحو وجهتك. قد ينخفض الأداء في المرة القادمة لقيادة المركبة في ظروف معينة. يمكن قيادة المركبة أثناء عرض هذه الرسالة، ولكن قد ينخفض الحد الأقصى للتسارع والسرعة. عند استمرار ظهور هذه الرسالة، أو عرضها بشكل متكرر، يجب التوجه بالمركبة إلى الوكيل لإجراء الخدمة في أقرب وقت ممكن.

سيتم تعطيل الدفع في ظل ظروف تشغيل معينة. حاول إعادة تشغيل المركبة بعد إيقاف تشغيل الإشعال بمدة دقيقتين.

رسائل سرعة المركبة

تحدد السرعة إلى XXX كم/ساعة (ميل في الساعة)

تُظهر هذه الرسالة أن سرعة المركبة محدودة بالسرعة المعروضة. السرعة المحدودة هي حماية لمختلف أنظمة الدفع والأنظمة المختلفة في المركبة، مثل التشحيم، الحرارة، الفرملة، التعليق، السائق في سن المراهقة إذا توفر، أو الإطارات.

نظام التحكم الشامل عن بعد

برمجة نظام التحكم الشامل عن بعد

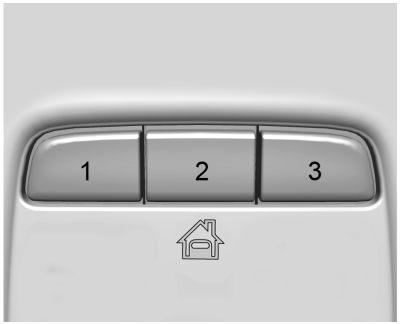

توجد هذه الأزرار في الكونسول العلوي حال توفرها في المركبة.

يحل هذا النظام محل ثلاثة أجهزة إرسال للتحكم عن بعد بحد أقصى يتم استخدامها لتشغيل أجهزة مثل أجهزة فتح باب المرآب وأنظمة الأمن والأجهزة الأوتوماتيكية بالمنزل. هذه الإرشادات توضح كيفية التعامل مع جهاز فتح باب المرآب ولكن يمكن استخدامها مع أي جهاز آخر.

لا تستخدم النظام العالمي للتحكم عن بعد مع أي جهاز لفتح باب المرآب لا يتمتع بخاصية التوقف والتراجع. ويشمل هذا أي طراز من أجهزة فتح باب المرآب المصنوعة قبل الأول من أبريل/نيسان ١٩٨٢.

احتفظ بجهاز الإرسال الأصلي المحمول لاستخدامه في مركبات أخرى بالإضافة إلى البرمجة المستقبلية. احرص على محو إعدادات البرمجة عند بيع المركبة. راجع "مسح أزرار النظام العالمي للتحكم عن بعد" لاحقًا في هذا القسم.

لبرمجة جهاز فتح باب المرآب، قم بركن المركبة في الخارج بمحاذاة جهاز استقبال فتح باب المرآب وأمامه مباشرة. تحقق من عدم وجود أي عقبات أو أشخاص بالقرب من باب المرآب.

احرص على توفير بطارية جديدة لجهاز الإرسال المحمول وذلك لسهولة وسرعة إرسال إشارة ذبذبات الراديو.

برمجة النظام العالمي للتحكم عن بعد

نظام التحكم الشامل عن بعد متوافق مع أجهزة تردد اللاسلكي المشغلة ما بين ٤٣٣-٤٣٤ ميجاهرتز.

تتضمن عملية البرمجة إجراءات حساسة للوقت، وفي حال تجاوز المدة المسموحة سيتعيّن إعادة الإجراء من البداية. اقرأ كافة هذه التعليمات قبل برمجة النظام العالمي للتحكم عن بعد. وقد يكون من الأفضل الحصول على مساعدة شخص آخر معك أثناء عملية البرمجة.

١. أمسك طرف جهاز الإرسال المحمول بحيث يكون طرفه على مسافة ٣-٨ سم (١-٣ بوصات) من أزرار النظام العالمي للتحكم عن بعد، مع النظر إلى ضوء المؤشر. يتم توفير جهاز الإرسال المحمول من خلال الجهة المصنعة لمستقبل جهاز فتح باب المرآب.

٢. اضغط وحرر أحد أزرار النظام العالمي للتحكم عن بعد الثلاثة لتتم برمجته. اضغط مع الاستمرار على زر جهاز الإرسال المحمول باليد. لا تحرر زر جهاز الإرسال المحمول باليد حتى يتغير ضوء المؤشر من وميض بطيء إلى وميض سريع أو ضوء مستمر. ثم حرر جهاز الإرسال المحمول باليد.

وقد تتطلب بعض أجهزة فتح بوابات الجراجات إلغاء الخطوة الثانية واستخدام الإجراء المذكور في "إشارات الراديو لبعض أجهزة تشغيل البوابات" الموضح لاحقًا في هذا القسم.

٣. اضغط مع الاستمرار على زر النظام العالمي للتحكم عن بعد الذي تمت برمجته حديثًا لمدة خمس ثوان مع مراقبة مصباح المؤشر وتنشيط باب المرآب.

- إذا استمرت الإضاءة بثبات أو إذا تحرك باب المرآب عند الضغط على الزر فهذا دليل على نجاح عملية البرمجة. لا يوجد داع لإتمام الخطوات من ٤ إلى ٦.
- إذا لم يعمل مصباح المؤشر أو لم يتحرك باب المرآب فقد يلزم الضغط على الزر مرة أخرى. في المرة الثانية، اضغط مع الاستمرار على الزر الذي تمت برمجته حديثًا لمدة خمس ثوان. إذا استمرت الإضاءة بثبات أو إذا تحرك باب المرآب عند الضغط على الزر فهذا دليل على نجاح عملية البرمجة. لا يوجد داع لإتمام الخطوات من ٤ إلى ٦.
- إذا لم يتحرك باب الجراج، فاستمر في برمجة الخطوات ٤-٦.

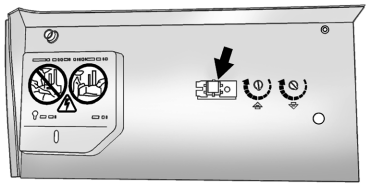

زر التعلم أو الزر الذكي

٤. بعد إتمام الخطوات من ١ إلى ٣، حدد موقع زر التعلم أو الزر الذكي داخل الجراج على جهاز استقبال فتح باب الجراج. قد يختلف اسم الزر ولونه حسب الجهة المصنّعة.

٥. اضغط على زر "Learn" (تعرّف) أو "Smart" (الذكي) ثم حرره. يلزم إتمام الخطوة ٦ في غضون ٣٠ ثانية من الضغط على هذا الزر.

٦. ارجع إلى المركبة واضغط بقوة مع الاستمرار على زر النظام العالمي للتحكم عن بعد المدرب لمدة ثانيتين ثم حرره. كرر تسلسل "الضغط/الانتظار/التحرير" حتى ثلاث مرات لإكمال عملية التدريب.

من المفترض أن يتمكن النظام العالمي للتحكم عن بعد من تشغيل باب المرآب الآن. كرّر العملية لبرمجة الزرّين المتبقّيين.

للأسئلة أو تعليمات البرمجة، تفضل بزيارة www.homelink.com/gm للحصول على مقاطع فيديو للمساعدة الذاتية.

إشارات الراديو لبعض أجهزة تشغيل البوابات

يطلب بعض مشغلي البوابة وقوانين الترددات اللاسلكية الكندية أن ينتهي الوقت المخصص لإشارات أجهزة الإرسال أو تنقطع هذه الإشارات بعد عدة ثوانٍ من البث. وقد تكون هذه المدة غير كافية ليلتقط النظام العالمي للتحكم عن بعد الإشارة أثناء البرمجة.

إذا لم تفلح عملية البرمجة، فاستخدم ما يلي بدلاً من الخطوة رقم ٢ في "برمجة النظام العالمي للتحكم عن بعد":

اضغط مع الاستمرار على زر النظام العالمي للتحكم عن بعد مع الضغط على زر جهاز الإرسال المحمول وتحريره كل ثانيتين لحين قبول الإشارة بواسطة النظام العالمي للتحكم عن بعد. سيومض ضوء مؤشر النظام العالمي للتحكم عن بعد ببطء في البداية ثم يتحول إلى وميض سريع أو ضوء ثابت مستمر. تابع مع الخطوة رقم ٣ ضمن "برمجة النظام العالمي للتحكم عن بعد" للإتمام.

تشغيل نظام التحكم الشامل عن بعد

استخدام النظام العالمي للتحكم عن بعد

اضغط مع الاستمرار على الزر المناسب في النظام العالمي للتحكم عن بعد لمدة ثانية ونصف على الأقل. يضيء المؤشر أثناء بث الإشارة.

مسح برمجة أزرار النظام العالمي للتحكم عن بعد

احرص على محو إعدادات الأزرار المبرمجة عند بيع المركبة.

للمحو:

١. اضغط مع الاستمرار على الزرين الخارجيين، حتى يبدأ المؤشر في الوميض. قد يستغرق هذا الأمر حوالي ١٠ ثوان.

٢. وعندئذٍ حرر كلا الزرين.

إعادة برمجة زر واحد في النظام العالمي للتحكم عن بعد

لإعادة برمجة أي زر من أزرار النظام:

١. اضغط مع الاستمرار على أي زر. لا ترفع إصبعك عن الزر.

٢. يبدأ مصباح المؤشر في الوميض بعد ٢٠ ثانية. دون تحرير الزر، انتقل إلى الخطوة ١ في "برمجة النظام العالمي للتحكم عن بعد"

الإنارة

الإضاءة الخارجية
مفاتيح التحكم في المصابيح الخارجية ١٤٧
أداة التذكير بإيقاف تشغيل المصابيح الخارجية ١٤٩
مغير الضوء العالي/المنخفض بالمصابيح الأمامية ١٤٩
وميض التخطي ١٤٩
مصابيح التشغيل النهاري (DRL) ١٤٩
نظام المصابيح الأمامية الأوتوماتيكية ١٥٠
وامضات التحذير من الخطر ١٥١
إشارتا الانعطاف وتغيير الحارة ١٥١
مصابيح الضباب ١٥٢
إنارة المهمة ١٥٢
مصباح السقف المساعد ١٥٣
المصابيح الخارجية لمنطقة الشحن ١٥٣

الإضاءة الداخلية
مفتاح التحكم في إضاءة لوحة أجهزة القياسات ١٥٤
أضواء السقف ١٥٥
مصابيح القراءة ١٥٥

ميزات الإضاءة
الإضاءة عند الدخول ١٥٦
الإضاءة عن الخروج ١٥٦
إدارة تحميل البطارية ١٥٦
حماية طاقة البطارية ١٥٧
موفر طاقة البطاريات الخاص بالإضاءة الخارجية ١٥٧

الإضاءة الخارجية

مفاتيح التحكم في المصابيح الخارجية

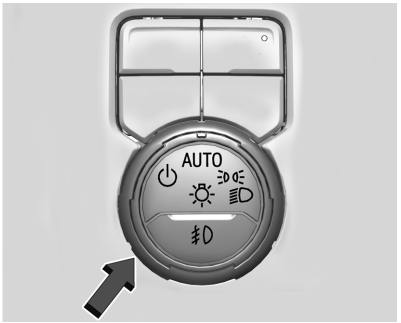

يوجد مفتاح التحكم في المصباح الخارجي في لوحة أجهزة القياسات على يسار عجلة القيادة.

⏻: لإطفاء المصابيح الأمامية الأوتوماتيكية ومصابيح القيادة النهارية. أدر مفتاح التحكم في المصابيح الأمامية إلى ⏻ مرة أخرى لإعادة تشغيل المصابيح الأمامية الأوتوماتيكية أو مصابيح القيادة النهارية (DRL).

AUTO (الأوتوماتيكي) : يشغل المصابيح الرئيسية أوتوماتيكيًا، ومصابيح الركن، ومصابيح المؤخرة، ومصابيح لوحة

العدادات، ومصابيح تحديد السقف (في حالة التجهيز بذلك)، ومصابيح العلامة الجانبية الأمامية/الخلفية ومصابيح لوحة أرقام المركبة.

: يشغل مصابيح الركن بما في ذلك جميع المصابيح، باستثناء المصابيح الأمامية ومصابيح الضباب، إذا كانت مجهزة.

: يقوم بتشغيل المصابيح الرئيسية جنبًا إلى جنب مع مصابيح الركن، ومصابيح لوحة العدادات، ومصابيح المؤخرة ومصابيح تحديد السقف (في حالة التجهيز بذلك)، ومصابيح العلامة الجانبية الأمامية/الخلفية ومصابيح لوحة أرقام المركبة.

: إذا توفرت، تقوم بتشغيل مصابيح الضباب. راجع مصابيح الضباب ⇦ ١٥٢.

نظام IntelliBeam

في حالة التجهيز به، يقوم هذا النظام بتشغيل وإطفاء المصابيح الرئيسية للضوء العالي تبعا لظروف المرور المحيطة.

يقوم النظام بتشغيل المصابيح الرئيسية للضوء العالي عندما يكون المكان المحيط معتما بدرجة كافية ولا يوجد أي مركبات أخرى.

تشغيل نظام IntelliBeam وتمكينه



لتمكين نظام IntelliBeam، اضغط على ذراع إشارة الانعطاف عندما يحل الظلام بالخارج ويكون عنصر التحكم في المصباح الخارجي على الوضع AUTO أو .

اعتمادًا على طراز المركبة، يتم عرض ما يلي عند تمكين نظام IntelliBeam:

- يضيء على مجموعة العدادات
- يتم عرض رسالة الضوء العالي التلقائي نشط في مركز معلومات السائق

القيادة بنظام IntelliBeam

لا يقوم النظام بتنشيط المصابيح العالية إلا عند القيادة بسرعة تتجاوز ٤٠ كم/ساعة (٢٥ ميل/ساعة).

يظهر مصباح تشغيل الضوء العالي الأزرق على مجموعة العدادات عندما تضيء مصابيح الضوء العالي.

هناك مستشعر بالقرب من منتصف الزجاج الأمامي يتحكم أوتوماتيكيا في النظام. وينبغي المحافظة على تلك المنطقة من الزجاج الأمامي بعيدًا عن الأتربة حتى يسمح بالحصول على أفضل أداء للنظام.

تظل المصابيح الرئيسية العالية قيد التشغيل، تحت التحكم الأوتوماتيكي، حتى حدوث إحدى الحالات التالية:

- كشف النظام عن المصابيح الرئيسية لمركبة تقترب من مركبتك.
- كشف النظام عن المصابيح الخلفية لمركبة تسبق مركبتك.
- سطوع الضوء الخارجي بدرجة كافية بحيث لا يتطلب الأمر إضاءة المصابيح الرئيسية العالية.
- انخفاض سرعة المركبة عن ٢٠ كم/ساعة (١٢ ميلًا في الساعة).
- يتم تعطيل نظام IntelliBeam بواسطة الزر الموجود في ذراع إشارة الانعطاف. في حالة حدوث ذلك، اضغط على بذراع إشارة الانعطاف عندما يكون مفتاح التحكم في المصابيح الخارجية في الوضع AUTO أو لتنشيط نظام IntelliBeam. اعتمادًا على طراز المركبة، سيضيء مصباح مجموعة العدادات أو تظهر رسالة الضوء العالي التلقائي نشط على DIC للإشارة إلى إعادة تنشيط نظام IntelliBeam.

قد لا ينطفئ الضوء العالي أوتوماتيكيا إذا لم يستطع النظام اكتشاف مصابيح مركبة أخرى بسبب أي مما يلي:

- فقد مصباح مصابيح المركبة الأخرى، أو تلفها، أو إعاقة مجال رؤيتها، أو أنه لم يتم كشفها بسبب آخر.
- تغطية مصابيح المركبة الأخرى بالأتربة، و/أو الثلوج، و/أو رذاذ الطريق.
- لا يمكن الكشف عن مصابيح المركبة الأخرى بسبب كثافة العادم أو الدخان أو الضباب أو الثلج أو رذاذ الطريق أو الضباب، أو غير ذلك من العوائق المحمولة جوًا.
- عدم نظافة زجاج سيارتك، أو تصدعه، أو إعاقته من قِبل شيء من شأنه الحد من مجال رؤية الحساس الضوئي.
- تحميل مركبتك لدرجة أن حافتها الأمامية ترتفع للأعلى، مما يتسبب في جعل الحساس الضوئي يتجه صوب الأعلى، الأمر الذي لا يمكنه من الكشف عن المصابيح الرئيسية ومصابيح المؤخرة.
- القيادة على الطرق المتعرجة أو المرتفعات.

قد يكون هناك ضرورة لتعطيل المصابيح الرئيسية الأوتوماتيكي للضوء العالي إذا تحقق أي من الظروف سالفة الذكر.

أداة التذكير بإيقاف تشغيل المصابيح الخارجية

سيصدر رنين تذكير عند تشغيل المصابيح الرئيسية أو مصابيح الركن يدويًا في حالة كانت السيارة قيد الإيقاف، وكان أحد الأبواب مفتوحًا. لتعطيل الرنين، أوقف تشغيل المصابيح.

مغير الضوء العالي/المنخفض بالمصابيح الأمامية

ادفع ذراع إشارة الانعطاف باتجاه لوحة العدادات لتغيير المصابيح الرئيسية من الإضاءة المنخفضة إلى الإضاءة العالية.

ادفع أو اسحب ذراع إشارة الانعطاف لإضاءة المصابيح الرئيسية ذات الشعاع المنخفض.



عندما تكون المصابيح الأمامية العالية قيد التشغيل، فسيكون ضوء المؤشر هذا الموجود في لوحة أجهزة القياسات قيد التشغيل أيضًا.

وميض التخطي

تتيح لك هذه الميزة استخدام المصابيح الأمامية عالية الإضاءة لإعطاء إشارة لسائق أمامك تريد تخطيه. وهي تعمل حتى إذا كانت المصابيح الأمامية في الوضع الأوتوماتيكي.

اسحب ذراع إشارة الانعطاف نحوك ثم حرره لاستخدامها.

إذا كانت المصابيح الأمامية في الوضع الأوتوماتيكي أو تم ضبطها على الإضاءة المنخفضة، فسيتم تشغيل المصابيح الأمامية عالية الإضاءة. وبحسب نوع المصابيح الرئيسية، فهي إما تنطفئ بعد فترة قصيرة أو تبقى مشتعلة ما دمتَ محافظًا على بقاء الذراع موجهًا نحوك. يضيء مؤشر الإضاءة العالية الموجود في مجموعة العدادات. حرر الذراع للرجوع إلى التشغيل العادي.

مصابيح التشغيل النهاري (DRL)

تسّهل مصابيح النهار (DRL) على الآخرين رؤية مقدمة مركبتك أثناء النهار.

يتم تشغيل نظام مصابيح النهار عند تحقق الشروط التالية:

- يتم تشغيل المركبة.
- مفتاح التحكم في المصابيح الخارجية في وضع AUTO.
- ناقل الحركة ليس في وضع P (الركن).

- يتعرف مستشعر الإضاءة على النهار.

عندما يكون نظام مصابيح النهار قيد التشغيل، تضيء مصابيح النهار فقط. لن تضيء مصابيح المؤخرة ومصابيح تحديد الأركان وأضواء لوحة أجهزة القياسات والمصابيح الأخرى.

وعندما يبدأ الظلام، يتحول نظام المصابيح الأمامية الأوتوماتيكية من مصابيح النهار إلى المصابيح الأمامية.

لإيقاف تشغيل نظام مصابيح القيادة النهارية (DRL)، أدر مفتاح التحكم في المصابيح الخارجية إلى ⏻ ثم قم بتحريره.

نظام المصابيح الأمامية الأوتوماتيكية

عند ضبط مفتاح التحكم في المصابيح الخارجية على الوضع AUTO (تلقائي) والجو مظلم بالخارج بدرجة كافية، تضيء المصابيح الرئيسية تلقائيًا.

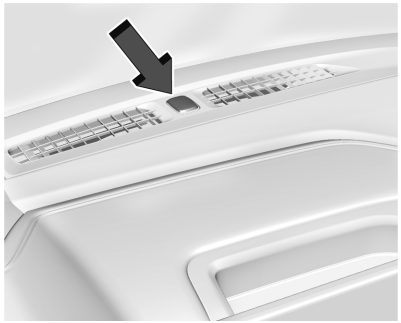

يوجد مستشعر إضاءة بأعلى لوحة العدادات. لا تقم بتغطية المستشعر، وإلا ستضيء المصابيح الرئيسية عند عدم الحاجة إليها.

قد يقوم النظام أيضًا بتشغيل المصابيح الرئيسية عند القيادة في مرآب للركن أو في نفق.

في حالة بدء تشغيل المركبة في مرآب مظلم، يعمل نظام المصابيح الرئيسية أوتوماتيكيًا على الفور. إذا كان الضوء خارجيًا عندما تترك المركبة الجراج، فسيحدث تأخير طفيف قبل أن يتحول تشغيل نظام المصابيح الرئيسية التلقائي إلى مصابيح القيادة النهارية (DRL). وأثناء فترة التأخير هذه، قد لا تكون مجموعة العدادات مضيئة كعادتها. تأكد من أن مفتاح التحكم في إنارة لوحة أجهزة القياسات في موضع السطوع الكامل. راجع مفتاح التحكم في إضاءة لوحة أجهزة القياسات ⇦ ١٥٤.

عندما يكون المكان المحيط ساطعًا بشكل كاف، ستنطفئ المصابيح الرئيسية أو قد تنتقل إلى وضع مصابيح القيادة النهارية (DRL).

يتم إيقاف تشغيل نظام المصابيح الرئيسية الأوتوماتيكي عند تحويل مفتاح التحكم في المصابيح الخارجية إلى ⏻ أو إيقاف تشغيل الإشعال.

تشغيل الأضواء مع الماسحات

إذا تم تنشيط ماسحات الزجاج الأمامي أثناء النهار والمحرك قيد التشغيل، وكان عنصر تشغيل المصابيح الخارجية في الوضع AUTO (أوتوماتيكي)، فستضيء المصابيح الرئيسية، ومصابيح الركن، والمصابيح الخارجية الأخرى. يختلف زمن انتقال إضاءة المصابيح بناءً على سرعة الماسحة. وعندما لا تكون المساحات قيد التشغيل، فستنطفئ هذه المصابيح. انقل عنصر تشغيل المصابيح الخارجية إلى ⏻ أو ≡00≡ لتعطيل هذه الميزة.

وامضات التحذير من الخطر

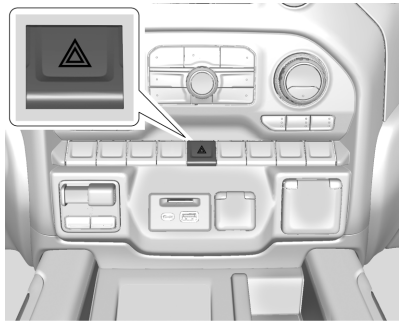

Chevrolet موضحة، مماثلة لـ GMC

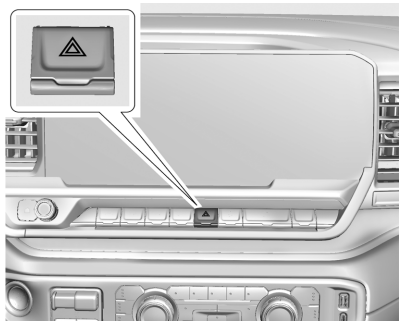

المستوى الأعلى موضح، مماثل للمستوى الأساسي

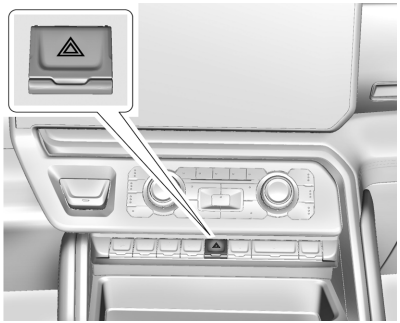

GMC Denali

⚠ : اضغط على هذا الزر لجعل مصابيح إشارات الانعطاف الأمامية والخلفية تومض وتتوقف عن الوميض. اضغط عليه مرة أخرى لإيقاف تشغيل الوماضات.

في حالة تشغيل وامضات التحذير من الخطر، لن تعمل إشارات الانعطاف في المركبة.

إشارتا الانعطاف وتغيير الحارة

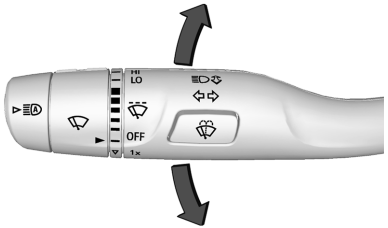

يومض سهم موجود على مجموعة العدادات في اتجاه الانعطاف أو تغيير الحارة.

حرك ذراع إشارة الانعطاف للأعلى أو للأسفل تمامًا للإشارة إلى الانعطاف.

ارفع الذراع أو اخفضه جزئيًا لأقل من ثانية واحدة حتى يبدأ السهم في الوميض للإشارة إلى تغيير الحارة. هذا بدوره يؤدي إلى جعل إشارة الانعطاف تومض تلقائيًا ثلاث مرات. وسوف تومض ست مرات إذا كان وضع القطر/ السحب نشطًا. سيؤدي الاستمرار في الضغط على ذراع إشارة الانعطاف لأكثر من ثانية واحدة إلى وميض الإشارات باستمرار حتى يتم تحرير الذراع.

يعود الذراع إلى الموضع الذي بدأ منه عند تحريره.

إذا بدأت الأسهم في الوميض بسرعة أو لم تعمل بعد إعطاء إشارة الانعطاف أو تغيير الحارة، فمن الممكن أن تحترق لمبة الإشارة. إذا كانت مزودة بإشارات انعطاف مصباح LED، راجع الوكيل.

إن وجدت أية لمبة محترقة استبدلها. إذا لم تحترق إحدى اللمبات، فافحص المصهر. راجع المصهرات وقواطع الدائرة ⇦ ٣٥٧.

رنين تشغيل إشارة الانعطاف

إذا تُركت إشارة الإنعطاف مضاءة لأكثر من ١,٢ كم (٠,٧٥ ميلاً)، فسيصدر صوت جرس في كل ومضة تصدرها إشارة الانعطاف. قد تظهر رسالة في مركز معلومات برامج التشغيل (DIC). راجع رسائل المركبة ⇦ ١٤٣. لإيقاف الرسالة والرنين، حرك ذراع إشارة الانعطاف إلى وضع الإيقاف.

مصابيح الضباب

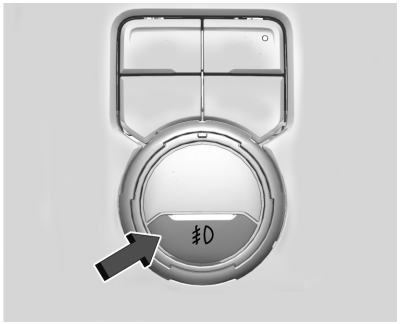

إذا كان مجهزًا، يوجد مفتاح التحكم في مصباح الضباب بالقرب من مفتاح التحكم في المصباح الخارجي إلى يسار عمود التوجيه.

يجب أن تكون السيارة قيد التشغيل لكي تعمل مصابيح الضباب.

: اضغط لتشغيل مصابيح الضباب أو لإيقاف تشغيلها. وسوف يضيء أحد المصابيح في مجموعة العدادات.

عندما يتم تشغيل مصابيح الضباب، تضيء مصابيح الركن تلقائيًا.

تتطلب قوانين بعض المناطق تشغيل المصابيح الأمامية مع مصابيح الضباب.

إنارة المهمة

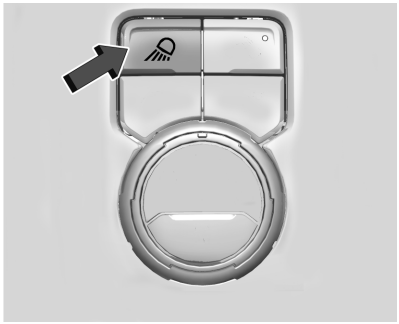

في حالة توفرها، تعرض مصابيح إنارة العمل الضوء من المرايا الخارجية بعيدًا عن المركبة.

بينما تكون المركبة متوقفة، اضغط على لتحديد أحد الخيارات التالية:

- مصابيح العمل اليسرى واليمنى مضاءة
- مصباح العمل الأيسر مضاء
- مصباح العمل الأيمن مضاء
- مصابيح العمل اليسرى واليمنى مطفأة

إذا غادرت المركبة موضع الركن، فستنطفئ المصابيح على الفور.

إذا توقفت المركبة، فستظل المصابيح مضاءة لمدة ١٠ دقائق تقريبًا.

في حالة إضاءة أي من مصابيح إنارة العمل، فإذا لم يتم الضغط على الزر بعد ٥ ثواني تقريبًا، فسيؤدي الضغط عليه مرة ثانية إلى إيقاف تشغيل كافة مصابيح إنارة العمل.

مصباح السقف المساعد

إذا كانت المركبة مزودة بهذه الميزة، فإن هذا الزر يتضمن تدابير سلكية للوكيل أو مركز الخدمة المعتمد لتثبيت مصباح السقف المساعد.

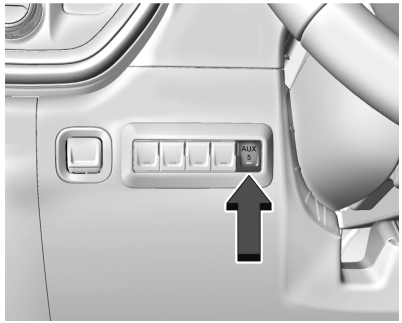

شاحنة عمل ومخصصة

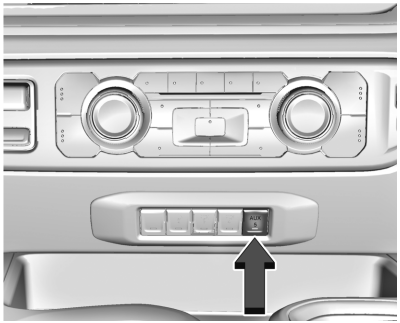

مستوى القاعدة

لمعلومات عن كيفية تركيب مصباح الطوارئ المثبت على السقف، راجع www.gmupfitter.com أو اتصل بالوكيل.

إذا توفر هذا الزر في المركبة، فقد تكون مزودة بمجموعة تجهيز إزاحة الجليد. راجع المعدات الكهربائية الإضافية ⇦ ٣٢٣.

المصابيح الخارجية لمنطقة الشحن

يوفر مصابيح الحمولة مزيدًا من الضوء في منطقة الحمولة للمركبة، أو على جوانب المركبة عند الحاجة. المصابيح الموجودة داخل صندوق الشحن، في مقبض الباب الخلفي و/أو وصلة الجر، إذا كانت مُجهزة.

اعتمادًا على طراز المركبة، فإن مركبتك مجهزة بمفتاح ثنائي أو رباعي لمصابيح الشحن الخارجية.



شاحنة عمل ومخصصة



المستوى الأساسي موضح، مماثل للمستوى الأعلى

مفتاح ثنائي الحالة

اضغط على زر مصباح الشحن الخارجي لتشغيل مصابيح الشحن الخارجية أو لإيقاف تشغيلها.

يجب أن يكون ذراع النقل في الوضع P (ركن) أو R (رجوع) أو N(محايد) لتشغيل مصابيح الشحن الخارجية.

قد يؤدي تنشيط مصابيح الشحن الخارجية أيضًا إلى تنشيط مؤشر مفتاح الشحن، إذا كان مجهزًا.

تعرّف على كافة القوانين الحكومية والمحلية التى تنطبق على مصباح الحمولة واحترمها.

مفتاح رباعي الحالة

الضغطة الأولى:

- ضوء الفرملة الأوسط عالي التثبيت (CHMSL)/أضواء منصة الحمولة - تشغيل
- أضواء مرايا الحمولة – تشغيل
- مؤشر مفتاح الحمولة (إن وجد) – تشغيل

الضغطة التالية: (في غضون خمس ثواني من الضغطة السابقة على الزر)

- أضواء مصباح التوقف العلوي في المنتصف (CHMSL)/ منصة الحمولة – تشغيل
- أضواء مرايا الحمولة– إيقاف تشغيل
- مؤشر مفتاح الحمولة (إن وجد) – تشغيل

الضغطة التالية: (في غضون خمس ثواني من الضغطة السابقة على الزر)

- أضواء مصباح التوقف العلوي في المنتصف (CHMSL)/ منصة الحمولة – إيقاف تشغيل
- أضواء مرايا الحمولة – تشغيل
- مؤشر مفتاح الحمولة (إن وجد) – تشغيل

الضغطة التالية:

- أضواء مصباح التوقف العلوي في المنتصف (CHMSL)/ منصة الحمولة – إيقاف تشغيل
- أضواء مرايا الحمولة– إيقاف تشغيل
- مؤشر مفتاح الحمولة (إن وجد) – إيقاف تشغيل

تعرّف على كافة القوانين الحكومية والمحلية التى تنطبق على مصباح الحمولة واحترمها.

الإضاءة الداخلية

مفتاح التحكم في إضاءة لوحة أجهزة القياسات



شاحنة عمل ومخصصة



المستوى الأساسي موضح، مماثل للمستوى الأعلى

تعمل هذه الميزة على ضبط سطوع جميع عناصر التحكم المضاءة. يوجد مفتاح التحكم في إضاءة لوحة أجهزة القياسات بجوار مفتاح التحكم في المصابيح الخارجية.

: اضغط على + لإضاءة المصابيح أو – لتعتيم المصابيح.

تعمل هذه الميزة في الليل أو عندما تكون المصابيح الرئيسية أو مصابيح الركن في وضع التشغيل.

أضواء السقف

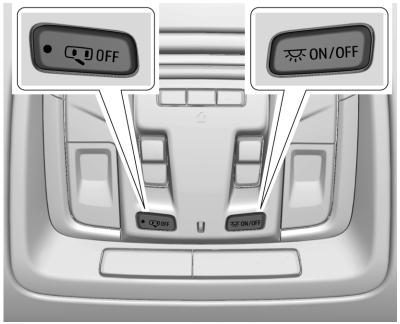

توجد مفاتيح التحكم في أضواء السقف في الكونسول العلوي.

للتشغيل، اضغط على الأزرار التالية:

إيقاف التشغيل : اضغط لإيقاف تشغيل أضواء السقف في حالة فتح أحد الأبواب. يتم تشغيل مصباح المؤشر في الزر في حالة تنشيط تجاوز أضواء السقف. اضغط OFF مرة أخرى لإلغاء تنشيط هذه الميزة وسينطفئ مصباح المؤشر. ستعمل أضواء السقف في حالة فتح أحد الأبواب.

تشغيل/إيقاف التشغيل : اضغط لتشغيل أضواء السقف يدويًا. اضغط مرة أخرى لإطفاء أضواء السقف.

مصابيح القراءة

توجد مصابيح القراءة على الكونسول العلوي وفوق المقاعد الخلفية. تضيء أضواء السقف عند فتح أي باب أو عند الضغط على إلغاء القفل عن بُعد أو عند إيقاف تشغيل المركبة.

مصابيح القراءة الأمامية

توجد مصابيح القراءة الأمامية في الكونسول العلوي.

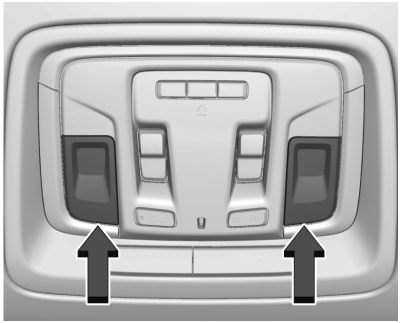

اضغط على عدسات المصابيح من أجل تشغيل أو إطفاء مصابيح القراءة الأمامية.

مصابيح القراءة الخلفية

توجد مصابيح القراءة الخلفية فوق المقاعد الخلفية.

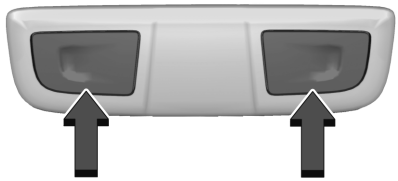

اضغط على عدسة المصابيح من أجل تشغيل أو إطفاء مصابيح القراءة القريبة.

ميزات الإضاءة

الإضاءة عند الدخول

تضيء المصابيح الداخلية عند الضغط على زرّ في مفتاح التحكم عن بُعد أو عند فتح أيّ من الأبواب، كما يكون التحكّم في مصباح القبة في وضع الباب.

تضيء أيضًا بعض المصابيح الخارجية عند الضغط على زرّ في مفتاح التحكم عن بُعد أو عند فتح أيّ من الأبواب. لن تضيء مصابيح الشعاع المنخفض سوى لفترة وجيزة فقط خلال الليل أو في المناطق حيث الإضاءة الخافتة.

ستخفت جميع المصابيح تدريجيًا وتنطفئ بعد حوالي ٣٠ ثانية.

يمكن تعطيل إضاءة الدخول يدويًا عن طريق إغلاق جميع الأبواب أو الضغط على زرّ في مفتاح التحكم عن بُعد أو عند بدء تشغيل المركبة.

يمكن تغيير هذه الميزة. في الشاشة الرئيسية لنظام المعلومات والترفيه، حدد Settings (الإعدادات) > Vehicle (المركبة) > Lighting (الإنارة) > Vehicle Locator Lights (أضواء محدد موقع المركبة).

الإضاءة عن الخروج

تضيء بعض المصابيح الخارجية والمصابيح الداخلية عند فتح باب السائق بعد إيقاف تشغيل المركبة.

تظل المصابيح الخارجية والداخلية مضاءة لمدة زمنية معينة، ثم تنطفئ تلقائيًا.

تعمل الأضواء الداخلية عند إيقاف المركبة.

تنطفئ المصابيح الخارجية فور تدوير مفتاح التحكم في المصابيح الخارجية إلى وضع الإيقاف.

يمكن تغيير هذه الميزة. في الصفحة الرئيسية لنظام المعلومات والترفيه، حدد أيقونة Settings (الإعدادات) > Vehicle (المركبة) > Exit Lighting (إنارة الخروج).

إدارة تحميل البطارية

تشتمل المركبة على نظام إدارة الطاقة الكهربائية (EPM) الذي يقدّر درجة حرارة البطارية وحالة الشحن. ومن ثم يقوم بضبط الفولتية للحصول على أفضل أداء وإطالة عمر البطارية.

وعند انخفاض شحن البطارية، تزيد الفولتية بصورة طفيفة لزيادة الشحن بسرعة مرة أخرى. وعند ارتفاع حالة شحن البطارية، تنخفض الفولتية بصورة طفيفة لمنع الإفراط في الشحن. قد يعرض مقياس الفولتية أو شاشة الفولتية في مركز معلومات السائق (DIC)، إذا توفرت هذه الميزة، الفولتية بالزيادة أو بالنقصان. وهذا أمر طبيعي. ففي حالة وجود مشكلة، سيتم عرض تنبيه.

يمكن إفراغ شحن البطارية في سرعة التباطؤ إذا كانت الأحمال الكهربية مرتفعة جدًا. وينطبق ذلك على جميع المركبات. وذلك قد يكون بسبب عدم دوران المولد (مولد التيار البديل) بسرعة كافية في سرعة التباطؤ لإنتاج كل الطاقة اللازمة للأحمال الكهربائية المرتفعة جدًا.

يحدث حمل كهربي مرتفع عند تشغيل العديد مما يلي، مثل: المصابيح الرئيسية والضوء العالي ومصابيح الضباب وأداة إزالة الضباب من على الزجاج الخلفي ومروحة التحكم في المناخ على السرعة المرتفعة

وتدفئة المقاعد ومراوح تبريد المحرك وأحمال المقطورة والأحمال من مخارج الطاقة الملحقة.

يعمل نظام EPM لمنع الإفراط في تفريغ شحن البطارية. ويقوم بذلك عن طريق موازنة الطاقة الخارجة من المولد والاحتياجات الكهربائية للمركبة. حيث يمكنه زيادة سرعة تباطؤ المحرك لتوليد مزيد من الطاقة عند الحاجة. كما يمكنه التقليل مؤقتًا من الطاقة التي تحتاجها بعض الملحقات.

وعادة تحدث تلك الإجراءات على خطوات أو مراحل دون ملاحظتها. وفي حالات نادرة، في المستويات المرتفعة للإجراءات التصحيحية، قد يلاحظ السائق تلك الإجراءات. عندئذٍ، قد يتم عرض رسالة في مركز معلومات السائق ويوصى بأن يقلل السائق من الأحمال الكهربائية قدر الإمكان.

حماية طاقة البطارية

تساعد هذه الميزة على حماية البطارية من استنزاف طاقتها، إذا تُركت أضواء اللطافة الداخلية أو مصابيح القراءة مضاءة بطريق الخطأ. في حالة ترك أي مصباح من هذه المصابيح قيد التشغيل، فإنه ينطفئ أوتوماتيكيًا بعد مرور ١٠ دقائق، إذا كان الإشعال قيد الإيقاف. ينطفئ مصباح الشحن بعد ٢٠ دقيقة إذا تم إيقاف تشغيل الإشعال.

ستضيء المصابيح ثانيةً من جديد حتى يحدث أي مما يلي:

- يتم تشغيل الإشعال.
- يتم إغلاق الأبواب ومن ثم إعادة فتحها.

موفر طاقة البطاريات الخاص بالإضاءة الخارجية

تنطفئ المصابيح الخارجية بعد ١٠ دقائق تقريبًا من إيقاف تشغيل المركبة، إذا تركت مصابيح الركن أو المصابيح الرئيسية قيد التشغيل. ومن شأن ذلك حماية استنزاف البطارية. لإعادة تشغيل المؤقت لمدة ١٠ دقائق، أدر مفتاح الإنارة على وضع ⏻ ، ثم إلى وضع ≡D أو ≡D.

لإبقاء المصابيح مضاءة لأكثر من ١٠ دقائق، يجب أن تكون المركبة في وضع التشغيل أو في وضع الملحقات.

Chevrolet/GMC Silverado 1500 / Sierra/Sierra Denali 1500 Owner Manual
(GMNA-Localizing-MidEast-17382831) - 2024 - CRC - 6/23/23

نظام المعلومات والترفيه

مقدمة
مقدمة ١٥٩
نظرة عامة (راديو الطراز الأساسي) ١٦٠
نظرة عامة (راديو مستوى أعلى) ١٦١
مفاتيح التحكم في عجلة القيادة ١٦٢
استخدام النظام ١٦٣
تحديثات البرامج ١٦٥

الراديو
راديو AM-FM (راديو الطراز الأساسي) ١٦٦
راديو AM-FM (راديو مستوى أعلى) ١٦٧
راديو بث الصوت الرقمي (DAB) ١٦٨
نظام بيانات الراديو (RDS) (راديو الطراز الأساسي) ١٧٠
استقبال الراديو ١٧٠
الهوائي متعدد النطاقات ١٧٠

مشغلات الصوت
تجنب أجهزة الوسائط غير الموثوقة ١٧١
منفذ USB ١٧١
صوت بلوتوث (راديو الطراز الأساسي) ١٧١
صوت بلوتوث (راديو مستوى أعلى) ١٧٢

الملاحة
استخدام نظام الملاحة ١٧٢
الخرائط ١٧٣
رموز الملاحة ١٧٣
الوجهة ١٧٤
نظام تحديد المواقع العالمي (GPS) ١٧٥
تحديد موقع السيارة ١٧٥
المشاكل التي تحدث مع توجيه المسار ١٧٥

التعرف على الصوت
التعرف على الصوت ١٧٦

الهاتف
تقنية بلوتوث (نظرة عامة) ١٧٧
تقنية بلوتوث (الاقتران واستخدام الهاتف للراديو الأساسي) ١٧٨
تقنية بلوتوث (الاقتران واستخدام الهاتف لراديو المستوى الأعلى) ١٨٢
Android Auto و Apple CarPlay (راديو مستوى أعلى) ١٨٦
Android Auto و Apple CarPlay (راديو الطراز الأساسي) ١٨٧

الإعدادات
الإعدادات (راديو الطراز الأساسي) ١٨٩
الإعدادات (راديو مستوى أعلى) ١٩١

العلامات التجارية واتفاقيات الترخيص
العلامات التجارية واتفاقيات الترخيص ١٩٢

مقدمة

اقرأ الصفحات التالية كي تتعرف على الميزات.

⚠ تحذير

يمكن أن يؤدي عدم التركيز في الطريق لمدة طويلة أو بصورة متكررة أثناء استخدام أي ميزة بنظام المعلومات والترفيه إلى وقوع حادث تصادم. وقد تتعرض أنت أو الآخرون للإصابة أو الموت. ولا تعط اهتمامًا كبيرًا لمهام المعلومات والترفيه أثناء القيادة. ولكن يمكنك إلقاء نظرات خاطفة إلى شاشة السيارة مع التركيز على القيادة والطريق. استخدم الأوامر الصوتية قدر الإمكان.

وقد تم تجهيز نظام المعلومات والترفيه بميزات مدمجة تهدف إلى المساعدة على تقليل تشتيت الانتباه عن طريق تعطيل بعض الميزات أثناء القيادة. قد تظهر هذه الميزات بلون باهت في حالة عدم توفرها. تتوفر أيضًا الكثير من ميزات نظام المعلومات والترفيه من خلال مجموعة العدادات وعناصر تشغيل عجلة القيادة.

قبل قيادة السيارة:

- تعرّف على التشغيل وعناصر التحكم في الوحدة الوسطى وعناصر تشغيل عجلة القيادة ووحدة عرض نظام المعلومات والترفيه.
- قم بإعداد الصوت عن طريق الضبط المسبق للمحطات المفضلة وضبط النغمة وضبط مكبرات الصوت.
- قم بإعداد أرقام الهاتف مقدمًا بحيث يمكن استدعاؤها بسهولة بالضغط على عنصر تشغيل واحد أو باستخدام أمر صوتي واحد.

راجع تشتت الانتباه أثناء القيادة ⇦ ٢٠٦.

إلغاء الضوضاء النشطة (ANC)

في حالة توافرها، تقلل ميزة إلغاء الضوضاء النشطة (ANC) من ضجيج المحرك في الجزء الداخلي من المركبة. وتتطلب ميزة إلغاء الضوضاء النشطة (ANC) عمل نظام الصوت المثبت في المصنع وكذلك الراديو ومكبرات الصوت ومضخم الصوت (في حالة توافره) ونظام الحث ونظام العادم بشكل صحيح. ويحتاج الوكيل الذي تتعامل معه إلى تعطيل هذه الميزة في حالة تثبيت معدات ما بعد البيع ذات الصلة.

نظرة عامة (راديو الطراز الأساسي)

نظام المعلومات والترفيه

يتم التحكم في نظام المعلومات والترفيه باستخدام شاشة نظام المعلومات والترفيه وعناصر التشغيل الموجودة على الوحدة الوسطى وعناصر تشغيل عجلة القيادة وميزة التعرف على الصوت، إذا توفرت.

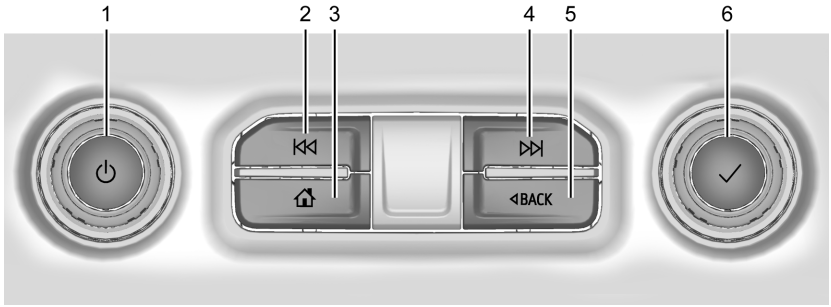

١. ⏻ (طاقة)

- اضغط للتشغيل.
- اضغط مع الاستمرار لإيقاف التشغيل.
- اضغط لكتم/لإلغاء كتم صوت النظام أثناء التشغيل.
- أدره لزيادة أو لخفض مستوى الصوت.

٢. ⏮

- الراديو: اضغط ثم حرر للانتقال إلى المحطة أو القناة السابقة. اضغط مع الاستمرار للبحث عن محطة أو قناة سابقة واحدة فقط. راجع راديو AM-FM (راديو الطراز الأساسي) ⇦ ١٦٦ او راديو AM-FM (راديو مستوى أعلى) ⇦ ١٦٧.

- USB/Bluetooth: اضغط للبحث عن بداية المسار الحالي أو السابق. اضغط مع الاستمرار للبحث عن مقطع سابق واحد فقط. حرر للعودة إلى سرعة التشغيل. راجع منفذ USB ⇦ ١٧١ أو صوت بلوتوث (راديو الطراز الأساسي) ⇦ ١٧١ او صوت بلوتوث (راديو مستوى أعلى) ⇦ ١٧٢.

٣. ⌂

- اضغط للانتقال إلى الصفحة الرئيسية. راجع »الصفحة الرئيسية« لاحقًا في هذا القسم.
- اضغط للخروج من تطبيق Android Auto أو Apple CarPlay. للدخول مرة أخرى إلى تطبيق Android Auto أو Apple CarPlay، اضغط مع الاستمرار. راجع Apple CarPlay وAndroid Auto (راديو مستوى أعلى) ⇦ ١٨٦ او Apple CarPlay وAndroid Auto (راديو الطراز الأساسي) ⇦ ١٨٧.

٤. ⏭

- الراديو: اضغط ثم حرر للانتقال إلى المحطة أو القناة التالية. اضغط مع الاستمرار للبحث عن محطة أو قناة تالية واحدة فقط.
- USB/Bluetooth: اضغط للبحث عن المسار التالي. اضغط مع الاستمرار للبحث عن مقطع تالٍ واحد فقط. حرر للعودة إلى سرعة التشغيل. راجع منفذ USB ⇦ ١٧١ أو صوت بلوتوث (راديو الطراز الأساسي) ⇦ ١٧١ او صوت بلوتوث (راديو مستوى أعلى) ⇦ ١٧٢.

٥. BACK ◁

- اضغط للرجوع إلى شاشة العرض السابقة في القائمة.

٦. ✓

- أدر لتغيير مصادر الموالف فقط (AM/FM/DAB عند توفرها)، في أثناء التواجد في تطبيق الصوت. لا يدعم مصادر غير الموالف. أدر للتمرير بين التحديدات في تطبيقات عرض الهاتف.

Home Page (الصفحة الرئيسية)

Home Page (الصفحة الرئيسية) هي المكان الذي يمكن الوصول فيه إلى رموز تطبيقات السيارة. يتم تعطيل بعض التطبيقات أثناء تحرك السيارة.

امسح جهة اليمين أو اليسار عبر الشاشة للوصول إلى صفحات الرموز.

إدارة رموز الصفحة الرئيسية

١. المس مع الاستمرار أي رمز في Home Page (الصفحة الرئيسية) للدخول إلى وضع التعديل.
٢. واصل الضغط على الرمز واسحبه للموقع المطلوب.
٣. اترك إصبعك لإفلات الرمز في المكان المطلوب.

نقل رمز إلى صفحة أخرى

١. اسحب الرمز إلى حافة الشاشة باتجاه الصفحة المطلوبة.
٢. واصل سحب التطبيق ثم اتركه في المكان المطلوب.

نظرة عامة (راديو مستوى أعلى)

نظام المعلومات والترفيه

يتم التحكم في نظام المعلومات والترفيه باستخدام شاشة نظام المعلومات والترفيه وعناصر التشغيل الموجودة على الوحدة الوسطى وعناصر تشغيل عجلة القيادة وميزة التعرف على الصوت، إذا توفرت.

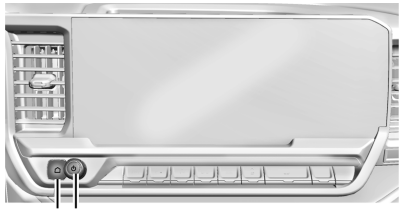

١. 🏠

- اضغط للانتقال إلى الصفحة الرئيسية. راجع »الصفحة الرئيسية« لاحقًا في هذا القسم.
- اضغط للخروج من تطبيق Android Auto أو Apple CarPlay. للدخول مرة أخرى إلى تطبيق Android Auto أو Apple CarPlay، اضغط مع الاستمرار. راجع Apple CarPlay وAndroid Auto (راديو مستوى أعلى) ⇦ ١٨٦ او Apple CarPlay وAndroid Auto (راديو الطراز الأساسي) ⇦ ١٨٧.

٢. ⏻ (طاقة)

- اضغط للتشغيل.
- اضغط مع الاستمرار لإيقاف التشغيل.
- اضغط لكتم/لإلغاء كتم صوت النظام أثناء التشغيل.
- أدره لزيادة أو لخفض مستوى الصوت.

Home Page (الصفحة الرئيسية)

Home Page (الصفحة الرئيسية) هي المكان الذي يمكن الوصول فيه إلى رموز تطبيقات السيارة. يتم تعطيل بعض التطبيقات أثناء تحرك السيارة.

امسح جهة اليمين أو اليسار عبر الشاشة للوصول إلى صفحات الرموز.

يقع عرض البطاقة على الجانب الأيمن من الشاشة. قم بالتمرير لأعلى ولأسفل عبر البطاقات المختلفة. لا يمكن إضافة بطاقات فردية أو حذفها. بالنسبة لمعظم التطبيقات الموجودة في البطاقات، لن يتم عرض تطبيق مفتوح لعرض البطاقة مؤقتًا في عرض البطاقة.

إدارة رموز الصفحة الرئيسية

١. المس مع الاستمرار أي رمز في Home Page (الصفحة الرئيسية) للدخول إلى وضع التعديل.

٢. واصل الضغط على الرمز واسحبه للموقع المطلوب.

٣. اترك إصبعك لإفلات الرمز في المكان المطلوب.

نقل رمز إلى صفحة أخرى

١. اسحب الرمز إلى حافة الشاشة باتجاه الصفحة المطلوبة.

٢. واصل سحب التطبيق ثم اتركه في المكان المطلوب.

نقل رمز إلى درج التطبيقات

لنقل رمز إلى درج التطبيقات على الجانب الأيسر من الشاشة، اسحب الرمز إلى درج التطبيقات.

مفاتيح التحكم في عجلة القيادة

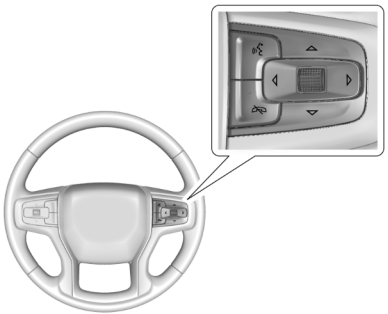

إذا توفرت هذه الميزة، يمكن ضبط بعض عناصر تشغيل الصوت من عجلة القيادة.

📞: اضغط للرد على مكالمة واردة أو بدء تشغيل وظيفة التعرف على الصوت. راجع تقنية بلوتوث (الاقتران واستخدام الهاتف لراديو المستوى الأعلى) ⇦ ١٨٢ او

تقنية بلوتوث (الاقتران واستخدام الهاتف للراديو الأساسي) ⇦ ١٧٨ او تقنية بلوتوث (نظرة عامة) ⇦ ١٧٧.

: اضغط لرفض مكالمة واردة أو إنهاء مكالمة حالية. اضغط لكتم صوت نظام المعلومات والترفيه أو لإلغاء كتم الصوت عندما تكون لا تتحدث في الهاتف.

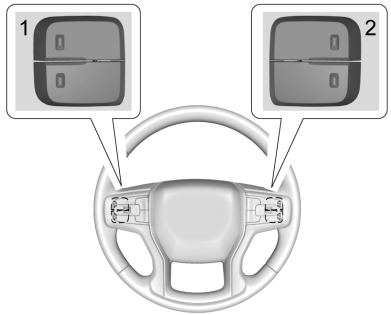

توجد عناصر تشغيل المفضلات ومستوى الصوت في مؤخرة عجلة القيادة.

١. المفضلة: عند تشغيل مصدر من مصادر الراديو، اضغط لتحديد المفضلة التالية أو السابقة من بث الراديو. أثناء سماع أحد أجهزة الوسائط، اضغط لتحديد المسار التالي أو السابق.

٢. مستوى الصوت: اضغط لزيادة مستوى الصوت أو خفضه.

استخدام النظام

الصوت

المس رمز الصوت لعرض صفحة مصدر الصوت النشط. قد تشمل أمثلة المصادر المتاحة AM وFM وUSB وAUX والبلوتوث.

الهاتف

المس رمز الهاتف لعرض الصفحة الرئيسية للهاتف. راجع تقنية بلوتوث (الاقتران واستخدام الهاتف لراديو المستوى الأعلى) ⇦ ١٨٢ او تقنية بلوتوث (الاقتران واستخدام الهاتف للراديو الأساسي) ⇦ ١٧٨ او تقنية بلوتوث (نظرة عامة) ⇦ ١٧٧.

خرائط

إذا كانت مجهزة، فالمس رمز الخرائط لعرض شاشة خرائط Google. راجع استخدام نظام الملاحة ⇦ ١٧٢.

Google Assistant (مساعد Google)

إذا كان مجهزًا، فالمس رمز مساعد Google لفتح تطبيق مساعد Google. راجع التعرف على الصوت ⇦ ١٧٦.

Google Play

إذا كان مجهزًا، فالمس لتنزيل بعض تطبيقاتك المفضلة في مركبتك. يتطلب تنزيل التطبيقات من Google Play تسجيل الدخول إلى حساب Google بخطة خدمة نشطة بالبيانات. تتطلب بعض تطبيقات الجهات الخارجية حسابًا منفصلًا، وفي بعض الحالات، اشتراكًا مدفوعًا للوصول داخل المركبة.

الإعدادات

المس رمز الإعدادات لعرض قائمة الإعدادات. راجع الإعدادات (راديو الطراز الأساسي) ⇦ ١٨٩ او الإعدادات (راديو مستوى أعلى) ⇦ ١٩١.

Apple CarPlay

إذا كانت مجهزة، فالمس رمز Apple CarPlay لتنشيط Apple CarPlay بعد توصيل جهاز مدعوم. راجع Apple CarPlay وAndroid Auto (راديو مستوى أعلى) ⇦ ١٨٦ او Apple CarPlay وAndroid Auto (راديو الطراز الأساسي) ⇦ ١٨٧.

Android Auto

إذا كانت مجهزة، فالمس رمز Android Auto لتنشيط Android Auto بعد توصيل جهاز مدعوم. راجع Apple CarPlay وAndroid Auto (راديو مستوى أعلى) ⇦ ١٨٦ او Apple CarPlay وAndroid Auto (راديو الطراز الأساسي) ⇦ ١٨٧.

شريط الاختصارات

بالنسبة إلى أجهزة الراديو ذات المستوى الأعلى، يكون درج الاختصار على يسار الشاشة. تظهر خمسة تطبيقات بحد أقصى.

بالنسبة لأجهزة الراديو الأساسية، يوجد درج الاختصارات بالقرب من الجزء السفلي من الشاشة. تظهر أربعة تطبيقات بحد أقصى.

ميزات شاشة نظام المعلومات والترفيه

يتم عرض ميزات شاشة نظام المعلومات والترفيه على الشاشة عندما تتوفر. إذا كانت هناك ميزة غير متاحة، فيمكن أن تكون مميزة بلون رمادي خافت. عند لمس إحدى الميزات، فسيتم تمييزها.

أساليب التفاعل مع نظام المعلومات والترفيه

استخدم حركات الأصبع التالية للتحكم في نظام المعلومات والترفيه.

المس/انقر

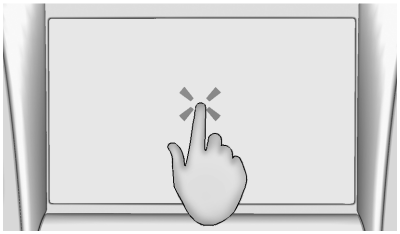

المس/انقر لتحديد رمز أو خيار أو لتنشيط تطبيق أو لتغيير الموقع داخل الخريطة.

المس مع الاستمرار

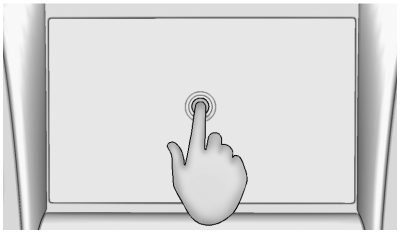

يمكن استخدام أسلوب اللمس مع الاستمرار لبدء حركة أخرى أو لتحريك أحد التطبيقات أو لحذفه.

السحب

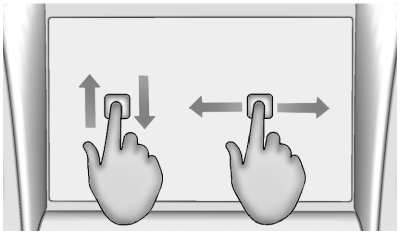

يتم استخدام أسلوب السحب لنقل التطبيقات على الصفحة الرئيسية أو لتكبير الخريطة. لتتمكن من سحب أحد العناصر بنجاح، يجب استمرار الضغط على العنصر وتحريكه خلال الشاشة إلى الموقع الجديد. يمكن التحريك في أي اتجاه للأعلى أو للأسفل أو إلى اليمين أو إلى اليسار. لا تتوفر هذه الميزة إلا أثناء توقف السيارة وعدم تحركها.

وكزة

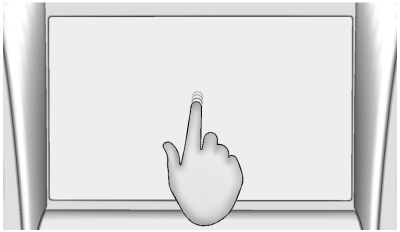

يتم استخدام أسلوب الوكزة لنقل العناصر لمسافة قصيرة في القائمة أو في الخريطة. للوكز، اضغط على العنصر المراد نقله إلى الموقع الجديد وحركه إلى مكانه.

الدفع أو التحريك السريع

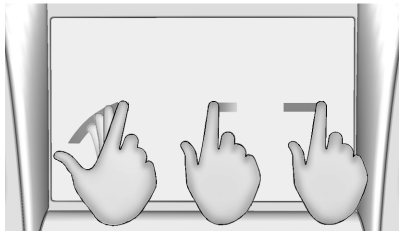

يتم استخدام هذه الحركة الموضحة بالشكل للتنقل خلال القائمة أو لتكبير الخريطة أو لتغيير طريقة عرض الصفحة. ويمكن عمل هذا الأمر عن طريق وضع أحد الأصابع على الشاشة ثم تحريكه بسرعة لأعلى وأسفل أو يمينًا ويسارًا.

التوسعة

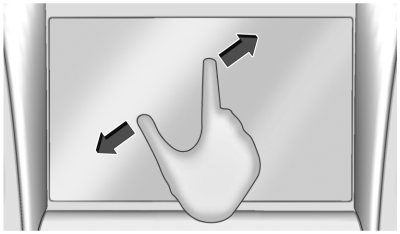

يتم استخدام التوسعة لتكبير الخريطة أو بعض الصور أو صفحة الويب. ضع كلا من السبابة والإبهام على الشاشة ثم حركهما للخارج.

التصغير

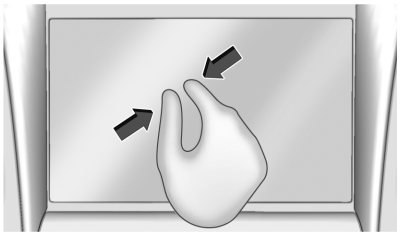

يتم استخدام التضييق لتصغير الخريطة أو بعض الصور أو صفحة الويب. ضع كلا من السبابة والإبهام على الشاشة ثم حركهما للداخل معًا.

تنظيف الأسطح شديدة اللمعان وشاشتا المعلومات والراديو بالسيارة

بالنسبة للسيارات ذات الأسطح شديدة اللمعان أو الشاشات المجهزة بالسيارة، استخدم قطعة قماش من الألياف الدقيقة لمسح هذه الأسطح. وقبل مسح السطح بقطعة قماش من الألياف الدقيقة، يجب استخدام فرشاة ناعمة لإزالة الأوساخ التي يمكن أن تخدش ذلك السطح. ثم نظف باستخدام قطعة قماش من الألياف الدقيقة عن طريق المسح برفق. لا تستخدم المنظفات أو المذيبات الخاصة بالنوافذ. وبصفة دورية، اغسل قطعة القماش من الألياف الدقيقة على حدة، وذلك باستخدام قليل من الصابون. لا تستخدم مواد التبييض أو منعّم أنسجة. واشطفها تمامًا واتركها تجف في الهواء قبل استخدامها مرة أخرى.

تحديثات البرامج

تحديث البرامج عبر الأثير

إذا كانت مجهزة، راجع جزئية "التحديثات" أسفل الإعدادات (راديو الطراز الأساسي) ⇦ ١٨٩ أو الإعدادات (راديو مستوى أعلى) ⇦ ١٩١ لمعرفة التفاصيل المتعلقة بتحديثات البرامج.

الراديو

راديو AM-FM (راديو الطراز الأساسي)

تشغيل الراديو

من الصفحة الرئيسية، المس رمز الصوت لعرض صفحة مصدر الصوت النشط. اختر من أحدث ثلاثة مصادر مستخدمة جهة اليسار على الشاشة أو المس خيار More (المزيد) لعرض قائمة بالمصادر المتاحة. قد تشمل أمثلة المصادر المتوافر ص و FM و وسائطي و USB و AUX (إن وجدت) وبلوتوث.

قائمة صوت نظام المعلومات والترفيه

من أي من الصفحات الرئيسية لمصدر الصوت، المس Sound (الصوت) لعرض ما يلي:

معادل الصوت : المس لضبط مستوى الصوت الجهير أو نطاق التردد المتوسط أو الطنين الثلاثي، (إذا توفر) باستخدام عناصر التحكم في شاشة نظام المعلومات والترفيه.

خفوت/توازن : المس للضبط باستخدام عناصر التحكم على شاشة نظام المعلومات والترفيه أو بالنقر/السحب على علامة التقاطع بالشاشة.

البحث عن محطة

البحث عن محطة



من خيار AM أو FM، اضغط ⏮ أو ⏭ من الوحدة الوسطى للبحث عن المحطة الأقوى التالية أو السابقة.

تصفح المحطات

من شاشة AM أو FM، المس تصفح لعرض جميع المحطات المتاحة. تنقل للأعلى أو الأسفل خلال كل المحطات من خلال تمرير القائمة. المس المحطة التي ترغب في الاستماع إليها. المس ☆ لحفظ المحطة في المفضلة.

إذا توفرت، المس تحديث قائمة المحطات لتحديث المحطات النشطة في منطقتك.

الموالفة المباشرة

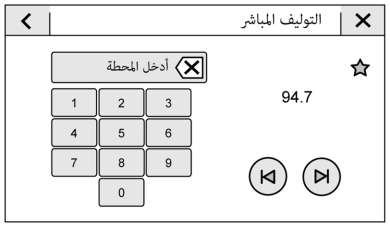

يمكنك الوصول إلى Direct Tune (الموالفة المباشرة) من خلال لمس الرمز توليف الموجود على شاشة AM أو FM لإظهار لوحة المفاتيح الرقمية. تنقل للأعلى والأسفل خلال كل الترددات باستخدام ⏮ أو ⏭. أدخل مباشرةً على أي محطة باستخدام لوحة المفاتيح. عند إدخال محطة جديدة، تعرض المعلومات عن المحطة بالجانب الأيمن. يتم تحديث هذه المعلومات مع كل تردد جديد صحيح يتم موالفته.

تظلل لوحة المفاتيح الإدخالات التي تساهم في تردد صحيح وتضع تلقائيًا علامة عشرية ضمن نطاق رقم التردد.

المس (X) بجوار إدخال المحطة لحذف رقم واحد في كل مرة أو المس مع الاستمرار لحذف جميع الأرقام.

يتم موالفة محطة AM أو FM صحيحة تلقائيًا على التردد الجديد ولكن ليس بالقرب من شاشة الموالفة المباشرة. المس < أو X في أعلى الشاشة للخروج من الموالفة المباشرة.

تخزين محطات الراديو في المفضلة

يتم عرض المفضلات في منطقة أعلى الشاشة.

ص أو FM: المس اضغط للضبط مع الاستمرار أو محطة مخزنة مسبقًا للكتابة فوقها في أعلى الشاشة لتخزين المحطة الحالية كمحطة مفضلة. المس أحد العناصر المفضلة المحفوظة لاستدعاء محطة مفضلة.

ويمكن أيضًا حفظ المفضلات عن طريق لمس ☆ في أحد قوائم المحطات. سيؤدي ذلك إلى تمييز المحطة للإشارة إلى أنه تم حفظها كمحطة مفضلة.

يتم إجراء ضبط تلقائي بشكل افتراضي لعدد المفضلات المعروضة، ولكن ذلك لا يمنع من إمكانية إجراء ضبط يدوي في الإعدادات بعلامة تبويب System (النظام) من المفضلات ثم تعيين عدد "مفضلات الصوت". يمكن كذلك الضبط من Settings (الإعدادات) في علامة تبويب Apps (التطبيقات) من Audio (الصوت) ثم تعيين عدد "مفضلات الصوت".

راديو AM-FM (راديو مستوى أعلى)

تشغيل الراديو

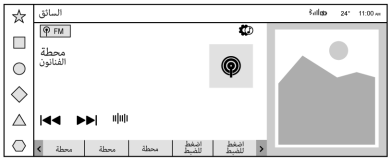

من الصفحة الرئيسية، المس أيقونة الصوت لعرض شاشة التشغيل الآن لمصدر الصوت النشط. المس زر المصدر مثل FM أو AM في الزاوية اليسرى لتغيير المصدر.

البحث عن محطة

البحث عن محطة

من شاشة AM أو FM، المس زر الرجوع أو الأمام للبحث عن المحطة القوية السابقة أو التالية.

توليف

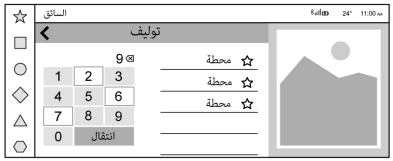

المس ||||| على شاشة المعلومات والترفيه للدخول إلى شاشة التوليف. أدخل التردد باستخدام لوحة المفاتيح.

المس ☆ لحفظ المحطة في المفضلة.

سيؤدي إدخال تردد AM أو FM صالح إلى التوليف تلقائيًا إلى المحطة الجديدة ولكن لن يغلق شاشة التوليف.

المس زر Go أو التردد في القائمة لبدء تشغيل المحطة. سيتم إغلاق صفحة التوليف والعودة إلى شاشة التشغيل الآن.

تخزين محطات الراديو في المفضلة

ستظهر المحطات المفضلة المحفوظة أسفل شاشة التشغيل الآن.

يمكن تخزين مفضلات AM وFM وDAB (إن أمكن) بالضغط مع الاستمرار على خيار المفضلة.

إعدادات الصوت

تختلف إعدادات الصوت حسب المنطقة.

من شاشة التشغيل الآن، المس ⚙ وقد يتم عرض التالي.

SOUND (الصوت)

- الموازن
- خفوت/توازن
- وضع الصوت (إذا توفرت)

Bose AudioPilot

تعمل هذه الميزة، إذا كانت مجهزة، على ضبط مستوى الصوت بناء على مستوى الضوضاء في السيارة وعلى سرعتها.

Manage Favorites (إدارة المفضلات)

تعرض قائمة بمفضلات الصوت التي يمكن نقلها أو حذفها.

Radio Text (نص راديو) (RDS)

عند التشغيل، سيتم عرض رسائل مكالمات ورسائل من محطات الراديو.

Radio Text Category (فئة نص الراديو)

عند التشغيل، سيتم عرض معلومات الفئة حول محتوى الراديو الحالي.

Traffic Program Alert (تنبيه برنامج المرور) (TP)

عندما يتم تشغيله ويكتشف الراديو تنبيهًا مروريًا، سيظهر إشعار وسيتم سماع رسالة صوت.

الإقليم

عند التشغيل، سيتم ضبط إعدادات الراديو تلقائيًا حسب منطقتك الحالية.

إعلامات DAB

تسمح لك باختيار الفئات التي ترغب في تلقي إعلانات DAB عنها.

ربط DAB-DAB

عند التشغيل وتصبح إشارة محطة راديو DAB ضعيفة، يمكن للراديو توليف نفس المحطة على مجموعة DAB مختلفة إذا كانت متوفرة.

ربط DAB-FM

عند التشغيل وتصبح إشارة محطة راديو DAB ضعيفة، سيحاول الراديو التوليف على متغير FM الخاص بالمحطة. إذا كان ربط DAB-DAB متاحًا، فسيحاول الراديو الربط بالمحطة على مجموعة DAB أخرى أولا.

نظام بيانات الراديو (RDS)

ويعتمد RDS على استقبال معلومات RDS محددة من محطات الراديو ولا يتم تشغيله إلا عندما تكون هذه المعلومات متاحة. من الممكن أن تبث محطة الراديو معلومات تتسبب في عمل الراديو بشكل غير صحيح.

بالإضافة إلى ذلك، تعتبر ميزات RDS خاصة بمنطقة وبلد البيع. هذا يعني أن محتوى RDS المحدد قد لا يكون متاحًا في منطقة الاستماع أو في البلد الذي تشغل فيه السيارة.

لتشغيل ميزات RDS أو إيقاف تشغيلها، راجع "Audio Settings (إعدادات الصوت)" في السابق.

قد تدعم جهات البث الإذاعي في منطقة الاستماع الخاصة بك ميزات RDS التالية الأساسية والمنطقة:

ميزات RDS الأساسية

- عرض رسائل اتصال محطة الراديو
- عرض الرسائل من محطات الراديو
- توفير معلومات فئة محطة الراديو (عند توفرها)

ميزات RDS الخاصة بالمنطقة

- دعم تنبيهات برنامج حركة (TP)
- دعم تبديل التردد البديل (AF)
- دعم تبديل المنطقة

راديو بث الصوت الرقمي (DAB)

إذا تم تجهيزه، فإن راديو البث الصوتي الرقمي (DAB) هو نظام بث رقمي يوفر جودة صوت على مستوى القرص المضغوط بالإضافة إلى دعم معلومات محطة البرامج الإذاعية (مثل اسم المحطة

والفنان والأغنية) على شاشة المعلومات الترفيهية. على عكس AM/FM، تقل احتمالية تأثر إشارة DAB بالتداخل في أثناء التشغيل العادي. ومع ذلك، يمكن تقليل جودة استقبال DAB إذا تم حجب الإشارة بسبب العوائق الطبيعية أو المباني. إذا كانت إشارة DAB (البث الصوتي الرقمي) غير واضحة، فإن الاستقبال ينقطع تمامًا.

تشغيل الراديو

من الشاشة الرئيسية، المس أيقونة الصوت لعرض شاشة التشغيل الآن لمصدر الصوت النشط. المس زر مصدر DAB (على سبيل المثال، AM، FM، DAB) لتغيير المصدر.

البحث عن محطة

البحث عن محطة

من شاشة DAB، المس زر الرجوع أو الأمام للبحث عن المحطة القوية السابقة أو التالية.

توليف

المس ||||| على شاشة المعلومات والترفيه للدخول إلى شاشة التوليف. أدخل رقم محطة DAB باستخدام لوحة المفاتيح الأبجدية الرقمية (على سبيل المثال، 5A).

المس ☆ لحفظ المحطة في المفضلة.

بعد إدخال محطة DAB صالحة، سيقوم الراديو تلقائيًا بموالفة المحطة الجديدة ولكن لا يغلق شاشة التوليف. وبدلاً من ذلك، المس زر Go أو محطة DAB في القائمة لبدء تشغيل المحطة. سيتم إغلاق صفحة التوليف والعودة إلى شاشة التشغيل الآن.

شاشة تشغيل DAB الآن

أثناء التوليف على محطة DAB، قد تتضمن شاشة العرض معلومات ذات صلة مثل تسمية المحطة ومعلومات نصية تتعلق بالفنان والأغنية وشعار المحطة. يتم توفير هذه المعلومات من قبل بث DAB وقد لا تكون متاحة دائمًا في منطقة الاستماع الخاصة بك.

تخزين محطات الراديو DAB في المفضلة

ستظهر المحطات المفضلة المحفوظة أسفل شاشة التشغيل الآن.

يمكن تخزين مفضلات DAB بالضغط مع الاستمرار على المنفذ المفضل في أثناء الاستماع إلى تلك المحطة.

ربط DAB

إذا تم التجهيز، فقد يدعم الراديو الخاص بك ربط DAB بـ DAB وربط DAB بـ FM.

يدعم ربط DAB بـ DAB التبديل التلقائي لمحطة DAB التي يتم تشغيلها الآن إلى محطة DAB أخرى بنفس المحتوى. يحدث هذا في حالة ضعف استقبال محطة DAB التي يتم تشغيلها الآن ويمكن استقبال محطة DAB بنفس المحتوى واستقبال أفضل.

يدعم ربط DAB بـ FM التبديل التلقائي لمحطة DAB التي يتم تشغيلها الآن إلى محطة أخرى على نطاق FM بنفس المحتوى. يحدث هذا في حالة ضعف استقبال محطة DAB التي يتم تشغيلها الآن ويمكن استقبال محطة FM بديلة بنفس المحتوى واستقبال أفضل.

يمكن تشغيل أو إيقاف تشغيل إعدادات ربط DAB في قائمة الإعدادات.

إعلامات DAB

إذا تم التجهيز بإعلانات DAB، فإنها تمثل مجموعة من إعلانات البث المحددة حسب الفئة. تشمل الأمثلة الأخبار وحالات الطوارئ والطقس والرياضة والمال وما إلى ذلك. يمكن تحديد أنواع الإعلانات المرغوبة بواسطة المستخدم من خلال شاشة إعلان DAB. يتم دائمًا تمكين إعلانات الطوارئ ولا يمكن تعطيلها.

سيتم استلام الإعلانات المحددة تلقائيًا عن طريق الراديو، عند توفرها. سيوفر الراديو نافذة منبثقة لإعلامك بأن إعلانًا معلقًا سيبدأ في اللعب. يمكنك اختيار الاستماع إلى الإعلان أو رفضه.

يمكن إدارة إعدادات إعلان DAB في قائمة إعدادات الصوت.

نظام بيانات الراديو (RDS) (راديو الطراز الأساسي)

ويعتمد RDS على استقبال معلومات RDS محددة من محطات الراديو ولا يتم تشغيله إلا عندما تكون هذه المعلومات متاحة. من الممكن أن تبث محطة الراديو معلومات تتسبب في عمل الراديو بشكل غير صحيح.

بالإضافة إلى ذلك، تعتبر ميزات RDS خاصة بمنطقة وبلد البيع. هذا يعني أن محتوى RDS المحدد قد لا يكون متاحًا في منطقة الاستماع أو في البلد الذي تشغل فيه السيارة.

لتشغيل ميزات RDS أو إيقاف تشغيلها، حدد Settings (الإعدادات) > Apps (التطبيقات) > Audio (الصوت) > RDS> حدد ON (تشغيل) أو OFF (إيقاف).

قد تدعم جهات البث الإذاعي في منطقة الاستماع الخاصة بك ميزات RDS التالية الأساسية والمنطقة:

ميزات RDS الأساسية

- عرض رسائل اتصال محطة الراديو
- عرض الرسائل من محطات الراديو
- توفير معلومات فئة محطة الراديو (عند توفرها)

ميزات RDS الخاصة بالمنطقة

- دعم تنبيهات برنامج حركة (TP)
- دعم تبديل التردد البديل (AF)
- دعم تبديل المنطقة

استقبال الراديو

يمكن فصل أي أجهزة إلكترونية من مقابس تشغيل الملحقات في حالة وجود تشويش على الراديو.

FM

قد لا تصل إشارات محطة FM إلا لمسافة ١٦ إلى ٦٥ كم (١٠-٤٠ ميلاً). على الرغم من أن الراديو به دائرة إلكترونية مدمجة يتم تشغيلها أوتوماتيكيًا للحد من التداخل، فقد يحدث بعض التشوش وخاصة حول المباني أو التلال المرتفعة مما يتسبب في علو الصوت وخفوته تدريجيًا.

AM

يكون مدى معظم محطات AM أكبر من محطات FM خاصة بالليل. قد يتسبب المدى الأطول في أن تتداخل ترددات المحطة مع بعضها البعض. وقد يحدث التشوش أيضًا عندما تتداخل بعض الأشياء مثل العواصف وخطوط الطاقة مع استقبال الراديو. وعند حدوث ذلك، حاول أن تخفض الصوت عالي الطبقة في الراديو.

البث الصوتي الرقمي (DAB)

في حال توافره، فإن DAB (البث الصوتي الرقمي) عبارة عن نظام بث عالمي يشير إلى المحطات حسب اسم برنامج الراديو على شاشة المعلومات والترفيه. تنتج إشارة DAB (البث الصوتي الرقمي) مستوى صوت ثابتًا ولا تتأثر بالتداخل من الترددات القريبة. تتحسن جودة استقبال DAB (البث الصوتي الرقمي) إذا كانت الإشارة تنعكس من خلال العوائق الطبيعية أو المباني. إذا كانت إشارة DAB (البث الصوتي الرقمي) غير واضحة، فإن الاستقبال ينقطع تمامًا.

استخدام الهاتف المحمول

استخدام الهاتف المحمول لإجراء مكالمة هاتفية أو استقبالها أو الشحن أو مجرد تشغيل الهاتف قد يؤثر في حدوث تداخل وتشويش على الراديو. افصل الهاتف أو أوقف تشغيله عند حدوث هذا التشويش.

الهوائي متعدد النطاقات

يمكن استخدام هوائي السقف متعدد النطاقات للراديو والملاحة وأنظمة الاتصالات الأخرى، اعتمادًا على الخيارات

المجهزة. لضمان استقبال واضح، حافظ على الهوائي خاليًا من العوائق، مثل الثلج والجليد. إذا كانت السيارة بها فتحة سقف، وكانت مفتوحة، أو كان سقفها محملاً بالبضائع، فقد يتأثر الاستقبال.

مشغلات الصوت

تجنب أجهزة الوسائط غير الموثوقة

عند استخدام أجهزة الوسائط مثل USB وأجهزة المحمول يجب مراعاة المصدر. حيث إن أجهزة الوسائط غير الموثوقة قد تحتوي على ملفات تؤثر على تشغيل النظام أو أدائه ويجب تجنبها.

منفذ USB

قد تكون المركبة مجهزة بمنافذ USB متعددة. يمكن أيضًا استخدام المنافذ للشحن. يمكن تشغيل الملفات الصوتية من جهاز USB متصل.

تنبيه

لتجنب حدوث تلف بالسيارة، انزع كل الملحقات وافصل أي كابلات ملحقة عن السيارة في حالة عدم استخدامها. كابلات الملحقات المتروكة متصلة بالسيارة مع عدم توصيلها من الطرف الآخر بجهاز، قد (يتبع)

تنبيه (يتبع)

تتعرض للتلف أو تؤدي إلى حدوث قصر في الدائرة الكهربائية في حالة ملامسة الطرف الحر مع أي سوائل أو مصادر طاقة أخرى مثل مقبس تشغيل الملحقات.

صوت USB

لتشغيل الموسيقى عبر USB:

١. في صفحة تشغيل الصوت الآن، المس المصدر وحدد USB.

٢. إذا لم يكن هناك جهاز متصل، فاتبع مطالبات الشاشة لتوصيل الجهاز.

٣. سيظهر محتوى الوسائط المدعوم على الشاشة.

صوت بلوتوث (راديو الطراز الأساسي)

يمكن تشغيل الملفات الصوتية من جهاز بلوتوث متصل. راجع تقنية بلوتوث (الاقتران واستخدام الهاتف لراديو المستوى الأعلى) ⇦ ١٨٢ او تقنية بلوتوث (الاقتران واستخدام الهاتف للراديو الأساسي) ⇦ ١٧٨ او تقنية بلوتوث (نظرة عامة) ⇦ ١٧٧ للحصول على مساعدة لإقران الأجهزة.

يمكن التحكم في مستوى الصوت واختيار الملف الصوتي باستخدام عناصر تحكم نظام المعلومات والترفيه أو من خلال الجهاز المحمول مباشرة. في حالة تحديد بلوتوث مع عدم توفر مستوى صوتي، تحقق من إعداد المستوى الصوتي في نظام المعلومات والترفيه.

يمكن تشغيل الملفات الصوتية عن طريق لمس بلوتوث من قائمة المصادر الأخيرة بالجهة اليسرى من الشاشة أو عن طريق لمس خيار More (المزيد) ثم لمس جهاز بلوتوث.

لتشغيل الموسيقى عبر بلوتوث:

١. قم بتشغيل طاقة الجهاز، ثم قم بعملية الإقران لتوصيله.

٢. بعد الاقتران، المس Audio (الصوت) من الصفحة الرئيسية ثم المس بلوتوث من قائمة المصادر الأخيرة يسار الشاشة.

قائمة صوت بلوتوث

راجع "قائمة صوت نظام المعلومات والترفيه" في راديو AM-FM (راديو الطراز الأساسي) ⇦ ١٦٦ او راديو AM-FM (راديو مستوى أعلى) ⇦ ١٦٧.

إدارة أجهزة بلوتوث

من الصفحة الرئيسية:

١. المس الصوت.

٢. المس الأجهزة لإضافة أو حذف أجهزة.

عند لمس بلوتوث، قد لا يتمكن الراديو من تشغيل مشغل الصوت على الجهاز المتصل لبدء التشغيل. عندما تكون السيارة متوقفة،استخدم الجهاز المحمول لبدء التشغيل.

يتم تشغيل الصوت بصورة مختلفة في معظم الأجهزة. عند تحديد بلوتوث كمصدر، قد يعرض الراديو رسالة توقف مؤقت على الشاشة. اضغط على تشغيل الجهاز أو المس ▷ على الشاشة لبدء التشغيل.

ستتوفر وظيفة التصفح إذا كانت مدعومة من جهاز بلوتوث. لن يكون محتوى الوسائط هذا جزءًا من وضع مصدر MyMedia.

بعض الهواتف الذكية تدعم ميزة إرسال معلومات صوت بلوتوث لعرضها على الراديو. عندما تصل هذه المعلومات إلى الراديو، فإنه يتحقق منها لمعرفة هل تتوفر معلومات قابله للعرض ومن ثم يعرضها. لمزيد من المعلومات عن ميزات بلوتوث المدعومة، راجع الوكيل.

صوت بلوتوث (راديو مستوى أعلى)

يمكن تشغيل الموسيقى من جهاز محمول بلوتوث متصل.

يمكن التحكم في مستوى الصوت واختيار الملف الصوتي باستخدام عناصر تحكم نظام المعلومات والترفيه. في حالة تحديد بلوتوث مع عدم توفر مستوى صوتي، تحقق من إعداد المستوى الصوتي في نظام المعلومات والترفيه أو جهاز المحمول المتصل.

لتشغيل الموسيقى عبر بلوتوث:

١. في صفحة تشغيل الصوت الآن، المس المصدر وحدد جهاز المحمول المطلوب الذي يعمل بالبلوتوث.

٢. إذا لم يكن هناك جهاز محمول متصل، فاتبع مطالبات الشاشة لإقران الجهاز.

٣. سيظهر محتوى الوسائط المدعوم على الشاشة.

إدارة أجهزة بلوتوث

تتيح لك إدارة أجهزة البلوتوث إضافة جهاز محمول مقترن آخر أو حذفه أو تحديده.

يمكن تنشيط جهاز محمول واحد فقط في كل مرة.

تدعم بعض الأجهزة المحمولة إرسال معلومات موسيقى بلوتوث ليتم عرضها على الراديو.

الملاحة

استخدام نظام الملاحة

يتم توفير برنامج الملاحة بواسطة خرائط Google. المعلومات الواردة في هذا القسم عبارة عن نظرة عامة وقابلة للتغيير. للحصول على أحدث المعلومات الوظيفية، راجع g.co/mapsincar.

اقبل الشروط والأحكام للاستخدام.

الاتصال بالإنترنت

تعتمد خرائط Google على خطة بيانات الاشتراك للحصول على وظائف كاملة، بما في ذلك توفر الخرائط غير المتصلة بالإنترنت. مع خطة خدمات متصلة قابلة للتطبيق، يمكن استخدام خرائط Google في وضع عدم الاتصال عند القيادة عبر مناطق عدم توفر الاتصال عن طريق التنزيل التلقائي للخرائط غير المتصلة بالإنترنت قبل الانتقال إلى وضع عدم الاتصال.

ملفات التعريف

سّجل الدخول إلى حساب Google للحصول على خدمة مخصصة. سيتم عرض المعلومات المتوفرة في حساب Google.

لتسجيل الدخول إلى ملف تعريف، راجع الحسابات الموجودة ضمن الإعدادات (راديو الطراز الأساسي) ⇦ ١٨٩ أو الإعدادات (راديو مستوى أعلى) ⇦ ١٩١.

المساعد الصوتي

إذا تم تجهيز خرائط Google، فيمكن التحكم فيها عن طريق الأوامر الصوتية، راجع مساعد Google ضمن التعرف على الصوت ⇦ ١٧٦.

اللغة

لتغيير اللغة، انظر الإعدادات (راديو الطراز الأساسي) ⇦ ١٨٩ او الإعدادات (راديو مستوى أعلى) ⇦ ١٩١.

إعدادات كتم الصوت

أثناء التوجيه النشط للمسار، يمكن لخرائط Google توفير اتجاهات صوتية مسموعة أو تنبيهات حركة المرور أو يمكن كتم صوتها. في تطبيق خرائط Google، المس الإعدادات، ثم كتم صوت الإعدادات للوصول إلى الخيارات. وبدلًا من ذلك، يمكن كتم صوت الاتجاهات الصوتية وتنبيهات حركة المرور عن طريق لمس رمز الصوت في بطاقة الانعطاف في أثناء الملاحة النشطة.

البوصلة

يمكن تغيير اتجاه خرائط Google بين الاتجاه الحالي السير والشمال ونظرة عامة على الطريق. المس البوصلة للتبديل بين هذه الخيارات.

لإعادة إدخال الخريطة إلى الموقع الحالي، المس رمز الموقع.

الخرائط

الخرائط التي تم تنزيلها تلقائيًا

تقوم خرائط Google بتنزيل الخرائط تلقائيًا لاستخدامها عند عدم الاتصال بالإنترنت. تتيح الخرائط غير المتصلة بالإنترنت بيانات الخرائط لميزات المركبة بغض النظر عن الاتصال. هذه الخرائط غير المتصلة بالإنترنت متاحة فقط مع خطة خدمات متصلة قابلة للتطبيق.

لتشغيل التنزيل التلقائي:

١. افتح خرائط Google.
٢. المس أيقونة الإعدادات.
٣. المس مركز الخصوصية، ثم حدد الخرائط بدون اتصال بالإنترنت.
٤. حدد التنزيل التلقائي للخرائط غير المتصلة بالإنترنت.
٥. تحقق من اتصال الإنترنت وانتظر انتهاء التنزيل.

تنزيل الخرائط بدون اتصال بالإنترنت

١. افتح خرائط Google.
٢. المس الإعدادات، ثم الخرائط بدون اتصال بالإنترنت.
٣. المس أيقونة تحديد مربع الخريطة الخاص بك.
٤. اضبط الخريطة لتغطية المنطقة المطلوبة للتنزيل.
٥. المس تنزيل.

رموز الملاحة

فيما يلي الرموز الأكثر شيوعًا التي قد تظهر في خرائط Google.



يشير هذا إلى الموقع الحالي للسيارة والاتجاه على الخريطة.



يحدد دبوس الوجهة موقع الوجهة النهائية. المس الدبوس لعرض عنوان الوجهة أو لإضافته أو إزالته من قائمة المفضلات. يمكنك إخفاء المعلومات عن طريق لمس الدبوس مرة أخرى. كذلك سيختفي بعد انقضاء مهلته في حالة عدم اتخاذ أي إجراء من طرفك.

الدبوس الثاني في القائمة عبارة عن لمحة عامة على المسار. المس هذا الدبوس لإظهار المزيد من التفاصيل عن الوجهة أو لإزالة الوجهة.

الوجهة

البحث عن واجهة

يمكن البحث عن وجهة باستخدام مساعد Google.

للبحث عن وجهة بدون مساعد Google:

١. افتح خرائط Google.
٢. المس حقل البحث.
٣. أدخل الوجهة.
٤. المس أيقونة الملاحة.

المسارات البديلة

يتم عرض الطرق البديلة كخطوط منفصلة. في أثناء الملاحة التفصيلية أو في لمحة عامة على المسار، المس المسار البديل المقترح.

إضافة محطة توقف على المسار بالصوت

١. في أثناء الملاحة التفصيلية، المس رمز البحث في الجزء السفلي.
٢. المس رمز ميكروفون مساعد Google وقل الوجهة للبحث الصوتي.
٣. حدد نتيجة البحث المطلوبة من القائمة.
٤. المس أيقونة إضافة محطة توقف.

إضافة محطة توقف على المسار بالفئة

١. في أثناء الملاحة التفصيلية، المس رمز البحث في الجزء السفلي.
٢. حدد فئة.
٣. حدد نتيجة البحث المطلوبة من القائمة.
٤. المس أيقونة إضافة محطة توقف.

إضافة عنوان المنزل أو العمل

لتحرير عنوان المنزل أو العمل، يجب تسجيل الدخول إلى حساب. راجع الحسابات ضمن الإعدادات (راديو الطراز الأساسي) ⇦ ١٨٩ او الإعدادات (راديو مستوى أعلى) ⇦ ١٩١.

١. افتح خرائط Google.
٢. المس الإعدادات، ثم المس تعديل المنزل أو العمل.
٣. أدخل العنوان.

البحث حسب الفئة

يمكن البحث عن الوجهات حسب الفئة مثل مطعم أو محل بقالة.

١. افتح خرائط Google.
٢. المس شريط البحث.
٣. المس الفئات، ثم حدد فئة.
٤. المس الموقع المطلوب، ثم المس أيقونة الملاحة.

تجنب رسوم المرور أو الطرق السريعة أو العبارات

١. افتح خرائط Google.
٢. المس أيقونة الإعدادات.
٣. حدد خيارات المسار.
٤. حدد الخيارات المطلوبة، ثم المس X للإغلاق.

طريقة بديلة لخيارات المسارات العامة

١. في أثناء التوجيه النشط للمسار، المس لمحة عامة على المسار.
٢. حدد خيارات المسار.
٣. حدد الخيار المطلوب، ثم المس X للإغلاق.

طبقات المرور

١. افتح خرائط Google.
٢. المس أيقونة الإعدادات.
٣. التبديل بين حركة المرور أو إيقاف تشغيلها.

نظام تحديد المواقع العالمي (GPS)

يتم تحديد الوضع الحالي للسيارة باستخدام إشارات الأقمار الصناعية وإشارات المركبات المختلفة.

في بعض الأحيان، قد تحدث تداخلات أخرى مع قدرة نظام الملاحة على تحديد الموقع الدقيق للسيارة، مثل حالة الأقمار الصناعية وتكوين الطريق وحالة السيارة و/أو ظروف أخرى.

قد لا يتوافر هذا النظام أو قد تحدث تداخلات إذا كان أي مما يلي صحيحًا:

- إعاقة المباني الطويلة أو الأشجار أو الشاحنات الكبيرة أو الأنفاق للإشارات.
- إجراء أعمال إصلاح أو تحسين للأقمار الصناعية.

لمزيد من المعلومات في حالة عدم عمل نظام (GPS) بشكل ملائم، راجع المشاكل التي تحدث مع توجيه المسار ⇦ ١٧٥.

تحديد موقع السيارة

في بعض الأحيان، قد يكون موقع السيارة على الخريطة غير دقيق بسبب واحد أو أكثر من الأسباب التالية:

- تغير الطريق.
- تحرك السيارة على طرق ذات أسطح زلقة كالرمال أو الحصى أو الجليد.
- تسير المركبة على طرق متعرجة أو طرق مستقيمة ولكنها طويلة.
- اقتراب السيارة من مبنى طويل أو مركبة كبيرة.
- أن تكون الشوارع السطحية موازية لطريق حر.
- نقل المركبة عن طريق مركبة حاملة أو عبارة.
- ضبط معايرة الموقع الحالي بشكل غير صحيح.
- سير السيارة بسرعة عالية.
- تغير اتجاهات السيارة أكثر من مرة، أو تحركها على طاولة دوّارة في ساحة ركن السيارات.
- الدخول و/أو الخروج المتكرر للمركبة من ساحة ركن المركبات، أو من مرآب أو من ساحة لها سقف.
- عدم استقبال إشارة نظام تحديد المواقع العالمي (GPS).
- تركيب حامل على سقف المركبة.
- تم تركيب سلاسل الإطارات في السيارة.
- استبدال الإطارات أو تعرضها للبلى.
- ضغط الهواء في الإطارات غير مناسب.
- استخدام الملاحة لأول مرة بعد تحديث بيانات الخريطة.
- فصل البطارية التي تعمل بطاقة ١٢ فولت لعدة أيام.
- قيادة السيارة على طرق مزدحمة، حيث تتم القيادة بسرعات بطيئة وإيقاف السيارة وبدء تشغيلها بشكل متكرر.

المشاكل التي تحدث مع توجيه المسار

قد يحدث توجيه غير مناسب للمسار في ظل ظرف أو أكثر من الظروف التالية:

- لم يتم الانعطاف على الطريق المذكور.
- عدم توافر توجيه المسار عند استخدام إعادة التوجيه التلقائية للانعطاف التالي جهة اليمين أو اليسار.
- عدم إمكانية تغيير المسار عند استخدام إعادة التوجيه التلقائية للمسار.
- عدم وجود توجيه للمسار عند الانعطاف عند تقاطع.
- قيام إعادة التوجيه التلقائية للمسار بعرض مسار عائد إلى الإحداثية المعينة وذلك عند الاتجاه إلى إحدى الوجهات دون المرور عبر إحداثية معينة.

- منع المسار دخول أي سيارة بسبب أي قانون حسب الوقت أو الموسم أو أي قانون آخر معمول به.
- عدم إمكانية البحث عن بعض المسارات.
- عدم ظهور المسار إلى الوجهة المحددة إذا كانت هناك طرق جديدة، أو إذا تغيرت الطرق في الآونة الأخيرة، أو إذا لم يتم سرد بعض الطرق في الخرائط.

لضبط موقع السيارة على الخريطة، أوقف السيارة مع تشغيل المحرك لمدة خمس دقائق، حتى يتم تحديث موقع السيارة. احرص على ركن السيارة في مكان آمن ولا يوجد به عقبات بينها وبين السماء وبعيد عن أي إعاقات كبيرة الحجم.

التعرف على الصوت

إذا تم تجهيزه، فيسمح مساعد Google بالاستخدام بدون استخدام اليدين للوسائط والرسائل ووظائف الملاحة والتحكم في المناخ في المركبة. يمكن بدء هذه الميزة بالضغط على في عجلة القيادة أو لمس مساعد Google على الشاشة الرئيسية أو باستخدام كلمتي التنبيه "Hey Google" أو "OK Google".

ومع ذلك، لا تدعم الأوامر الصوتية جميع الميزات الموجودة في هذه المناطق وتتطلب أن يكون لدى المستخدم خطة اشتراك بيانات صالحة أو متصل بشبكة WiFi من أجل استخدام بعض ميزات مساعد Google.

استخدام خاصية التعرف على الصوت

تتوفر ميزة التعرف على الصوت فور تهيئة النظام. وهذا يبدأ عند تشغيل المركبة. قد يستغرق التمهيد عدة لحظات.

١. اضغط على في عناصر التحكم في عجلة القيادة، المس مساعد Google على الشاشة الرئيسية أو استخدم كلمات التنبيه "Hey Google" أو "OK Google" لتنشيط التعرف على الصوت.

٢. قل بوضوح أحد الأوامر الموضحة لاحقًا في هذا القسم.

إلغاء مساعد Google

- اضغط على في عناصر التحكم في عجلة القيادة لإلغاء طلب مساعد Google.

تلميحات مفيدة حول طريقة قول الأوامر

تحدد ميزة التعرف على الصوت الأوامر التي صدرت بصورة تلقائية في صيغة الجملة، أو فهم الأوامر المباشرة التي تنطق باسم التطبيق والمهمة.

للحصول على أفضل النتائج:

- انطق الأمر بصورة طبيعية، ليس بسرعة كبيرة ولا ببطئ أكبر من اللازم.
- استخدام الأوامر المباشرة دون أية كلمات إضافية. على سبيل المثال، يمكنك القول "الاتصال <بمحمد عادل> في العمل" أو "تشغيل" متبوعًا باسم الفنان أو الملف الصوتي، أو "تشغيل" متبوعًا برقم محطة الراديو.

فالأوامر المباشرة تكون أكثر وضوحًا ويفهمها النظام. مثال على الأمر المباشر هو "رقم <الطلب>".

إذا تم حفظ رقم الهاتف المحمول باسم ومكان، فيجب أن يتضمن الأمر المباشر كلًا من الاسم والمكان. على سبيل المثال "اتصال <بمحمد> في العمل".

التعرف على الصوت للراديو

عند بدء تشغيل الصوت، تتوفر أوامر التعرف على الصوت لتطبيقات AM وFM والوسائط (إذا كانت مدعومة).

"تشغيل <تردد AM> AM" : للضبط إلى محطة الراديو الذي تم تحديد ترددها في الأمر (مثل "٩٫٥٠").

"تشغيل <تردد FM> FM" : للضبط إلى محطة الراديو الذي تم تحديد ترددها في الأمر (مثل ١٠١٫٩).

Chevrolet/GMC Silverado 1500 / Sierra/Sierra Denali 1500 Owner Manual
(GMNA-Localizing-MidEast-17382831) - 2024 - CRC - 6/23/23

التعرف على الصوت للهاتف

تأكد من إقران الهاتف باستخدام البلوتوث لاستخدام الأوامر الصوتية المتعلقة بالهاتف.

"اتصال على <اسم جهة الاتصال>" : إجراء مكالمة إلى جهة اتصال محفوظة. قد يحتوي الأمر على الموقع إذا كان تم حفظ الموقع لجهة الاتصال مع الرقم.

"اتصال على <رقم الهاتف>" : ابدأ مكالمة لرقم هاتف مكون من سبعة أرقام أو ١٠ أرقام.

"أرسل رسالة إلى <اسم جهة الاتصال>" : أرسل رسالة إلى جهة اتصال مخزنة.

التعرف على الصوت للملاحة

يمكن استخدام أوامر الملاحة لبدء المسار أو إلغائه أو إضافة نقاط الطريق/POI.

"انتقل إلى <عنوان الوجهة>" : ابدأ التنقل إلى العنوان في الأمر.

"أضف <وجهة> على طريقي" : يضيف نقطة طريق إلى المسار الحالي.

"اصطحبني إلى المنزل" : يبدأ الملاحة إلى موقع المنزل المحدد في خرائط Google.

أوامر المركبة المنضمة

يمكن استخدام هذه الأوامر لضبط درجة حرارة السيارة، والتحكم في أجهزة إزالة الصقيع عن النافذة والحصول على معلومات الوقود.

"شغل مكيف الهواء" : يقوم بتشغيل مكيف الهواء.

"كم بقي لي من الوقود" : اكتشف كمية الوقود المتبقية لسيارتك.

"اضبط درجة الحرارة على <الدرجة> المطلوبة" : ضبط على درجة حرارة معينة داخل سيارتك.

Phone Assistant Voice Recognition (التعرف على صوت مساعد الهاتف)

في أثناء توصيل الجهاز عبر البلوتوث، اضغط مع الاستمرار على ✆ في عناصر تشغيل عجلة القيادة للمرور وتشغيل مساعد Google على الهاتف أو Siri.

الهاتف

تقنية بلوتوث (نظرة عامة)

يمكن أن يتفاعل نظام البلوتوث في السيارة مع جهاز محمول من أجل:

- قم بإجراء واستقبال المكالمات في وضع حر اليدين.
- مشاركة دفتر عناوين الجهاز أو قائمة جهات الاتصال مع المركبة.
- بث الصوت (الموسيقى، البودكاست).
- إبلاغ باستلام الرسائل النصية.

للحد من تشتت انتباه السائق قبل القيادة وعند ركن السيارة:

- تعرف على ميزات الجهاز المحمول. واعمل على تنظيم دليل الهاتف وقوائم جهات الاتصال بصورة واضحة، وحذف المكرر منها أو الإدخالات غير المستخدمة.
- استعرض عناصر التشغيل وعملية تشغيل نظام المعلومات والترفيه.
- أيضًا، اشرع في اقتران الجهاز المحمول مع المركبة. ونشير إلى أنه قد لا يعمل النظام مع جميع الأجهزة المحمولة. راجع قسم "الإقران" فيما بعد في هذا القسم.

تتمكن المركبات المزودة بنظام بلوتوث من استخدام الأجهزة المحمولة المزودة بتقنية بلوتوث مع خاصية التحدث حر اليدين لإجراء مكالمات هاتفية واستقبالها. ويتم استخدام نظام المعلومات والترفيه وميزة التعرف على الصوت للتحكم في النظام. ويمكن استخدام النظام في أثناء تشغيل المركبة أو وجوده في وضع الملحقات. وقد يصل نطاق نظام البلوتوث إلى ٩.١ مترًا (٣٠ قدمًا). ولا تدعم جميع الأجهزة المحمولة كل الوظائف ولا يتم تشغيل جميع الأجهزة المحمولة مع نظام Bluetooth. يرجى الرجوع إلى الوكيل لمزيد من المعلومات بشأن الأجهزة المحمولة المتوافقة.

عناصر التشغيل

استخدم عناصر التحكّم الموجودة على شاشة المعلومات الترفيه وعجلة القيادة لتشغيل نظام البلوتوث.

مفاتيح التحكم في عجلة القيادة

: اضغط وحرر للرد على المكالمات الواردة على جهازك المحمول المجهز ببلوتوث. اضغط مع الاستمرار على مساعد الجهاز المحمول.

: اضغط لإنهاء مكالمة أو رفضها أو إلغاء عمليةٍ ما. اضغط لكتم صوت نظام المعلومات والترفيه أو لإلغاء كتم الصوت عندما تكون لا تتحدث في الهاتف.

عناصر تشغيل نظام المعلومات والترفيه

للحصول على معلومات حول كيفية التنقل بين نظام القائمة باستخدام عناصر تشغيل نظام المعلومات والترفيه، راجع جزئية استخدام النظام ⇦ ١٦٣.

النظام الصوتي

عند استخدام نظام Bluetooth، يصدر الصوت عبر مكبرات النظام الصوتي الأمامية بالسيارة ويتجاوز النظام الصوتي. يمكن ضبط مستوى الصوت أثناء إجراء مكالمة بالهاتف المحمول عن طريق الضغط على عناصر التحكم في مستوى الصوت بعجلة القيادة أو عنصر التحكم في مستوى الصوت لنظام المعلومات والترفيه. يظل مستوى الصوت المعدل كما هو للمكالمات اللاحقة. يتعذر خفض مستوى الصوت أدنى من مستوى معين.

تقنية بلوتوث (الاقتران واستخدام الهاتف للراديو الأساسي)

الاقتران

يجب أن يتم اقتران هاتف خليوي مزوّد بخاصية بلوتوث بنظام بلوتوث أولا، ثم يتم توصيله بالسيارة قبل أن يصبح من الممكن استخدامه. راجع دليل المستخدم الصادر من الشركة المصنعة للهاتف الخليوي للاطلاع على وظائف البلوتوث قبل اقتران الهاتف الخليوي.

معلومات الاقتران

- لا يمكن إقران أي هاتف يمكنه تشغيل الموسيقى ومزود بتقنية بلوتوث بالسيارة كهاتف ومشغل موسيقى في الوقت نفسه.
- يمكن إقران عشرة أجهزة كحد أقصى بنظام بلوتوث.
- يتم تعطيل عملية الاقتران عند تحرك المركبة.
- لا تتطلب عملية الاقتران إلا تنفيذها لمرة واحدة، ما لم يتم حذف معلومات الاقتران الخاصة بتغييرات الهاتف الخليوي، أو الهاتف الخليوي نفسه، من النظام.
- في حالة وجود أكثر من هاتف محمول مقترن في نطاق استقبال النظام، فسيتصل النظام بالهاتف المحمول المضبوط إعداده على First to Connect (أول المتصلين). وفي حالة عدم ضبط أي هاتف بهذا الإعداد، First to Connect (أول المتصلين) فسيتم الارتباط بآخر جهاز تم استخدامه. للارتباط مع هاتف مقترن مختلف، راجع جزئية "الارتباط مع هاتف مختلف" الواردة لاحقًا في هذا القسم.

اقتران الهاتف

١. تحقق من تمكين بلوتوث في الهاتف المحمول قبل بدء الإقران.

٢. المس رمز الهاتف من الصفحة الرئيسية أو اختصار الهاتف في درج التطبيقات أسفل الشاشة.

٣. المس الهاتف أعلى شاشة نظام المعلومات والترفيه. قد يكون هناك أيضًا خيار إضافة في منتصف شاشة الهاتف. سيؤدي لمس خيار Add Phone (إضافة هاتف) هذا إلى اختصار قائمة Phone List (قائمة الهواتف).

٤. المس إضافة هاتف.

٥. حدد اسم السيارة الذي يظهر على شاشة نظام المعلومات والترفيه من قائمة إعدادات بلوتوث للهاتف.

٦. اتبع التعليمات الواردة على الهاتف المحمول لتأكيد الرمز المكون من ستة أرقام والذي يظهر على شاشة نظام المعلومات والترفيه ثم المس Pair (إقران).

٧. ابدأ عملية الاقتران باستخدام الهاتف الخليوي الذي سيتم اقترانه بالسيارة. ارجع إلى دليل المستخدم الصادر من الشركة المصنعة للهاتف الخليوي للحصول على المعلومات بشأن تلك العملية. بمجرد إقران الهاتف المحمول، سيظهر تحت العلامة Connected (متصل).

٨. إذا لم تظهر السيارة على هاتفك، فتوجد عدة طرق أخرى لبدء عملية الاقتران:

- أوقف تشغيل الهاتف ثم شغله مرة أخرى.
- ارجع إلى بداية قوائم الهواتف من شاشة نظام المعلومات والترفيه ثم أعد إجراء عملية الإقران.
- أعد ضبط الهاتف ولكن يمكنك اللجوء إلى هذه الخطوة كحل أخير.

٩. إذا طالبك الهاتف بقبول الاتصال أو السماح بتنزيل دفتر الهاتف، فحدد القبول دومًا والسماح. قد لا يتوفر دفتر الهاتف إذا لم تقبل الرسالة.

١٠. كرر الخطوات من ١ إلى ٨ لإقران المزيد من الهواتف.

الهواتف المقترنة من أول المتصلين

في حالة وجود أكثر من هاتف محمول مقترن في نطاق استقبال النظام، فسيتصل النظام بالهاتف المحمول المضبوط إعداده على First to Connect (أول المتصلين). لتمكين هاتف مقترن كهاتف First to Connect (أول المتصلين)، تأكد من تشغيل الهاتف، ثم المس الإعدادات، ثم النظام، ثم المس الهواتف. ستعرض الهواتف جميع الهواتف المقترنة والمتصلة وأجهزة مشغل الوسائط. يمكن إضافة الهواتف وإزالتها وتوصيلها وقطع اتصالها. لتعيين هاتف ليكون First to Connect (أول المتصلين)، المس ✎ على يمين الهاتف لفتح قائمة إعدادات الهاتف. حدد خيار First to Connect (أول المتصلين) لتمكين الإعداد لهذا الجهاز.

سرد جميع الهواتف المقترنة والمتصلة

١. المس الهاتف من الصفحة الرئيسية أو اختصار الهاتف في درج التطبيقات أسفل الشاشة.

٢. المس الهواتف.

فصل هاتف متصل

١. المس الهاتف على الصفحة الرئيسية.

٢. المس الهواتف.

٣. المس القلم بجوار الهاتف المحمول المتصل أو الجهاز المحمول لعرض شاشة معلومات الهاتف المحمول أو الجهاز.

٤. المس Disconnect (فصل).

حذف هاتف مقترن

١. المس الهاتف من الصفحة الرئيسية أو اختصار الهاتف في درج التطبيقات أسفل الشاشة.

٢. المس الهواتف.

٣. المس القلم بجوار الهاتف المحمول المتصل لعرض شاشة معلومات الهاتف المحمول أو الجهاز.

٤. المس Forget Device (نسيان الجهاز).

الارتباط مع هاتف مختلف

للربط بهاتف محمول مختلف، يجب أن يكون الهاتف الجديد في السيارة ومقترنًا بنظام بلوتوث.

١. المس الهاتف من الصفحة الرئيسية أو إختصار الهاتف في درج التطبيقات أسفل الشاشة.

٢. المس الهواتف.

٣. المس الهاتف الخلوي الجديد المُراد الاتصال به من قائمة الهواتف غير المتصلة. راجع العنوانين "الهواتف المقترنة التي يتم الاتصال بها أولاً" المذكورين سابقًا في هذا القسم للحصول على مزيد من المعلومات بشأن إعداد الجهاز كجهاز يتم الاتصال به أولاً أو كهاتف ثانوي.

التبديل إلى وضع Handset (السماعة) أو وضع Handsfree (التحدث الحر)

للتبديل بين السماعة ووضع حر اليدين:

- بينما تكون المكالمة الحالية على وضع حر اليدين، المس خيار عرض سماعة الهاتف للتحويل إلى وضع سماعة الهاتف. لن يتوفر رمز كتم الصوت ولن يمكن استخدامه أثناء تنشيط وضع حر اليدين.
- بينما تكون المكالمة الحالية على وضع السماعة، المس رمز عرض سماعة الهاتف للتحويل إلى وضع حر اليدين.

إجراء مكالمة عن طريق جهات الاتصال وأحدث المكالمات

يمكن إجراء المكالمات خلال نظام بلوتوث باستخدام معلومات جهات اتصال من الهواتف الجوالة الشخصية في جميع الهواتف التي تدعم ميزة دفتر الهاتف. تعرف على إعدادات الهاتف المحمول والتشغيل. تأكد من أن الهاتف الجوال يدعم هذه الميزة.

يمكن لقائمة جهات الاتصال الوصول إلى دليل الهاتف المخزن في الهاتف المحمول.

ويمكن لقائمة آخر مكالمات الوصول إلى قائمة أحدث المكالمات من هاتفك المحمول.

لإجراء مكالمة باستخدام قائمة جهات الاتصال:

١. المس الهاتف على الصفحة الرئيسية.

٢. المس جهات الاتصال.

٣. يمكن البحث في قائمة جهات الاتصال باستخدام الحرف الأول. المس أ-ي من شاشة نظام المعلومات والترفيه للتمرير خلال قائمة الأسماء.

اختر الاسم للاتصال به.

٤. اختر رقم جهة الاتصال المرغوب للاتصال به.

لإجراء مكالمة باستخدام قائمة آخر مكالمات:

١. المس الهاتف على الصفحة الرئيسية.

٢. المس آخر مكالمات.

٣. المس الاسم أو الرقم الذي تنوي الاتصال به.

إجراء مكالمة باستخدام لوحة الأرقام

لإجراء مكالمة من خلال الاتصال بالأرقام:

١. المس الهاتف على الصفحة الرئيسية.

٢. المس لوحة المفاتيح ثم أدخل رقم الهاتف.

٣. المس للاتصال بالرقم.

البحث في جهات الاتصال باستخدام لوحة المفاتيح الرقمية

للبحث في جهات الاتصال باستخدام لوحة المفاتيح الرقمية:

١. المس الهاتف على الصفحة الرئيسية.

٢. المس لوحة المفاتيح وأدخل أرقام الهاتف الخلوي الجزئية أو أسماء جهات الاتصال باستخدام الأرقام الموجودة على لوحة المفاتيح للبحث.

تظهر النتائج على الجهة اليمنى من الشاشة. المس أحد النتائج لإجراء مكالمة.

قبول مكالمة أو رفضها

عند استقبال مكالمة واردة، يتم كتم صوت نظام المعلومات والترفيه ويتم سماع نغمة رنين في المركبة.

قبول مكالمة

هناك ثلاث طرق لقبول مكالمة:

- اضغط ✆ من عناصر تشغيل عجلة القيادة.
- المس إجابة بشاشة المعلومات والترفيه.
- حدد إجابة بمجموعة العدادات باستخدام عنصر الاختيار.

رفض مكالمة

هناك ثلاث طرق لرفض مكالمة:

- اضغط ✆ من عناصر تشغيل عجلة القيادة.
- المس تجاهل بشاشة المعلومات والترفيه.
- حدد تجاهل بمجموعة العدادات باستخدام عنصر الاختيار.

وضع المكالمات قيد الانتظار

يجب أن يتم دعم خدمة وضع المكالمات قيد الانتظار في هاتف Bluetooth وأن يتم تمكينها بواسطة حامل الخدمة اللاسلكي كي يتم تشغيلها.

قبول مكالمة

هناك ثلاث طرق لقبول مكالمة في وضع الانتظار:

- اضغط ✆ من عناصر تشغيل عجلة القيادة.
- المس Switch (تبديل) بشاشة المعلومات والترفيه.
- حدد Switch (تبديل) بمجموعة العدادات باستخدام عنصر الاختيار.

رفض مكالمة

هناك ثلاث طرق لرفض مكالمة في وضع الانتظار:

- اضغط ✆ من عناصر تشغيل عجلة القيادة.
- المس تجاهل بشاشة المعلومات والترفيه.
- حدد تجاهل بمجموعة العدادات باستخدام عنصر الاختيار.

التبديل بين المكالمات (خدمة انتظار المكالمات فقط)

للتبديل بين المكالمات، اضغط على رمز الهاتف في الصفحة الرئيسية لعرض عرض المكالمة. عندما تكون في عرض المكالمة، المس معلومات المكالمة للمكالمة قيد الانتظار لتغيير المكالمات.

الاتصال ثلاثي الأطراف

يجب أن يتم دعم خدمة الاتصال ثلاثي الاتجاهات في هاتف بلوتوث وأن يتم تمكينها بواسطة حامل الخدمة اللاسلكي كي يتم تشغيلها.

لبدء مكالمة ثلاثية الاتجاه أثناء إجراء مكالمة حالية:

١. في "عرض المكالمة"، حدد إضافة مكالمة لإضافة مكالمة أخرى.

٢. ابدأ المكالمة الثانية عن طريق الاختيار من آخر مكالمات أو جهات الاتصال أو لوحة المفاتيح.

٣. عندما تكون المكالمة الثانية نشطة، اضغط على رمز الدمج لوضع المكالمات معًا في مكالمة مؤتمر.

إنهاء مكالمة

- اضغط ✆ من عناصر تشغيل عجلة القيادة.
- المس ✆ بجوار المكالمة لإنهائها هي فقط.

- حدد إنهاء بمجموعة العدادات باستخدام عنصر الاختيار.

نغمات التردد المتعدد مزدوج النغمات (DTMF)

يمكن لنظام بلوتوث المدمج في السيارة إرسال الأرقام أثناء المكالمة. ويتم استخدام ذلك عند الاتصال بنظام هاتفي يتم تشغيله باستخدام القوائم. استخدم لوحة المفاتيح الرقمية لإدخال الرقم.

تقنية بلوتوث (الاقتران واستخدام الهاتف لراديو المستوى الأعلى)

الاقتران

يجب أن يتم اقتران جهاز محمولٍ مزوّد بخاصية بلوتوث بنظام بلوتوث أولًا، ثم يتم توصيله بالمركبة قبل أن يصبح من الممكن استخدامه. راجع دليل المستخدم الذي أعده مصنع الجهاز المحمول بشأن وظائف Bluetooth قبل إقران الجهاز.

معلومات الاقتران

- المس رمز الهاتف من الصفحة الرئيسية لشاشة نظام المعلومات والترفيه.
- إذا لم يتم إقران أي جهاز محمول، فستظهر رسالة على شاشة المعلومات والترفيه خيار إدارة الهواتف. المس هذا الخيار وستظهر شاشة الهواتف. راجع قسم "إقران هاتف" فيما بعد في هذا القسم.
- لا يمكن إقران أي جهاز محمول يمكنه تشغيل الموسيقى ومزود بتقنية بلوتوث بالسيارة كهاتف ومشغل موسيقى في الوقت نفسه.
- يمكن إقران عشرة أجهزة كحد أقصى بنظام بلوتوث.
- يتم تعطيل عملية الاقتران عند تحرك المركبة.
- لا تتطلب عملية الاقتران إلا تنفيذها لمرة واحدة، ما لم يتم حذف معلومات الاقتران الخاصة بتغييرات الجهاز المحمول، أو حذف الهاتف نفسه من النظام.
- إذا كان الجهاز المحمول الذي تم إقرانه سابقًا لا يتصل بنظام البلوتوث، فحاول نسيان الجهاز المحمول على كل من نظام المعلومات والترفيه في السيارة وأيضًا على الجهاز المحمول. ثم كرر عملية الاقتران.
- في حالة وجود أكثر من جهاز محمول مقترن في نطاق استقبال النظام، فسيتصل النظام بالجهاز المحمول المضبوط إعداده على First to Connect (أول المتصلين). وفي حالة عدم ضبط أي جهاز محمول بهذا الإعداد، First to Connect (أول المتصلين) فسيتم الارتباط بآخر جهاز محمول تم استخدامه. للارتباط مع جهاز محمول مقترن مختلف، راجع "الارتباط مع هاتف مختلف" الوارد لاحقًا في هذا القسم.

اقتران الهاتف

١. تحقق من تمكين بلوتوث في الهاتف قبل بدء عملية الإقران.

٢. المس الرمز الهاتف بالصفحة الرئيسية.

٣. إذا لم يكن هناك جهاز محمول متصل، فالمس Manage Phones (إدارة الهواتف) وستظهر شاشة الهواتف.

إذا كان هناك جهاز محمول آخر متصل بالفعل، فالمس الإعدادات، والاتصالات، ثم الهواتف.

٤. المس إضافة هاتف.

إذا تمت إضافة هاتف أو قطع اتصاله مسبقًا، فستكون بطاقة "إضافة هاتف" مجرد بطاقة "+".

٥. اتبع التعليمات التي تظهر على الشاشة لإقران الهاتف.

٦. اتبع التعليمات الواردة على الهاتف لتأكيد الرمز المكون من ستة أرقام والذي يظهر على شاشة نظام المعلومات والترفيه ثم المس Pair (إقران). يجب الاعتراف بالرمز الموجود على الهاتف وشاشة المعلومات والترفيه حتى يكون الإقران ناجحًا.

٧. ارجع إلى دليل المستخدم الصادر من الشركة المصنعة للهاتف للحصول على المعلومات بشأن تلك العملية. بمجرد إقران الهاتف، سيظهر على أنه Connected (متصل).

٨. إذا لم يظهر اسم السيارة على هاتفك ضمن قائمة "الأجهزة الأخرى" أو "الأجهزة المتاحة"، فهناك عدة طرق لبدء عملية الإقران من جديد:

- إذا كان الجهاز المحمول الذي تم إقرانه سابقًا لا يتصل بنظام البلوتوث، فحاول نسيان الجهاز المحمول على كل من نظام المعلومات والترفيه في السيارة وأيضًا على الجهاز المحمول. ثم كرر عملية الإقران. راجع "حذف هاتف مقترن" أدناه لإزالة الهاتف من نظام البلوتوث. راجع دليل مستخدم مصنعي الهواتف لإزالة نظام المعلومات والترفيه من الهاتف.
- أوقف تشغيل البلوتوث، ثم أعد تشغيله على هاتفك.
- ارجع إلى بداية قوائم الهواتف من شاشة نظام المعلومات والترفيه ثم أعد إجراء عملية الإقران.
- أوقف تشغيل الهاتف ثم شغله مرة أخرى.
- أعد ضبط الهاتف ولكن يمكنك اللجوء إلى هذه الخطوة كحل أخير.

٩. إذا طالبك الهاتف بقبول الاتصال أو السماح بتنزيل دفتر الهاتف، المس خيار "القبول دومًا والسماح". قد لا يتوفر دفتر الهاتف إذا لم تقبل الرسالة.

١٠. لإقران هواتف إضافية، المس الإعدادات، والاتصالات، ثم الهواتف.

الهواتف المقترنة من أول المتصلين

في حالة وجود أكثر من هاتف مقترن في نطاق استقبال النظام، فسيتصل النظام بالهاتف المضبوط إعداده على First to Connect (أول المتصلين). لتمكين هاتف مقترن على إعداد هاتف أول المتصلين:

١. تحقق من تشغيل الهاتف.

٢. المس رمز الإعدادات بالصفحة الرئيسية.

٣. المس الاتصالات.

٤. المس الهاتف.

٥. المس الخيارات ضمن الهاتف المتصل.

٦. المس الأولوية في الاتصال للتالي من قائمة إعدادات الهاتف وقم بتعيين First to Connect (أول المتصلين) على On (تشغيل).

يمكن إضافة الهواتف والأجهزة المحمولة أو إزالتها أو توصيلها أو فصلها. تظهر قائمة فرعية عند إجراء طلب لإضافة أو إدارة الهواتف المحمولة والأجهزة.

الوصول إلى شاشة قائمة الأجهزة

توجد طريقتان للوصول إلى شاشة قائمة الأجهزة:

باستخدام رمز الإعدادات

١. المس رمز الإعدادات من الصفحة الرئيسية أو رمز الإعدادات على درج الاختصارات بالقرب من يسار الشاشة.

٢. المس الاتصالات المتاحة بالشبكات.

٣. المس الهواتف.

باستخدام رمز الهاتف

١. المس رمز الهاتف من الصفحة الرئيسية أو رمز الهاتف على درج الاختصارات بالقرب من يسار الشاشة.

٢. المس ⚙ على شاشة الهواتف.

٣. المس الهاتف المتصل.

فصل هاتف متصل

لقطع اتصال هاتف:

١. افتح شاشة قائمة الأجهزة. راجع "الوصول إلى شاشة قائمة الأجهزة" سابقًا في هذا القسم.

٢. المس خيار على بطاقة الهاتف لإظهار إعدادات الهاتف أو الجهاز المحمول.

٣. المس Disconnect (فصل).

حذف هاتف مقترن

لحذف هاتف مقترن:

١. افتح شاشة قائمة الأجهزة. راجع "الوصول إلى شاشة قائمة الأجهزة" سابقًا في هذا القسم.

٢. المس خيار على بطاقة الهاتف لإظهار إعدادات الهاتف أو الجهاز المحمول.

٣. المس نسيان الهاتف.

الاتصال بهاتف مختلف

للاتصال بهاتف مختلف، يجب أن يكون الهاتف الجديد في السيارة ومقترنًا بنظام بلوتوث.

للاتصال بهاتف مختلف:

١. افتح شاشة قائمة الأجهزة. راجع "الوصول إلى شاشة قائمة الأجهزة" سابقًا في هذا القسم.

٢. المس الهاتف الجديد الذي تريد الاتصال به من قائمة الهواتف المتاحة. راجع "الهواتف المقترنة من أول المتصلين" سابقًا في هذا القسم.

التبديل إلى وضع Handset (السماعة) أو وضع Hands-Free (حر اليدين)

للتبديل بين السماعة ووضع حر اليدين:

- بينما تكون المكالمة الحالية على وضع حر اليدين، المس خيار إخراج الصوت، ثم المس الهاتف للتبديل إلى وضع السماعة. لن يكون رمز كتم الصوت متاحًا ولا يعمل عندما يكون وضع سماعة الهاتف نشطًا.
- بينما تكون المكالمة الحالية على وضع السماعة، المس خيار إخراج الصوت، ثم المس مكبرات صوت السيارة للتحويل إلى وضع حر اليدين.

إجراء مكالمة باستخدام جهات الاتصال

يمكن إجراء المكالمات خلال نظام بلوتوث باستخدام هواتف معلومات جهات اتصال من الهواتف الجوالة الشخصية في جميع الهواتف التي تدعم ميزة دفتر الهاتف. كن على دراية بإعدادات الهاتف وتشغيله وأن الهاتف قد تم ضبطه للسماح بمشاركة جهات الاتصال عبر البلوتوث مع المركبة. تحقق من أن الهاتف يدعم هذه الميزة وأن الهاتف مضبوط على السماح بمشاركة جهات الاتصال عبر البلوتوث مع المركبة.

يمكن لقائمة جهات الاتصال الوصول إلى دفتر الهاتف المخزن في الهاتف.

لإجراء مكالمة باستخدام قائمة جهات الاتصال:

١. المس رمز الهاتف من الصفحة الرئيسية أو على درج الاختصارات بالقرب من يسار الشاشة.

٢. المس جهات الاتصال.

٣. هناك طريقتان للبحث عن جهات الاتصال:

- شريط البحث - المس رمز البحث في الجزء العلوي الأيمن من نافذة الهواتف واكتب اسم جهة الاتصال أو رقمها على لوحة المفاتيح. سيتم عرض نتائج البحث المقابلة لإدخال المستخدم. المس الاسم للاتصال به.
- التمرير - المس القائمة وقم بالتمرير أو استخدم شريط التمرير على الجانب الأيسر من نافذة الهواتف. المس الاسم للاتصال به.

إجراء مكالمة باستخدام قائمة الأخيرة

ويمكن لقائمة آخر مكالمات الوصول إلى قائمة أحدث المكالمات من هاتفك.

لإجراء مكالمة باستخدام قائمة آخر مكالمات:

١. المس رمز الهاتف من الصفحة الرئيسية أو على درج الاختصارات بالقرب من يسار الشاشة.

٢. المس آخر مكالمات.

٣. المس الاسم أو الرقم الذي تنوي الاتصال به.

إجراء مكالمة باستخدام لوحة الأرقام

لإجراء مكالمة من خلال الاتصال بالأرقام:

١. المس رمز الهاتف من الصفحة الرئيسية أو على درج الاختصارات بالقرب من يسار الشاشة.

٢. المس لوحة المفاتيح ثم أدخل رقم الهاتف.

٣. المس رمز الهاتف من شاشة نظام المعلومات والترفيه لبدء الاتصال بالرقم.

البحث في جهات الاتصال باستخدام لوحة المفاتيح الرقمية

للبحث في جهات الاتصال باستخدام لوحة المفاتيح الرقمية:

١. المس الرمز الهاتف بالصفحة الرئيسية.

٢. المس لوحة المفاتيح وأدخل أرقام الهاتف الخلوي الجزئية أو أسماء جهات الاتصال باستخدام الأرقام الموجودة على لوحة المفاتيح للبحث.

تظهر النتائج على الجهة اليمنى من الشاشة. المس أحد النتائج لإجراء مكالمة.

قبول مكالمة أو رفضها

عند استقبال مكالمة واردة، يتم كتم صوت نظام المعلومات والترفيه ويتم سماع نغمة رنين في المركبة.

قبول مكالمة

هناك طريقتان لقبول مكالمة:

- اضغط ✆ من عناصر تشغيل عجلة القيادة.
- المس إجابة بشاشة المعلومات والترفيه.

رفض مكالمة

هناك طريقتان لرفض مكالمة:

- اضغط ⌓ من عناصر تشغيل عجلة القيادة.
- المس رفض بشاشة المعلومات والترفيه.

وضع المكالمات قيد الانتظار

يجب أن يتم دعم خدمة وضع المكالمات قيد الانتظار في هاتف بلوتوث وأن يتم تمكينها بواسطة حامل الخدمة اللاسلكي كي يتم تشغيلها.

قبول مكالمة

اضغط ✆ للرد، ثم المس Switch (تبديل) من شاشة نظام المعلومات والترفيه.

رفض مكالمة

اضغط ⌓ للرفض، ثم المس رفض من شاشة نظام المعلومات والترفيه.

التبديل بين المكالمات (خدمة انتظار المكالمات فقط)

للتبديل بين المكالمات، المس Phone (الهاتف) في Home Page (الصفحة الرئيسية) لعرض "Call View" (عرض المكالمة). عندما تكون في عرض المكالمة، المس معلومات المكالمة للمكالمة قيد الانتظار لتغيير المكالمات.

إنهاء مكالمة

- اضغط ⌓ من عناصر تشغيل عجلة القيادة.
- المس ✆ من شاشة نظام المعلومات والترفيه، بجوار أي مكالمة لإنهاء هذه المكالمة فقط.

نغمات التردد المتعدد مزدوج النغمات (DTMF)

يمكن لنظام بلوتوث المدمج في السيارة إرسال الأرقام أثناء المكالمة. ويتم استخدام ذلك عند الاتصال بنظام هاتفي يتم تشغيله باستخدام القوائم. استخدم لوحة المفاتيح الرقمية لإدخال الرقم.

Apple CarPlay و Android Auto (راديو مستوى أعلى)

إذا توفرت هذه الميزة فيمكنك الاستمتاع بإمكانات Android Auto و/أو Apple CarPlay من خلال هاتف ذكي متوافق. في حالة توافرهما، سيتحول الرمزان Android Auto وApple CarPlay من اللون الباهت إلى الألوان في Home Page (الصفحة الرئيسية) لشاشة نظام المعلومات والترفيه.

لاستخدام Android Auto و/أو Apple CarPlay:

بالنسبة لإسقاط الهاتف السلكي

١. قم بتنزيل تطبيق Android Auto على هاتفك الذكي من متجر Google Play للهواتف التي تعمل بنظام Android 9 والأقدم. لا يوجد أي تطبيق ضروري لاستخدام Apple CarPlay.

٢. قم بتوصيل هاتفك الذي يستخدم نظام التشغيل Android أو هاتف Apple iPhone عن طريق كابل USB الأصلي الوارد مع الهاتف ثم إدخاله في منفذ بيانات USB. للحصول على أفضل أداء، يوصى بشدة باستخدام كابل USB المتوفر في المصنع للجهاز، والذي يجب استبداله بعد تآكل كبير للحفاظ على جودة الاتصال. وقد لا تعمل الكابلات المصنوعة من جهات خارجية أو التي اشتريتها بعد شراء الجهاز.

٣. عند توصيل الهاتف لأول مرة لتنشيط Apple CarPlay أو Android Auto، اقبل البنود والشروط على كل من نظام المعلومات والترفيه والهاتف.

٤. اتبع التعليمات الواردة في الهاتف.

سيضيء رمز Android Auto أو Apple CarPlay على الصفحة الرئيسية وذلك على حسب الهاتف الذكي الذي تستخدمه. قد يعمل Android Auto و/أو Apple CarPlay تلقائيًا مع اتصال USB. وإذا لم يحدث ذلك، فالمس الرمز Android Auto و/أو Apple CarPlay في Home Page (الصفحة الرئيسية) للتشغيل.

اضغط ⌂ من الرف المركزي للرجوع إلى الصفحة الرئيسية.

بالنسبة لإسقاط الهاتف اللاسلكي

إذا كان متوفرًا لمنطقتك، فتحقق من أن هاتفك متوافق لاسلكيًا من خلال زيارة صفحة دعم Android Auto أو Apple CarPlay.

١. قم بتنزيل تطبيق Android Auto على هاتفك الذكي من متجر Google Play للهواتف التي تعمل بنظام Android 9 والأقدم. لا يوجد أي تطبيق ضروري لاستخدام Apple CarPlay.

٢. للاتصال لأول مرة، هناك طريقتان لإعداد العرض اللاسلكي:

- قم بتوصيل هاتفك الذي يستخدم نظام التشغيل Android أو هاتف Apple iPhone عن طريق كابل USB الأصلي الوارد مع الهاتف ثم إدخاله في منفذ بيانات USB. للحصول على أفضل أداء، يوصى بشدة باستخدام كابل USB المتوفر في المصنع للجهاز، والذي يجب استبداله بعد تآكل كبير للحفاظ على جودة الاتصال. وقد لا تعمل الكابلات المصنوعة من جهات خارجية أو التي اشتريتها بعد شراء الجهاز.
- توصيل الهاتف عبر البلوتوث. راجع تقنية بلوتوث (الاقتران واستخدام الهاتف لراديو المستوى الأعلى) ⇦ ١٨٢ او تقنية بلوتوث (الاقتران واستخدام الهاتف للراديو الأساسي) ⇦ ١٧٨ او تقنية بلوتوث (نظرة عامة) ⇦ ١٧٧.

٣. تأكد من تشغيل Wi-Fi والبلوتوث على الهاتف حتى يعمل العرض اللاسلكي.

٤. عند توصيل الهاتف لأول مرة لتشغيل Apple CarPlay أو Android Auto، اقبل البنود والشروط على كل من نظام المعلومات والترفيه والهاتف.

٥. اتبع التعليمات الواردة في الهاتف.

سيضيء رمز Android Auto أو Apple CarPlay على الصفحة الرئيسية وذلك على حسب الهاتف الذكي الذي تستخدمه. قد يعمل Android Auto و/أو Apple CarPlay تلقائيًا مع اتصال لاسلكي. وإذا لم يحدث ذلك، فالمس الرمز Android Auto و/أو Apple CarPlay في Home Page (الصفحة الرئيسية) للتشغيل.

قد يواجه Wireless CarPlay و/أو Wireless Android Auto انقطاعًا عرضيًا في الخدمة بسبب تداخل Wi-Fi الخارجي.

لفصل العرض اللاسلكي للهواتف:

١. حدد Settings (الإعدادات) من Home Page (الصفحة الرئيسية).

٢. حدد الاتصالات.

٣. اختر Phones (الهواتف).

٤. حدد خيار.

٥. حدد إلغاء الاتصال.

٦. حدد قطع اتصال الهاتف.

اضغط ⌂ من الرف المركزي للرجوع إلى الصفحة الرئيسية.

الميزات عرضة للتغيير. لمزيد من المعلومات حول كيفية إعداد Android Auto وApple CarPlay في المركبة، تفضل بزيارة موقع علامتك التجارية على الويب. راجع الوكيل للحصول على تفاصيل.

يتوفر Android Auto بواسطة Google وهو خاضع لبنودها وسياسة الخصوصية الخاصة بها. يتوفر Apple CarPlay بواسطة Apple وهو خاضع لبنودها وسياسة الخصوصية الخاصة بها. تنطبق تعريفة خطط استخدام البيانات. للحصول على دعم Android Auto ومعرفة ما إذا كان هاتفك متوافقًا، راجع https:/www.android.com/auto/compatability. للحصول على دعم Apple CarPlay ومعرفة ما إذا كان هاتفك متوافقًا، راجع www.apple.com/ios/carplay/. يجوز لشركة Apple أو Google تغيير أو تعليق التوفر في أي وقت. Google وAndroid وAndroid Auto وGoogle Maps وغيرها من العلامات هي علامات تجارية تابعة لشركة Google Inc.. وكذلك Apple CarPlay هي علامة تجارية تابعة لشركة Apple Inc..

اضغط ⌂ من الرف الأوسط للخروج من Android Auto أو Apple CarPlay. للدخول مرة أخرى إلى Android Auto أو Apple CarPlay، اضغط مع الاستمرار على ⌂ من الرف الأوسط.

يمكن تعطيل Apple CarPlay من نظام المعلومات والترفيه. للقيام بذلك، حدد Home (الصفحة الرئيسية)>Settings (الإعدادات)>Connections(الاتصالات) >Phones (الهواتف)، ثم خيارات الهاتف على بطاقة الهاتف. استخدم خيار On/Off (تشغيل/إيقاف التشغيل) لإيقاف تشغيل Apple CarPlay لهذا الهاتف.

Apple CarPlay وAndroid Auto (راديو الطراز الأساسي)

إذا توفرت هذه الميزة فيمكنك الاستمتاع بإمكانات Android Auto و/أو Apple CarPlay من خلال هاتف ذكي متوافق. في حالة توافرهما، سيتحول الرمزان Android Auto وApple CarPlay من اللون الباهت إلى الألوان في Home Page (الصفحة الرئيسية) لشاشة نظام المعلومات والترفيه.

لاستخدام Android Auto و/أو Apple CarPlay:

بالنسبة لإسقاط الهاتف السلكي

١. قم بتنزيل تطبيق Android Auto على هاتفك الذكي من متجر Google Play للهواتف التي تعمل بنظام Android 9 والأقدم. لا يوجد أي تطبيق ضروري لاستخدام Apple CarPlay.

٢. قم بتوصيل هاتفك الذي يستخدم نظام التشغيل Android أو هاتف Apple iPhone عن طريق كابل USB الأصلي الوارد مع الهاتف ثم إدخاله في منفذ بيانات USB. للحصول على أفضل أداء، يوصى بشدة باستخدام كابل USB المتوفر في المصنع للجهاز، والذي يجب استبداله بعد تآكل كبير للحفاظ على جودة الاتصال. وقد لا تعمل الكابلات المصنوعة من جهات خارجية أو التي اشتريتها بعد شراء الجهاز.

٣. عند توصيل الهاتف لأول مرة لتنشيط Apple CarPlay أو Android Auto، اقبل البنود والشروط على كل من نظام المعلومات والترفيه والهاتف.

٤. اتبع التعليمات الواردة في الهاتف.

سيضيء رمز Android Auto أو Apple CarPlay على الصفحة الرئيسية وذلك على حسب الهاتف الذكي الذي تستخدمه. قد يعمل Android Auto و/أو Apple CarPlay تلقائيًا مع اتصال USB. وإذا لم يحدث ذلك، فالمس الرمز Android Auto و/أو Apple CarPlay في Home Page (الصفحة الرئيسية) للتشغيل.

اضغط ⌂ من الرف المركزي للرجوع إلى الصفحة الرئيسية.

لعرض الهاتف اللاسلكي (إذا توفر)

إذا كان متوفرًا لمنطقتك، فتحقق من أن هاتفك متوافق لاسلكيًا من خلال زيارة صفحة دعم Android Auto أو Apple CarPlay.

١. قم بتنزيل تطبيق Android Auto على هاتفك الذكي من متجر Google Play للهواتف التي تعمل بنظام Android 9 والأقدم. لا يوجد أي تطبيق ضروري لاستخدام Apple CarPlay.

٢. للاتصال لأول مرة، هناك طريقتان لإعداد العرض اللاسلكي:

- قم بتوصيل هاتفك الذي يستخدم نظام التشغيل Android أو هاتف Apple iPhone عن طريق كابل USB الأصلي الوارد مع الهاتف ثم إدخاله في منفذ بيانات USB. للحصول على أفضل أداء، يوصى بشدة باستخدام كابل USB المتوفر في المصنع للجهاز، والذي يجب استبداله بعد تآكل كبير للحفاظ على جودة الاتصال. وقد لا تعمل الكابلات المصنوعة من جهات خارجية أو التي اشتريتها بعد شراء الجهاز.
- توصيل الهاتف عبر البلوتوث. راجع تقنية بلوتوث (الاقتران واستخدام الهاتف لراديو المستوى الأعلى) ⇦ ١٨٢ او تقنية بلوتوث (الاقتران واستخدام الهاتف للراديو الأساسي) ⇦ ١٧٨ او تقنية بلوتوث (نظرة عامة) ⇦ ١٧٧.

٣. تأكد من تشغيل Wi-Fi والبلوتوث على الهاتف حتى يعمل العرض اللاسلكي.

٤. عند توصيل الهاتف لأول مرة لتنشيط Apple CarPlay أو Android Auto، اقبل البنود والشروط على كل من نظام المعلومات والترفيه والهاتف.

٥. اتبع التعليمات الواردة في الهاتف.

سيضيء رمز Android Auto أو Apple CarPlay على الصفحة الرئيسية وذلك على حسب الهاتف الذكي الذي تستخدمه. قد يعمل Android Auto و/أو Apple CarPlay تلقائيًا مع اتصال لاسلكي. وإذا لم يحدث ذلك، فالمس الرمز Android Auto و/أو Apple CarPlay في Home Page (الصفحة الرئيسية) للتشغيل.

قد يواجه Wireless CarPlay و/أو Wireless Android Auto انقطاعًا عرضيًا في الخدمة بسبب تداخل Wi-Fi الخارجي.

لفصل العرض اللاسلكي للهواتف:

١. حدد Settings (الإعدادات) من Home Page (الصفحة الرئيسية).
٢. حدّد هاتف.
٣. حدد ℹ أو أيقونة القلم بجانب الهاتف للفصل.
٤. تحديد إلغاء الاتصال.
٥. حدد قطع اتصال الهاتف.

اضغط ⌂ من الرف المركزي للرجوع إلى الصفحة الرئيسية.

الميزات عرضة للتغيير. لمزيد من المعلومات عن كيفية إعداد Android Auto وApple CarPlay في الجهاز، يُرجى الرجوع إلى الوكيل.

يتوفر Android Auto بواسطة Google وهو خاضع لبنودها وسياسة الخصوصية الخاصة بها. يتوفر Apple CarPlay بواسطة Apple وهو خاضع لبنودها وسياسة الخصوصية الخاصة بها. تنطبق تعريفة خطط استخدام البيانات. للوصول إلى دعم Android Auto ومعرفة ما إذا كان هاتفك متوافقًا، راجع https://support.google.com/androidauto. للوصول إلى دعم Apple CarPlay ومعرفة ما إذا كان هاتفك متوافقًا، راجع www.apple.com/ios/carplay/. يجوز لشركة Apple أو Google تغيير أو تعليق التوفر في أي وقت. Android Auto وAndroid وGoogle وGoogle Play وغيرها من العلامات هي علامات تجارية تابعة لشركة Google Inc. وكذلك Apple CarPlay هي علامة تجارية تابعة لشركة Apple Inc.

اضغط ⌂ من الرف الأوسط للخروج من Android Auto أو Apple CarPlay. للدخول مرة أخرى إلى Android Auto أو Apple CarPlay، اضغط مع الاستمرار على ⌂ من الرف الأوسط.

يمكن تعطيل Apple CarPlay من نظام المعلومات والترفيه. للقيام بذلك، حدد Home (الصفحة الرئيسية)>Settings (الإعدادات)>System(النظام)>Phones (الهواتف)، ثم خيارات الهاتف على بطاقة الهاتف. استخدم خيار On/Off (تشغيل/إيقاف التشغيل) لإيقاف تشغيل Apple CarPlay لهذا الهاتف.

الإعدادات

الإعدادات (راديو الطراز الأساسي)

قد يتم تنظيم قائمة الإعدادات إلى ثلاث فئات. حدد الفئة المطلوبة عن طريق لمس علامة التبويب System (النظام) أو Apps (التطبيقات) أو Vehicle (السيارة).

للوصول إلى القوائم:

١. المس الإعدادات في الصفحة الرئيسية بشاشة نظام المعلومات والترفيه.
٢. المس الفئة المطلوبة لعرض قائمة بالخيارات المتاحة.
٣. المس لتحديد إعداد الميزة المطلوبة.
٤. المس الخيارات من شاشة نظام المعلومات والترفيه لتعطيل الميزة أو تمكينها.
٥. المس ✕ للانتقال إلى أعلى مستوى للقائمة الإعدادات.

"النظام"

وقد تحتوي القائمة على ما يلي:

الوقت/التاريخ

يسمح بضبط الساعة.

اللغة (Language)

يضبط لغة العرض المستخدمة في شاشة المعلومات والترفيه. وقد يتم كذلك استخدام اللغة المحددة لميزة التعرف على الصوت والتعليقات الصوتية.

الهواتف

يسمح بالاتصال بهاتف محمول آخر أو جهاز وسائط مختلف أو لفصل أو حذف أي منهما.

شبكات Wi-Fi

يعرض شبكات Wi-Fi المتصلة والمتاحة.

إذا لم تتوفر حزمة بيانات 4G LTE نشطة في السيارة، فسيمكن توصيل نظام المعلومات والترفيه بشبكة واي فاي خارجية مشفرة مثل شبكة جهاز محمول أو نقطة توصيل منزلية وذلك لاستخدام خدمات الإنترنت.

نقطة اتصال Wi-Fi

يسمح بضبط ميزات Wi-Fi المختلفة.

العرض

يسمح بضبط شاشة المعلومات والترفيه.

الأصوات

يسمح بضبط أصوات نظام المعلومات والترفيه.

المفضلات

يسمح بضبط الإعدادات المفضلة لنظام المعلومات والترفيه.

نبذة

يعرض معلومات برنامج نظام المعلومات والترفيه.

العودة إلى إعدادات المصنع

يسمح بإعادة ضبط إعدادات نظام المعلومات والترفيه في المركبة.

التطبيقات

وقد تحتوي القائمة على ما يلي:

Android Auto

يسمح بالتفاعل مباشرة مع جهاز محمول على شاشة المعلومات والترفيه. راجع Apple CarPlay وAndroid Auto (راديو مستوى أعلى) ⇦ ١٨٦ او Apple CarPlay وAndroid Auto (راديو الطراز الأساسي) ⇦ ١٨٧.

Apple CarPlay

يسمح بالتفاعل مباشرة مع جهازك المحمول على شاشة المعلومات والترفيه. راجع Apple CarPlay وAndroid Auto (راديو مستوى أعلى) ⇦ ١٨٦ او Apple CarPlay وAndroid Auto (راديو الطراز الأساسي) ⇦ ١٨٧.

الصوت

يسمح بضبط إعدادات الصوت المختلفة.

الهاتف

يسمح بضبط إعدادات الهاتف المختلفة.

السيارة

وقد تحتوي القائمة على ما يلي:

تذكير المقعد الخلفي

يسمح بصدور صفارة ورسالة عند فتح الباب الخلفي قبل أو أثناء تشغيل السيارة.

المناخ وجودة الهواء

يسمح بضبط إعدادات المناخ المختلفة.

أنظمة الكشف/التصادم

يسمح بضبط إعدادات نظام مساعدة السائق المختلفة.

الراحة والملاءمة

يسمح بضبط إعدادات الراحة والملاءمة المختلفة.

الإنارة

يسمح بضبط إعدادات الإنارة المختلفة.

أقفال الأبواب الأوتوماتيكية

يسمح بضبط إعدادات قفل الباب المختلفة.

القفل والفتح والتشغيل عن بُعد

يسمح بضبط الإعدادات المختلفة لقفل الباب عن بُعد.

ارتفاع الركوب

يسمح بضبط إعدادات ارتفاع الركوب المختلفة.

Power Assist Steps (درجات المساعدة الكهربائية)

يسمح بضبط إعدادات لوحة التشغيل المختلفة.

وضع الجلوس

يسمح بضبط إعدادات المقعد المختلفة.

التعليق

يسمح بضبط إعدادات التعليق المختلفة.

Trailering

يسمح بضبط إعدادات القطر المختلفة.

الإعدادات (راديو مستوى أعلى)

للوصول إلى قوائم الإعدادات:

١. المس الإعدادات في الصفحة الرئيسية بشاشة نظام المعلومات والترفيه.
٢. المس الفئة المطلوبة لعرض قائمة بالخيارات المتاحة.
٣. المس لتحديد إعداد الميزة المطلوبة.
٤. المس الخيارات من شاشة نظام المعلومات والترفيه لتعطيل الميزة أو تمكينها.
٥. المس < للرجوع.

وقد تحتوي قائمة الإعدادات على ما يلي:

الاتصالات المتاحة بالشبكات

وقد تحتوي القائمة على ما يلي:

الهواتف

يسمح بالاتصال بهاتف محمول آخر أو جهاز وسائط مختلف أو لفصل أو حذف أي منهما.

شبكات Wi-Fi

يعرض شبكات Wi-Fi المتصلة والمتاحة.

نقطة اتصال Wi-Fi

يسمح بضبط ميزات Wi-Fi المختلفة.

مشاركة السيارة مع الهاتف

يسمح لتطبيقات GM باستخدام بيانات السيارة على الهواتف المعروضة في القائمة.

جهاز موثوق به

يسمح بتعيين الهاتف كجهاز موثوق به لإنشاء قناة اتصال آمنة بين هاتفك والمركبة التي تتيح ميزات ملائمة مثل فتح ملف التعريف الفوري وتسجيل الدخول إلى الحساب. عندما تكون قريبًا، يتم التعرف على جهازك الموثوق به تلقائيًا عبر اتصال بلوتوث فريد. يتطلب تطبيق MyBrand.

السيارة

وقد تحتوي القائمة على ما يلي:

تذكير المقعد الخلفي

يسمح بصدور صفارة ورسالة عند فتح الباب الخلفي قبل أو أثناء تشغيل السيارة.

المناخ وجودة الهواء

يسمح بضبط إعدادات المناخ المختلفة.

أنظمة الكشف/التصادم

يسمح بضبط إعدادات نظام مساعدة السائق المختلفة.

الراحة والملاءمة

يسمح بضبط إعدادات الراحة والملاءمة المختلفة.

الإنارة

يسمح بضبط إعدادات الإنارة المختلفة.

أقفال الأبواب الأوتوماتيكية

يسمح بضبط إعدادات قفل الباب المختلفة.

القفل والفتح والتشغيل عن بُعد

يسمح بضبط الإعدادات المختلفة لقفل الباب عن بُعد.

ارتفاع الركوب

يسمح بضبط إعدادات ارتفاع الركوب المختلفة.

وضع الجلوس

يسمح بضبط إعدادات موضع الجلوس المختلفة.

التعليق

يسمح بضبط إعدادات التعليق المختلفة.

Trailering

يسمح بضبط إعدادات القطر المختلفة.

التطبيقات والأذونات

تعرض قائمة بالتطبيقات المثبتة والأذونات المستخدمة.

التاريخ / الوقت

يسمح بضبط الساعة.

العرض

يسمح بضبط شاشة المعلومات والترفيه.

الأصوات

يسمح بضبط أصوات نظام المعلومات والترفيه.

الخصوصية

وقد تحتوي القائمة على ما يلي:

خدمات الموقع

المس لعرض شاشة خدمات الموقع.

App permissions

المس لعرض شاشة Permission manager (مدير الأذونات).

GM Privacy Statement

المس لعرض شاشة GM Privacy Statement.

Google legal

المس لعرض شاشة Google legal.

"التخزين"

تعرض هذه القائمة معلومات التخزين على نظام المعلومات والترفيه.

Security

تسمح هذه القائمة بضبط إعدادات أمان المعلومات والترفيه.

"النظام"

وقد تحتوي القائمة على ما يلي:

اللغة (Language)

سيؤدي هذا إلى ضبط لغة الشاشة المستخدمة على شاشة نظام المعلومات والترفيه.

لوحة المفاتيح والكلام

المس لتغيير إعدادات لوحة المفاتيح والكلام.

بدء التشغيل السريع

يتيح ذلك لنظام المعلومات والترفيه الخاص بك استئناف جلسته الأخيرة بسرعة.

Reset options

المس لتغيير إعدادات إعادة التعيين.

نبذة

المس لعرض معلومات برامج نظام المعلومات والترفيه.

Legal Information (معلومات قانونية)

المس لعرض المعلومات القانونية والترخيص.

Google

تسمح هذه القائمة بضبط إعدادات Google.

العلامات التجارية واتفاقيات الترخيص

Made for iPhone

يقصد بعبارة Made for iPod (صُنع لأجهزة iPhone) أنه قد تم تصميم الملحقات الإلكترونية للاتصال خصيصًا بأجهزة iPhone، وأنه تم اعتمادها من المطور لتلبية معايير الأداء لشركة Apple. شركة Apple غير مسؤولة عن تشغيل هذا الجهاز أو تلبيته لمعايير السلامة والمعايير التنظيمية. يرجى ملاحظة أن استخدام هذا الملحق مع iPhone قد يؤثر على الأداء اللاسلكي. iPhone هي علامات تجارية مملوكة لشركة Apple Inc.، مسجلة في الولايات المتحدة وبلدان أخرى.



تكنولوجيا TouchSense ونظام TouchSense 1000 Series بترخيص من Immersion Corporation. نظام TouchSense ® 1000 محمي بقانون أو أكثر من قوانين الولايات المتحدة الأمريكية لبراءة الاختراع وذلك على العنوان التالي www.immersion.com/patent-marking.html بالإضافة إلى براءات الاختراع الأخرى المعلقة.

Bose

Bose AudioPilot و Bose Centerpoint Surround هما علامتين تجاريتين مسجلتين لصالح شركة Bose Corporation في الولايات المتحدة والبلدان الأخرى.

تقنية بلوتوث

تمتلك شركة Bluetooth SIG, Inc. علامة كلمة وشعارات Bluetooth ويخضع أي استخدام لمثل هذه العلامات بواسطة شركة General Motors للترخيص. وأي علامات تجارية أو أسماء تجارية أخرى تعود إلى مالكيها.

java

جافا هي علامة تجارية مسجلة لشركة Oracle و/أو الشركاء التابعين.

MPEG4-AVC (H.264)

هذا المنتج محمي بموجب ترخيص مجموعة براءة اختراع AVC للاستخدام الشخصي وغير التجاري بواسطة المستهلك وذلك بغرض (١) ترميز الفيديو بما يتوافق مع معيار AVC ("فيديو AVC") و/أو (٢) فك ترميز فيديو AVC الذي تم ترميزه بواسطة مستهلك في ظل نشاط شخصي وغير تجاري و/أو تم الحصول عليه من مورد للفيديو مرخص لتوفير فيديو AVC. لا يتم منح أي ترخيص بصورة صريحة أو ضمنية بشأن أي استخدام آخر. يمكن الحصول على مزيد من المعلومات من MPEG LA، L.L.C راجع الموقع HTTPS://WWW.MPEGLA.COM.

VC-1

هذا المنتج محمي بموجب ترخيص مجموعة براءة اختراع VC-1 للاستخدام الشخصي وغير التجاري بواسطة المستهلك وذلك بغرض (١) ترميز الفيديو بما يتوافق مع معيار VC-1 ("فيديو VC-1") و/أو (٢) فك ترميز فيديو VC-1 الذي تم ترميزه بواسطة مستهلك في ظل نشاط شخصي وغير تجاري و/أو تم الحصول عليه من مورد للفيديو مرخص لتوفير فيديو VC-1. لا يتم منح أي ترخيص بصورة صريحة أو ضمنية بشأن أي استخدام آخر. يمكن الحصول على مزيد من المعلومات من MPEG LA، L.L.C راجع الموقع HTTPS://WWW.MPEGLA.COM.

MPEG4-بصري

يحظر استخدام هذا المنتج بأي وسيلة تتماشى مع مقياس MPEG-4 البصري إلا عن طريق مستخدم وبغرض النشاط الشخصي وغير التجاري.

MP3

تقنية ترميز الصوت من الطبقة ٣ في MPEG مرخصة بواسطة Fraunhofer IIS وThomson.

WMV/WMA

يحتوي هذا المنتج على تقنية مملوكة لشركة ميكروسوفت وبموجب ترخيص من Microsoft Licensing، GP. ويحظر أي استخدام أو توزيع لهذه التقنية خارج هذا المنتج بدون الحصول على ترخيص من شركة ميكروسوفت و/أو Microsoft Licensing، GP.

مفاتيح التحكم في المناخ

نظم التحكم في المناخ
أنظمة التحكم بالمناخ ١٩٥
نظام التحكم الأوتوماتيكي الثنائي بالمناخ ١٩٨

منافذ الهواء
منافذ الهواء ٢٠١

الصيانة
فلتر هواء مقصورة الركاب ٢٠٢
الخدمة ٢٠٣

نظم التحكم في المناخ

أنظمة التحكم بالمناخ

يمكن التحكم في تدفئة المركبة وتبريدها وتهويتها من خلال هذا النظام.

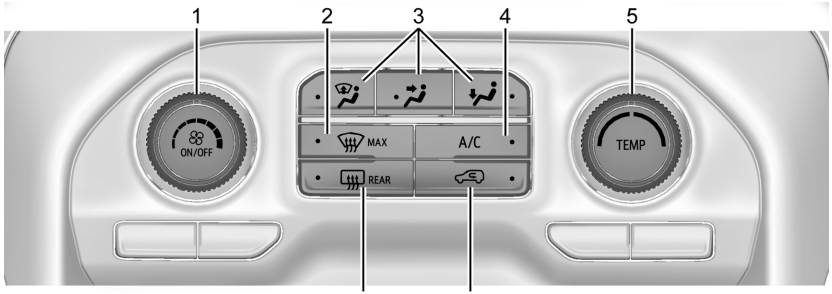

شاحنة عمل/مخصصة

١. التحكم في المروحة/زر الطاقة
٢. الحد الأقصى لإزالة الصقيع
٣. مفاتيح التحكم في وضع توصيل الهواء
٤. A/C (تكييف الهواء)
٥. TEMP (التحكم في درجة الحرارة)
٦. إعادة تدوير الهواء
٧. مزيل ضباب النوافذ الخلفية (إن وجد) والمرايا المسخنة (إن وجدت)

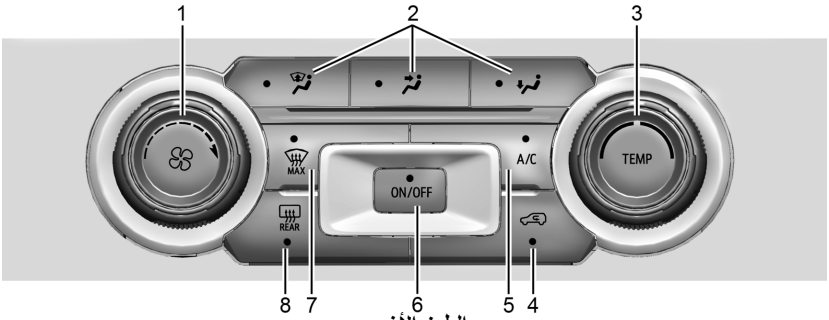

الطرز الأخرى

١. التحكم في المروحة
٢. مفاتيح التحكم في وضع توصيل الهواء
٣. TEMP (التحكم في درجة الحرارة)
٤. إعادة تدوير الهواء
٥. A/C (تكييف الهواء)
٦. زر الطاقة
٧. الحد الأقصى لإزالة الصقيع
٨. مزيل ضباب النوافذ الخلفية (إن وجد) والمرايا المسخنة (إن وجدت)

: أدر مقبض التحكم في المروحة في اتجاه عقارب الساعة أو عكس اتجاه عقارب الساعة لزيادة أو خفض سرعة المروحة. في بعض الطرز، اضغط على مفتاح التحكم في المروحة لتشغيل أو إيقاف تشغيل نظام التحكم في المناخ.

TEMP: أدر مفتاح التحكم في درجة الحرارة في اتجاه عقارب الساعة أو عكس اتجاه عقارب الساعة لرفع أو خفض درجة الحرارة داخل المركبة.

مفاتيح التحكم في وضع توصيل الهواء : اضغط على أو أو أو لتغيير اتجاه تدفق الهواء. يمكن تحديد أي مجموعة من ثلاثة عناصر تحكم. يضيء مصباح مؤشر في زر الوضع المحدد.

لتغيير الوضع الحالي، اختر واحدًا مما يلي. سيضيئ مصباح المؤشر:

: يتم توجيه الهواء إلى الزجاج الأمامي، ومخرج تكييف الهواء الخارجي، ومخارج النافذة الجانبية.

: لتوجيه الهواء نحو مخارج تكييف الهواء.

: يتم توجيه الهواء نحو مخارج الأرضية، مع توجيه بعض الهواء نحو مخارج الزجاج الأمامي وتكييف الهواء الخارجي والنوافذ الجانبية.

الحد الأقصى : يتم توجيه الهواء إلى الزجاج الأمامي وتعمل المروحة بسرعة أعلى إذا لم تكن بالفعل فوق سرعة المروحة المتوسطة. يعمل هذا الوضع على إلغاء الوضع السابق المحدد ويمسح الضباب أو الصقيع من على الزجاج الأمامي بسرعة أكبر. عند الضغط على زر التحكم مرة أخرى، يعود النظام إلى إعداد الوضع السابق وتعود سرعة المروحة إلى سرعتها في هذا الوضع.

للحصول على أفضل النتائج، قم بتنظيف أي ثلج أو جليد من الزجاج الأمامي قبل إزالة الصقيع.

: اضغط لتشغيل إعادة تدوير الهواء. سيضيء مؤشر ضوئي. يتم تدوير الهواء بغرض التبريد السريع للمركبة من الداخل. كما يمكن استخدامه لتقليل دخول الهواء الخارجي وغيره من الروائح إلى المركبة.

تجنب استخدام إعادة التدوير لفترات طويلة من الوقت في الظروف الباردة أو الرطبة. إن استخدام إعادة التدوير في الظروف الباردة أو الرطبة يمكن أن يؤدي إلى حدوث ضباب.

تكييف الهواء : اضغط لتشغيل/إيقاف تشغيل تكييف الهواء. ويضيء مصباح المؤشر ليبين أن تكييف الهواء قد تم تمكينه. في حالة إيقاف تشغيل المروحة، لن يتم تشغيل تكييف الهواء. سيظل مصباح تكييف الهواء مضاءً حتى لو كانت درجة الحرارة بالخارج شديدة الانخفاض.

أداة إزالة الضباب من على الزجاج الخلفي

الخلف : إذا توفرت هذه الميزة، اضغط لتشغيل أو إيقاف تشغيل أداة إزالة الضباب من على النوافذ الخلفية. وعندها يضيء مصباح المؤشر الموجود على الزر لكي يشير إلى تشغيل الوضع الخارجي.

تعمل أداة إزالة الضباب من على الزجاج الخلفي فقط عند تشغيل المحرك. يتوقف مزيل الضباب عن العمل في حال إيقاف تشغيل المركبة أو وضعها على وضع الملحقات.

إذا كانت مجهزة بمرايا خارجية مدفأة، فاضغط على لتشغيلها أو إيقاف تشغيلها. راجع المرايا القابلة للتسخين ⇦ ٣٨.

تنبيه

إن استخدام شفرة حادة أو أي جسم حاد لتنظيف النافذة الخلفية الداخلية قد يلحق الضرر بأداة إزالة الضباب من على الزجاج الخلفي. ولن يغطي ضمان المركبة تكاليف التصليح. لا تنظف الزجاج الخلفي من الداخل باستخدام أجسام حادة.

نظام التحكم الأوتوماتيكي الثنائي بالمناخ

يمكن التحكم في تدفئة المركبة وتبريدها وتهويتها من خلال هذا النظام.

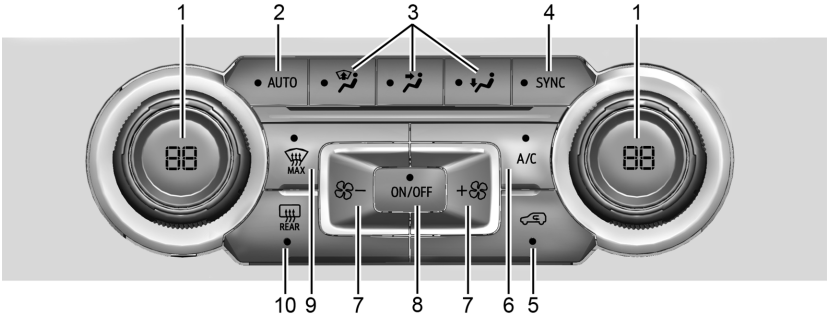

١. مفاتيح التحكم في درجة الحرارة لدى كل من الراكب والسائق
٢. AUTO (التشغيل الأوتوماتيكي)
٣. مفاتيح التحكم في وضع توصيل الهواء
٤. SYNC (درجة حرارة متزامنة)
٥. إعادة تدوير الهواء
٦. A/C (تكييف الهواء)
٧. التحكم في المروحة
٨. زر الطاقة
٩. الحد الأقصى لإزالة الصقيع
١٠. مزيل ضباب النوافذ الخلفية (إن وجد) والمرايا المسخنة (إن وجدت)

شاشة التحكم بالمناخ

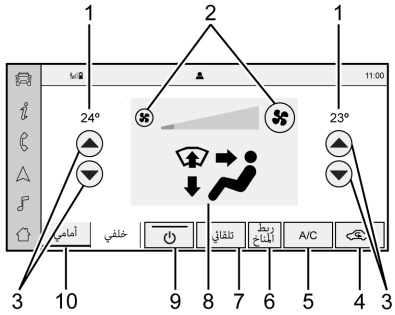

عرض المستوى الأعلى

١. إعدادات درجة الحرارة لدى كل من الراكب والسائق
٢. التحكم في المروحة
٣. مفاتيح التحكم في درجة الحرارة لدى كل من الراكب والسائق
٤. إعادة تدوير الهواء
٥. A/C (تكييف الهواء)
٦. Sync (درجة حرارة متزامنة)
٧. Auto (التشغيل الأوتوماتيكي)
٨. مفاتيح التحكم في وضع توصيل الهواء
٩. تشغيل / إيقاف تشغيل (الطاقة)
١٠. اختيار نظام التحكم بالمناخ الأمامي

يمكن التحكم في إعدادات المروحة ووضع توصيل الهواء وتكييف الهواء ودرجة الحرارة لدى كل من السائق والراكب وSync من خلال لمس CLIMATE في الشاشة الرئيسية لنظام المعلومات والترفيه. ومن ثم يمكن إجراء الاختيار في صفحة نظام التحكم بالمناخ المعروضة.

يظهر إعداد سرعة المروحة لفترة وجيزة على شاشة العرض عند ضبط أدوات التحكم بمناخ في مجموعة التجهيزات الوسطى.

التشغيل الأوتوماتيكي

يتحكم النظام أوتوماتيكيًا في سرعة المروحة وتوصيل الهواء وتكييف الهواء وإعادة تدوير الهواء من أجل تدفئة المركبة أو تبريدها للوصول إلى درجة الحرارة التي ترغب فيها.

عند إضاءة الزر AUTO، تعمل جميع الوظائف الأربعة أوتوماتيكيًا. يمكن أيضًا تعيين كل وظيفة على حدة يدويًا ويتم عرض الإعداد المحدد. وسيتم استمرار التحكم أوتوماتيكيًا في الوظائف التي لم يتم تعيينها يدويًا، حتى إذا لم يكن المؤشر AUTO مضيئاً.

للتشغيل الأوتوماتيكي:

١. اضغط على AUTO.
٢. تعيين درجة الحرارة. واترك النظام لوقت كاف حتى يستقر. اضبط درجة الحرارة حسب الحاجة للحصول على أفضل ملاءمة.

لتحسين كفاءة الوقود ولتبريد المركبة بشكل أسرع، قد يتم تحديد إعادة التدوير أوتوماتيكيًا أثناء الطقس الحار.

لن يشتعل ضوء إعادة التدوير عند التحكم به أوتوماتيكيًا. انظر تحت "التشغيل اليدوي" لمعرفة مزيد من التفاصيل.

التشغيل اليدوي

: اضغط لزيادة أو خفض سرعة المروحة. يتم عرض إعدادات سرعة المروحة على الشاشة الرئيسية. يلغي الضغط على أي زر التحكم الأوتوماتيكي في المروحة، ومن ثم يمكن التحكم في المروحة يدويًا.

اضغط على AUTO للعودة إلى التشغيل الأوتوماتيكي.

التحكم في درجة الحرارة لدى كل من الراكب والسائق : يمكن ضبط درجة الحرارة على نحو منفصل بالنسبة إلى السائق والراكب.

أدِر المفتاح في اتجاه عقارب الساعة أو عكسها لرفع إعداد درجة الحرارة لدى السائق أو الراكب أو خفضه. تعرض شاشة درجة الحرارة الجانبية للراكب أو السائق إعداد درجة الحرارة عند رفعها أو خفضها.

SYNC (مزامنة) : اضغط لربط إعداد درجة حرارة جانب الراكب لملاءمة إعداد جانب السائق. سيضيء مصباح مؤشر SYNC. عندما يتم ضبط إعداد الراكب، سينطفئ مصباح المؤشر SYNC.

التحكم في وضع توصيل الهواء : اضغط على أو أو أو لتغيير اتجاه تدفق الهواء. يمكن تحديد أي مجموعة من ثلاثة عناصر تحكم. يضيء مصباح مؤشر في زر الوضع المحدد.

ويؤدي تغيير الوضع إلى إلغاء التشغيل الأوتوماتيكي وانتقال النظام إلى الوضع اليدوي. اضغط على AUTO للعودة إلى التشغيل الأوتوماتيكي.

لتغيير الوضع الحالي، اختر واحدًا مما يلي:

: يتم توجيه الهواء إلى الزجاج الأمامي، ومخرج تكييف الهواء الخارجي، ومخارج النافذة الجانبية.

: لتوجيه الهواء نحو مخارج تكييف الهواء.

: يتم توجيه الهواء نحو مخارج الأرضية، مع توجيه بعض الهواء نحو مخارج الزجاج الأمامي وتكييف الهواء الخارجي والنوافذ الجانبية.

الحد الأقصى : يتم توجيه الهواء إلى الزجاج الأمامي وتعمل المروحة بسرعة أعلى إذا لم تكن بالفعل فوق سرعة المروحة المتوسطة. يعمل هذا الوضع على إلغاء الوضع السابق المحدد ويمسح الضباب أو الصقيع من على الزجاج الأمامي بسرعة أكبر. عند الضغط على زر التحكم مرة أخرى، يعود النظام إلى إعداد الوضع السابق وتعود سرعة المروحة إلى سرعتها في هذا الوضع.

للحصول على أفضل النتائج، قم بتنظيف أي ثلج أو جليد من الزجاج الأمامي قبل إزالة الصقيع.

: اضغط لتشغيل إعادة تدوير الهواء. سيضيء مؤشر ضوئي. يتم تدوير الهواء بغرض التبريد السريع للمركبة من الداخل. كما يمكن استخدامه لتقليل دخول الهواء الخارجي وغيره من الروائح إلى المركبة.

تجنب استخدام إعادة التدوير لفترات طويلة من الوقت في الظروف الباردة أو الرطبة. إن استخدام إعادة التدوير في الظروف الباردة أو الرطبة يمكن أن يؤدي إلى حدوث ضباب.

تكييف الهواء : اضغط لتشغيل/إيقاف تشغيل تكييف الهواء. ويضيء مصباح المؤشر ليبين أن تكييف الهواء قد تم تمكينه. في حالة إيقاف تشغيل المروحة، لن يتم تشغيل تكييف الهواء. سيظل مصباح تكييف الهواء مضاءً حتى لو كانت درجة الحرارة بالخارج شديدة الانخفاض.

أداة إزالة الضباب من على الزجاج الخلفي

الخلف : إذا توفرت هذه الميزة، اضغط لتشغيل أو إيقاف تشغيل أداة إزالة الضباب من على النوافذ الخلفية. وعندها يضيء مصباح المؤشر الموجود على الزر لكي يشير إلى تشغيل الوضع الخارجي.

تعمل أداة إزالة الضباب من على الزجاج الخلفي فقط عند تشغيل المحرك. يمكن إيقاف تشغيل مزيل الضباب عن طريق إيقاف تشغيل المركبة أو وضعه في وضع الملحقات.

إذا كانت مجهزة بمرايا خارجية مدفأة، فاضغط على لتشغيلها أو إيقاف تشغيلها. راجع المرايا القابلة للتسخين ⇦ ٣٨.

تنبيه
إن استخدام شفرة حادة أو أي جسم حاد لتنظيف النافذة الخلفية الداخلية قد يلحق الضرر بأداة إزالة الضباب من على (يتبع)

تنبيه (يتبع)
الزجاج الخلفي. ولن يغطي ضمان المركبة تكاليف التصليح. لا تنظف الزجاج الخلفي من الداخل باستخدام أجسام حادة.

تشغيل نظام التحكم في المناخ عن بعد : في حالة توفر إمكانية التشغيل عن بُعد، قد يعمل نظام التحكم في المناخ عندما يتم تشغيل المركبة عن بُعد. إذا كانت مجهزة بمقاعد مدفأة أو مهواة أو تدفئة عجلة القيادة، فقد تظهر هذه الميزات أثناء بدء التشغيل عن بُعد. راجع بدء تشغيل المركبة عن بعد ⇦ ٢١ و تدفئة المقاعد الأمامية وتهويتها ⇦ ٥٤ و عجلة قيادة مُدفئة ⇦ ١٠٧.

المجسات

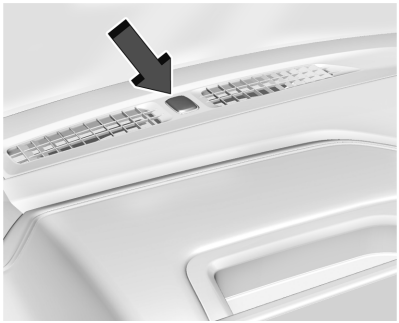

يعمل المستشعر الشمسي أعلى لوحة أجهزة القياسات، بالقرب من الزجاج الأمامي، على رصد حرارة الشمس.

يَستخدم نظام التحكم في المناخ معلومات المستشعر لضبط درجة الحرارة وسرعة المروحة وإعادة التدوير ووضع توزيع الهواء للحصول على أفضل راحة ممكنة.

تجنب تغطية المستشعر، وإلا فربما لا يعمل نظام التحكم في المناخ جيدًا.

ميزة النفخ اللاحق

إذا كانت مجهزة، في ظل ظروف معينة، فقد تظل المروحة قيد التشغيل أو قد يتم تشغيلها وإيقافها عدة مرات بعد إيقاف تشغيل المركبة وقفلها. وهذا يعد أمرًا طبيعيًا.

منافذ الهواء

استخدم المقابض المنزلقة على منافذ الهواء المركزية والجانبية لتغيير اتجاه تدفق الهواء.

تقوم منافذ الهواء بدفق الهواء الدافئ على النوافذ الجانبية في الطقس البارد. في حالة تحديد إزالة الصقيع أو الضباب من الأرضية، سيتم توجيه مقدار صغير من الهواء من المنافذ الأقرب إلى النافذة.

لإغلاق فتحات تكييف الهواء الأمامية، حرك المقابض المنزلقة إلى الوضع السفلي الكامل للشرائح الرأسية أو بعيدًا عنك للشرائح الأفقية.

لإغلاق فتحات تهوية تكييف الهواء الخلفية، انقل المقابض المنزلقة إلى الوضع الكامل الداخلي.

نصائح عملية

- قم بإزالة أي ثلج أو جليد أو أوراق من مداخل الهواء عند قاعدة الزجاج الأمامي والتي يمكن أن تمنع تدفق الهواء.

- قم بإزالة الثلج عن غطاء المحرك لتحسين الرؤية والمساعدة في إنقاص الرطوبة الداخلة إلى المركبة.
- تأكد من خلو مسار الهواء أسفل المقاعد الأمامية من المعوقات للمساعدة في تدوير الهواء داخل المركبة بطريقة أكثر فعالية.
- يمكن أن يؤثر استخدام عاكسات غطاء المحرك التي ليست من إنتاج جنرال موتورز بشكل سلبي على أداء النظام. راجع أقرب وكيل قبل إضافة أية معدات للهيكل الخارجي للمركبة.
- لا تدخل أية أجهزة بمنافذ فتحات التهوية. يؤدي القيام بذلك إلى تقييد تدفق الهواء وقد يتسبب في تلف فتحات التهوية.

الصيانة

فلتر هواء مقصورة الركاب

يقلل الفلتر الأتربة وغبار الطلع والمهيّجات الأخرى التي يحملها الهواء من الهواء الخارجي المسحوب إلى داخل المركبة.

وينبغي استبدال الفلتر كجزء من الصيانة المجدولة الروتينية. راجع جدول الصيانة ⇦ ٤٠٤. وللتعرف على نوع الفلتر الذي ينبغي استخدامه، انظر قطع الغيار ⇦ ٤١٢.



١. افتح باب صندوق القفازات السفلي بشكل كامل.

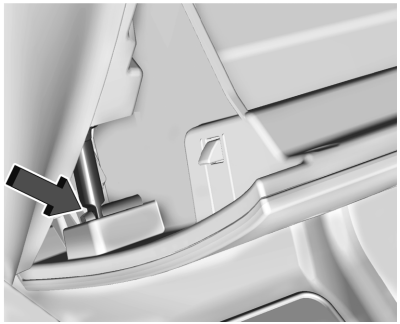

٢. اضغط على ذراع المخمد نحو اليسار حتى تحرير صندوق القفازات.

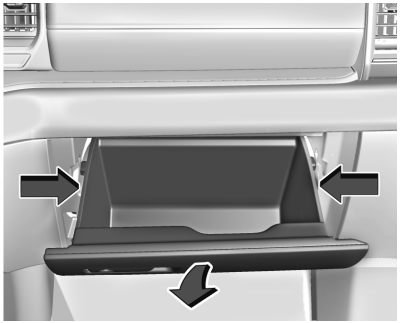

٣. اضغط على جانبي باب صندوق القفازات إلى الداخل وقم بتدوير الباب لأسفل لإزالته.



٤. اسحب الذراع الموجود على اليسار من باب الفلتر وحرّكه يسارًا ثم أزل الباب. أزل فلتر الهواء القديم.

٥. ركّب فلتر الهواء الجديد.

٦. أعد تثبيت باب الفلتر.

٧. نفّذ الخطوات بالعكس لإعادة تركيب صندوق القفازات.

استشر وكيلك إذا كنت بحاجة للمساعدة الإضافية.

الخدمة

جميع المركبات مزودة بملصق أسفل غطاء المحرك لتحديد نوعية مبرد الحرارة المستخدم في هذه المركبة. يجب عدم صيانة نظام المبرد إلا على يد فنيين مدربين ومعتمدين. لا يجب مطلقًا إصلاح أو استبدال مُبخّر تكييف الهواء بآخر من مركبة قديمة. ويجب عدم استبداله إلا بمبخر جديد لضمان التشغيل الملائم والآمن.

وأثناء الصيانة، يجب إصلاح جميع المبردات باستخدام المعدات المناسبة. إن تهوية المبردات بالتعريض المباشر للغلاف الجوي يُعد ضارًا على البيئة وقد يتسبب أيضًا في حالات سيئة نتيجة للاستنشاق أو الاحتراق أو الإصابة بلسعة الصقيع أو غيرها من العلل الصحية.

يحتاج نظام تكييف الهواء إلى صيانة دورية. راجع جدول الصيانة ⇦ ٤٠٤.

Chevrolet/GMC Silverado 1500 / Sierra/Sierra Denali 1500 Owner Manual
(GMNA-Localizing-MidEast-17382831) - 2024 - CRC - 6/23/23

القيادة والتشغيل

معلومات القيادة

القيادة بأسلوب اقتصادي أفضل في استهلاك الوقود ٢٠٥
تشتت الانتباه أثناء القيادة ٢٠٦
القيادة الوقائية ٢٠٦
التحكم في المركبة ٢٠٦
الفرامل ٢٠٦
التوجيه ٢٠٧
الاسترداد خارج الطريق ٢٠٨
فقد السيطرة ٢٠٨
القيادة خارج الطرق ٢٠٨
القيادة على طرق مبللة ٢١٣
الطرق الجبلية والتلالية ٢١٣
القيادة في الشتاء ٢١٤
إذا علقت المركبة ٢١٥
حدود حمولة المركبة ٢١٦
معلومات تحميل معدات التخييم بالشاحنات ٢٢١

البداية والتشغيل

ترويض السيارة الجديدة ٢٢٣
أوضاع الإشعال ٢٢٣
بدء تشغيل المحرك ٢٢٥
بدء/إيقاف النظام ٢٢٦
سخان المحرك (Silverado) ٢٢٧
سخان المحرك (Sierra) ٢٢٨
طاقة الملحقات المختزنة (RAP) ٢٣٠
الانتقال إلى وضع الركن (ناقل الحركة الميكانيكي) ٢٣٠
الانتقال إلى وضع الركن (ناقل الحركة الإلكتروني) ٢٣١
نقل الغيار من وضع الركن (ناقل الحركة الميكانيكي) ٢٣٢
نقل الغيار من وضع الركن (ناقل الحركة الإلكتروني) ٢٣٣
الركن على سطوح قابلة للاشتعال ٢٣٣
إدارة الوقود الفعالة ٢٣٣
الركن الممتد ٢٣٤

انبعاثات المحرك

انبعاثات المحرك ٢٣٤
تشغيل المركبة أثناء إيقافها ٢٣٥

ناقل الحركة الأوتوماتيكي

ناقل الحركة الأوتوماتيكي (ناقل الحركة الميكانيكي) ٢٣٥
ناقل الحركة الأوتوماتيكي (ناقل الحركة الإلكتروني) ٢٣٧
الوضع اليدوي (ناقل الحركة الميكانيكي) ٢٤٢
الوضع اليدوي (ناقل الحركة الإلكتروني) ٢٤٤
وضع السحب/القطر ٢٤٥

أنظمة القيادة

قيادة سيارة تعمل نظام الدفع بأربع عجلات ٢٤٦

الفرامل

تعزيز الفرامل الكهربائية ٢٥٠
نظام الفرامل المانع للانغلاق (ABS) ٢٥٠
فرامل الركن الكهربائي ٢٥١
مساعد الفرامل ٢٥٢
نظام المساعدة عند القيادة على المرتفعات (HSA) ٢٥٣

أنظمة التحكم في القيادة

التحكم في الجر/ نظام التحكم الإلكتروني في الثبات ٢٥٣
التحكم في النزول من على المرتفعات (HDC) ٢٥٦
التحكم بوضع القيادة ٢٥٧
مجموعة تروس تفاضلية محدودة المنافذ ٢٦١
قفل المحور الخلفي ٢٦١
قفل المحور الأمامي ٢٦٢

مثبت السرعة

مثبت السرعة ٢٦٣
ميزة التحكم في السرعة التلاؤمية (الكاميرا) ٢٦٥

Chevrolet/GMC Silverado 1500 / Sierra/Sierra Denali 1500 Owner Manual
(GMNA-Localizing-MidEast-17382831) - 2024 - CRC - 6/23/23

أنظمة مساعدة السائق المتقدمة
أنظمة مساعدة السائق المتقدمة ٢٧٧
أنظمة المساعدة للركن أو الرجوع للخلف ٢٧٨
كاميرا الرؤية الخلفية (RVC) ٢٧٨
نظام الرؤية المحيطية ٢٧٩
Park Assist (مساعد الركن) ٢٨٧
تنبيه وجود مشاة في الخلف ... ٢٨٨
نظام تنبيه المرور المتعارض الخلفي (RCTA) ٢٨٩
أنظمة المساعدة للقيادة ٢٨٩
نظام إنذار التصادم الأمامي ٢٩٠
فرامل الطوارئ التلقائية (AEB) ٢٩٢
نظام فرملة المشاة بالأمام (FPB) ٢٩٣
تحذير المنطقة العمياء الجانبية (SBZA) ٢٩٥
تنبيه تغيير حارة السير (LCA) ٢٩٥
Lane Keep Assist (LKA) (مساعد البقاء على المسار) ٢٩٧

الوقود
وقود الفئة العليا ٢٩٩
الوقود الموصى به (باستثناء المحرك L87 سعة ٦٫٢ لتر) ٣٠٠
الوقود الموصى به (المحرك L87 سعة ٦٫٢ لتر) ٣٠٠
الوقود الممنوع استخدامه ٣٠٠
إضافات الوقود ٣٠٠
ملء الخزان ٣٠١
ملء حاوية الوقود المتنقلة ... ٣٠٢

سحب مقطورة
معلومات عامة عن السحب ٣٠٣
طرق القيادة وإرشادات القطر ٣٠٣
سحب مقطورة ٣٠٧
تجهيزة سحب المقطورة ٣١١
التحكم في ترنح المقطورة (TSC) ٣٢١

التحويلات والمكونات الإضافية
المعدات الكهربائية الإضافية ... ٣٢٣
تحويل صندوق البيك أب إلى مقصورة الهيكل ٣٢٣

معلومات القيادة

القيادة بأسلوب اقتصادي أفضل في استهلاك الوقود

يمكن أن تؤثر عادات القيادة على المسافة التي يكفي الوقود لقطعها. فيما يلي بعض نصائح القيادة لتحقيق أفضل استهلاك اقتصادي ممكن للوقود:

- اضبط عناصر التحكم بالمناخ على درجة الحرارة المطلوبة بعد بدء تشغيل المحرك، أو أوقف تشغيلها عند عدم الحاجة إليها.
- تجنب بدء التشغيل السريع وقم بالتسارع بسلاسة.
- استخدم الفرامل بشكل تدريجي وتجنب التوقفات المفاجئة.
- تجانب تباطؤ المحرك لفترات طويلة.
- إذا كانت ظروف الطريق والطقس ملائمة، فاستخدم نظام التحكم في ثبات السرعة.
- إحرص دائماً على اتباع حدود السرعة المعلن عنها أو قم بالقيادة على سرعة أبطأ إذا كانت الظروف تقتضي ذلك.
- إحرص على نفخ إطارات المركبة بالشكل المناسب.
- قم بدمج العديد من الرحلات في رحلة واحدة.

- استبدل إطارات المركبة بأخرى تحمل نفس رقم مواصفات TPC المسبوك على جانب الإطار بالقرب من المقاس.
- اتبع الصيانة الدورية الموصى بها.

تشتت الانتباه أثناء القيادة

هناك العديد من صور تشتت الانتباه والتي قد تصرف تركيزك عن القيادة. التزم الحكم الصائب على الأمور، ولا تدع المهام الأخرى تصرف انتباهك عن الطريق. وقد سنّت العديد من الحكومات المحلية القوانين بشأن تشتت الانتباه أثناء القيادة. لذا عليك التعرف على القوانين المحلية في منطقتك.

لتجنب التشتت أثناء القيادة، ابقي عينيك على الطريق وابقي يديك على عجلة القيادة وركز انتباهك على القيادة.

- لا تستخدم الهاتف في مواقف القيادة التي تتطلب التركيز. واستخدم سماعة الأذن لإجراء المكالمات الضرورية والرد عليها.
- انتبه إلى الطريق. لا تقرأ أو تسّجل الملاحظات أو تبحث عن المعلومات على الهاتف أو غيره من الأجهزة الإلكترونية.
- اطلب من الراكب الأمامي التعامل مع المصادر المحتملة لتشتت الانتباه.
- تعرّف على ميزات المركبة قبل القيادة، مثل برمجة محطات الراديو المفضلة وضبط نظام التحكم بالمناخ وإعدادات المقاعد. وعليك برمجة جميع معلومات الرحلة في جهاز الملاحة قبل القيادة.
- لا تلتقط أي شيء سقط على الأرضية قبل التوقف بالمركبة.
- أوقف المركبة أو اركنها للاعتناء بالأطفال.
- احتفظ بالحيوانات الأليفة في حامل أو وسيلة تثبيت مناسبة.
- تجنب المحادثات المرهقة أثناء القيادة، سواءً مع أحد الركاب أو عبر الهاتف المحمول.

⚠ تحذير

قد يتسبب صرف عينيك عن الطريق لفترة طويلة أو بصفة متكررة في وقوع حادث يؤدي إلى الإصابة أو الوفاة. لذا عليك التركيز في القيادة.

انظر قسم نظام المعلومات والترفيه لمزيد من المعلومات حول استخدام هذا النظام ونظام التنقل، إذا كانت المركبة مجهزة بذلك، بما في ذلك كيفية إقران هاتف محمول واستخدامه.

القيادة الوقائية

تعني القيادة الوقائية أن تتوقع دائمًا ما هو غير متوقع. الخطوة الأولى في القيادة الوقائية هي ارتداء حزام الأمان. انظر أحزمة الأمان ⇦ ٥٧.

- افترض أن مستخدمي الطريق الأخرين (المشاة وراكبو الدراجات والسائقون الأخرون) سيتصرفون بإهمال ويرتكبون الأخطاء. توقع ما يمكن فعله وكن مستعدًا له.
- اترك مسافة كافية بين مركبتك والمركبة التي تسير أمامك.
- ركز على مهمة القيادة.

التحكم في المركبة

الفرملة والتوجيه والتسارع هي عوامل مهمة للمساعدة في السيطرة على المركبة أثناء القيادة.

الفرامل

يشتمل عمل الفرامل على وقت الإدراك ووقت الاستجابة. علمًا بأن قرار الضغط على دواسة الفرامل هو وقت الإدراك. في حين أن الإجراء الفعلي لذلك هو وقت الاستجابة.

ومتوسط وقت استجابة السائق هو ثلاثة أرباع الثانية تقريبًا. في هذه المدة، تتحرك مركبة سرعتها ١٠٠ كم/ساعة (٦٠ ميلاً/ساعة) مسافة ٢٠ مترًا (٦٦ قدمًا)، وهي مسافة قد تكون كبيرة في حالات الطوارئ.

نصائح مفيدة ينبغي وضعها في الاعتبار بشأن الفرملة:

- حافظ على مسافة كافية بين مركبتك والمركبة التي تسير أمامك.
- تجنب الفرملة الشديدة غير الضرورية.
- اضبط إيقاع حركة المركبة وفق حركة المرور.

في حالة توقف المحرك عن العمل أو حدوث عطل بالفرامل، قد يفقد الفرامل الفرملة المعززة بالطاقة. سيلزم بذل المزيد من الجهد لإيقاف المركبة. فقد تستغرق وقتًا أطول للتوقف.

التوجيه

تنبيه

لتجنب إتلاف نظام التوجيه، تجنب القيادة فوق الأرصفة أو حواجز صف المركبات أو الأشياء المماثلة بسرعات أكثر من ٣ كم / ساعة (١ ميل في الساعة). توخ الحذر عند القيادة فوق أشياء أخرى مثل (يتبع)

تنبيه (يتبع)

فواصل الحارات ومطبات السرعة. التلف الناتج عن سوء استخدام المركبة لا يكون مشمولا بضمان المركبة.

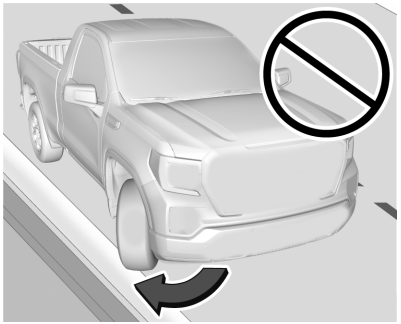

التحكم الكهربائي بالمقود

المركبة مزودة بنظام تحكم كهربائي بالمقود يعمل على تقليل الجهد المطلوب لتوجيه المركبة. لكنها لا تحتوي على سائل التوجيه الكهربائي. لا حاجة إلى الصيانة الدورية.

إذا تعرضت المركبة لخلل في النظام وفقدت التوجيه الكهربائي، فقد يتطلب الأمر بذل جهد أكبر في التوجيه. قد يتم أيضًا تقليل نظام المساعدة في التوجيه الكهربائي إذا قمت بإدارة عجلة القيادة بقدر ما يمكن أن تدور وتثبتها هناك بقوة لفترة طويلة من الوقت.

راجع الوكيل إذا كانت هناك مشكلة.

نصائح القيادة على المنحنيات

- قُد بالسرعة المناسبة عند المنحنيات.
- اخفض السرعة قبل دخول المنحنى.
- حافظ على سرعة ثابتة ومعقولة طوال المنحنى.
- انتظر حتى تخرج المركبة من المنحنى، ثم زد السرعة بالتدريج على الطريق المستقيم.

التوجيه في الطوارئ

- في بعض المواقف، قد يكون من الأفضل الالتفاف حول العائق بدلاً من الفرملة.
- يتيح الإمساك بجانبي عجلة القيادة الدوران بزاوية ١٨٠ درجة دون رفع أحد اليدين.
- يتيح نظام الفرامل المانع للانغلاق توجيه المركبة أثناء الفرملة.

الاسترداد خارج الطريق

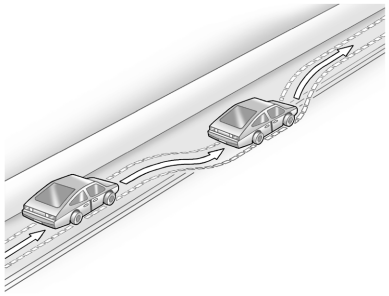

يمكن أن تسقط العجلات اليمنى للمركبة من على حافة الطريق نزولاً إلى جانب الطريق أثناء القيادة. اتبع هذه النصائح:

١. ارفع قدمك ببطء من على دواسة الوقود وإذا كان الطريق خاليًا، فوجّه المركبة بحيث تترك مسافة بينها وبين حافة الرصيف.

٢. أدر عجلة القيادة بمقدار ثمن دورة تقريبًا، حتى يلامس الإطار الأيمن الأمامي حافة الرصيف.

٣. أدر عجلة القيادة للسير بشكل مستقيم على الطريق.

فقد السيطرة

الانزلاق

هناك ثلاثة أنواع من الانزلاقات تناظر أنظمة التحكم الثلاثة في المركبة:

- انزلاق الفرملة - العجلات لا تدور.
- انزلاق التوجيه أو الانعطاف - تتسبب السرعة الزائدة أو التوجيه العنيف على المنحنيات في انزلاق الإطارات وفقد قوة الانعطاف.
- انزلاق التسارع - يتسبب الضغط الزائد على دواسة الوقود في دوران عجلات الدفع حول محورها.

تساعد الفرامل المانعة للانغلاق في تجنب الانزلاق عند الفرملة فقط.

يقوم السائقون الذي يقودون بأسلوب وقائي بتجنب معظم الانزلاقات عن طريق اتخاذ العناية المعقولة وفقًا للظروف الحالية، وعدم تجاوز هذه الظروف. لكن دائمًا ما يمكن أن تحدث انزلاقات.

إذا بدأت المركبة في الانزلاق، فاتبع الاقتراحات التالية:

- ارفع قدمك بالتدريج عن دواسة الوقود، ووجّه المركبة في الاتجاه المطلوب. قد تستقيم المركبة، ولكن إذا انزلقت مرة أخرى من الانزلاق الزائد، فاستعد لتصحيح انزلاق آخر في حالة حدوثه.
- اخفض السرعة واضبط القيادة تبعًا لظروف الطقس. قد تزيد المسافة المطلوبة للتوقف وتتأثر السيطرة على المركبة عند انخفاض قوة الجر بفعل الماء أو الثلج أو الجليد أو الحصى، أو غيرها من المواد على الطريق. تعلم الانتباه إلى العلامات التحذيرية، مثل وجود كمية كافية من الماء أو الثلج أو الجليد المتراكم على الطريق بما يكفي لجعل السطح لامعًا، وقم بإبطاء السرعة إذا كانت لديك أي شكوك.
- حاول تجنب التوجيه أو التسارع أو الفرملة بصورة مفاجئة، بما في ذلك خفض سرعة المركبة من خلال نقل الغيار إلى الترس الأدنى. يمكن أن تتسبب أي تغيرات مفاجئة في انزلاق الإطارات.

القيادة خارج الطرق

يمكن استخدام مركبات نظام الدفع بأربع عجلات للقيادة خارج الطرق. يجب ألا تتم قيادة المركبات غير المجهزة بنظام الدفع بأربع عجلات والمركبات غير المجهزة بإطارات نظام السير لكل الطرقات (AT) أو بإطارات نظام القيادة خارج الطرق (OOR) على الطرق الوعرة، إلا على سطح مستوٍ ومتماسك. لمعلومات الاتصال الخاصة بإطارات التجهيز القياسي، راجع دليل الصيانة.

يعتبر التحكم في السرعة أحد أفضل الطرق للقيادة الناجحة خارج الطرق.

⚠ تحذير

أثناء القيادة خارج الطرق، قد يؤدي الانتفاض والتغييرات السريعة في اتجاه القيادة إلى اندفاعك بسهولة من موضعك. ويمكن أن يؤدي هذا إلى فقد التحكم وحدوث تصادم. ولذا، ينبغي عليك وكذلك على الركاب ربط أحزمة الأمان دائمًا.

قبل القيادة خارج الطرق

- احرص على إجراء جميع أعمال الصيانة والخدمة اللازمة.
- يجب تعبئة المركبة بالوقود، وملء مستويات السوائل، وفحص ضغط النفخ في جميع الإطارات، بما في ذلك الإطار الاحتياطي، إن وُجد.
- احرص على قراءة جميع المعلومات المتعلقة بمركبات نظام الدفع بأربع عجلات الواردة في هذا الدليل.
- قم بإزالة أي حارفات هواء تحت جسم المركبة، إذا كانت المركبة مجهزة بذلك. أعد إرفاق حارفات الهواء بعد القيادة خارج الطرق.
- ينبغي التعرف على القوانين المحلية التي تنطبق على القيادة خارج الطرق.

للحصول على المزيد من الخلوص الأرضي إذا لزم الأمر، قد يكون من الضروري إزالة مصدّ الهواء السفلي للواجهة الأمامية، إذا تم تجهيز المركبة بذلك. ولكن، القيادة بدون اسبويلر أمامي تقلل اقتصادية الوقود.

تنبيه

قد يؤدي تشغيل المركبة لفترات طويلة بدون تركيب مصدّ الهواء السفلي للواجهة الأمامية إلى تدفق الهواء إلى المحرك بشكل غير مناسب. لذلك قم بإعادة توصيل مصدّ الهواء السفلي للواجهة الأمامية بعد القيادة خارج الطرق.

تحميل المركبة عند القيادة خارج الطرق

⚠ تحذير

- فالحمولة غير المثبّتة على أرضية التحميل قد تتطاير في أرجاء المركبة عند القيادة على أرض وعرة. وقد تصيبك الأشياء المتطايرة أو تصيب الركاب. فاحرص على تثبيت الحمولة بإحكام.

(يتبع)

تحذير (يتبع)

- احتفظ بالحمولة في منطقة الحمولة على أن تكون في الأمام ومنخفضة قدر الإمكان. ينبغي أن تكون أثقل الأشياء على الأرضية، أمام المحور الخلفي.
- يعمل وضع الأحمال الثقيلة على السقف على رفع مركز ثقل المركبة، مما يجعلها أكثر عرضة للانقلاب. وقد تتعرض لإصابة خطيرة أو مميتة إذا انقلبت المركبة. ضع الأحمال الثقيلة في منطقة الحمولة، وليس على السقف.

للحصول على مزيد من المعلومات حول تحميل المركبة، راجع حدود حمولة المركبة ⇦ ٢١٦ وإطارات ⇦ ٣٦٥.

مخاوف التأثير في البيئة

- احرص دائمًا على استخدام الدروب والطرق المتماسكة، والمناطق المخصصة للقيادة الترفيهية للعامة خارج الطرق، وكذلك اتباع جميع القواعد التنظيمية المعلنة.
- ينبغي ألا تلحق الضرر بالشجيرات أو الزهور أو الأشجار أو الأعشاب، وأيضًا ألا تعبث بالحياة البرية.

- لا تركن المركبة على سطوح قابل للاشتعال. انظر الركن على سطوح قابلة للاشتعال ⇦ ٢٣٣.

القيادة على المرتفعات

وتتطلب القيادة بأمان على المرتفعات حكمًا سديدًا وفهمًا لما وما لا تستطيع المركبة القيام به.

⚠ تحذير

إن العديد من المرتفعات هي شديدة الانحدار و لا يمكن أن تتجاوزها أية مركبة. ويمكن للقيادة صعودًا على المرتفعات أن تتسبب في تعطل المركبة. أما القيادة نزولاً من على المرتفعات فقد تسبب فقدان السيطرة. وكذلك، يمكن أن تتسبب القيادة عبر المرتفعات في انقلاب المركبة. وقد تتعرض لإصابة بالغة أو للوفاة. ومن ثم، لا تقد المركبة على المرتفعات.

قبل القيادة على أحد المرتفعات، يجب تقييم شدة الانحدار والجر والعوائق التي قد تواجهها. إذا تعذرت رؤية الطريق من أمامك، فاخرج من المركبة وترجل على المرتفع قبل متابعة القيادة.

عند القيادة على المرتفعات:

- قُد على سرعة منخفضة وأمسك بعجلة القيادة جيدًا.
- حافظ على القيادة بسرعة بطيئة.
- قُد المركبة صعودًا لأعلى المرتفع أو نزولاً لأسفله بصورة مستقيمة، إن أمكن.
- أبطئ من السرعة عند الاقتراب من قمة المرتفع.

⚠ تحذير

قد تتسبب القيادة نحو قمة المرتفع بسرعة عالية في وقوع تصادم. فقد تكون هناك هاوية أو حافة أو جرف أو حتى مركبة أخرى. وقد تتعرض لإصابة بالغة أو الوفاة. مع الاقتراب من قمة مرتفع، خفف السرعة وابق متيقظًا.

- استخدم المصابيح الرئيسية حتى أثناء النهار لجعل المركبة أكثر وضوحًا للمركبات الأخرى.
- تجنب المنعطفات التي تؤدي بالمركبة إلى التدحرج من على المرتفع. تلقى القيادة عبر منحدر بمزيد من الوزن على العجلات المواجهة لأسفل المرتفع، مما قد يتسبب في انزلاق المركبة نحو أسفل المرتفع أو انقلابها.
- قد يتسبب الحصى المفتت أو البقاع الطينية أو حتى العشب المبتل في انزلاق الإطارات باتجاه الجوانب، ومن ثم نحو أسفل المرتفع. إذا انزلقت السيارة بشكل جانبي، فقد تصطدم بشيء ما وربما تنقلب.
- قد تزيد العوائق غير الظاهرة من خطورة ميل المنحدر. عند الوطء فوق صخرة عند صعود المرتفع، أو إذا سقطت عجلات المركبة في أخدود أو منخفض عند النزول من عليه، فقد تميل المركبة بدرجة أكبر.
- إذا كان من الضروري القيادة على أحد المنحدرات، وبدأت المركبة في الانزلاق، فقم بالنزول. يفترض أن يساعد ذلك في توجيه المركبة في خط مستقيم ومنع الانزلاق الجانبي.
- إياك أن تسير إلى الأمام أو إلى الخلف عند النزول إلى أسفل المرتفع وصندوق التروس أو علبة النقل في الوضع N (محايد). حيث يمكن أن ترتفع درجة حرارة الفرامل بصورة مفرطة مما يترتب عليه فقد السيطرة.
- عند القيادة نزولاً من على مرتفع، فحافظ على توجه المركبة بصورة مستقيمة نحو الأسفل. ومن ثم، يجب القيادة على سرعة منخفضة لأن المحرك سيعمل مع الفرامل لإبطاء حركة المركبة وسيساعد على إبقاء المركبة ضمن نطاق السيطرة.

⚠ تحذير

إذا كانت المركبة تحتوي على علبة نقل أتوماتيكي ذات سرعتين، يمكن أن يتسبب نقل علبة النقل إلى الوضع N (محايد) إلى انقلاب مركبتك حتى إذا كان صندوق التروس في وضع P (الركن). وهذا يرجع إلى تجاهل الوضع N (محايد) في علبة النقل لعملية النقل. وقد تتعرض أنت أو شخص آخر للإصابة. في حالة ترك المركبة، اضبط فرامل الركن، وانقل صندوق التروس إلى الوضع P (الركن). انقل علبة النقل إلى أي وضع باستثناء الوضع N (محايد).

⚠ تحذير

قد يتسبب الضغط بعنف على الفرامل أثناء هبوط مرتفع في زيادة سخونة الفرامل وتلاشي تأثيرها. ويمكن أن يسبب ذلك فقد السيطرة، مع تعريضك أنت أو غيرك للإصابات أو للوفاة. اضغط على الفرامل برفق أثناء هبوط مرتفع، واستخدم سرعة منخفضة للتحكم في سرعة المركبة.

في حالة اكتشاف ضعف أداء الفرامل، يتم عرض رسالة تحذيرية في مركز معلومات السائق. اضبط استخدام دواسة الفرامل وقم بالتبديل إلى ترس ناقل حركة أقل لتقليل الفرملة.

في حالة استمرار حالة ضعف أداء الفرامل بشكل حاد، يتم عرض رسائل تحذيرية إضافية في مركز معلومات السائق. سيضيء المصباح التحذيري لنظام الفرامل، وقد يتم تحديد سرعة المركبة. انظر مصباح تحذير نظام الفرامل ⇦ ١٢٨.

في حال تعطلت المركبة على مرتفع:

١. قم بالضغط على الفرامل لإيقاف المركبة، ثم تعشيق فرامل الركن بعد ذلك.

٢. تحول إلى الوضع P (الركن) ثم أعد تشغيل المحرك.

- إذا كنت تقود صعودًا على أحد المرتفعات ثم تعطلت المركبة، فتحول إلى الوضع R (الرجوع)، وقم بتحرير فرامل الركن، وعد أدراجك بصورة مستقيمة نزولاً إلى أسفل.
- إياك أن تحاول الاستدارة بالمركبة. إذا كان المرتفع منحدرًا بصورة كافية لإيقاف محرك المركبة، فذلك يعني أنه منحدر بصورة كافية للتسبب في انقلاب المركبة.
- إذا تعذر الوصول إلى قمة المرتفع، فتراجع نحو أسفل المرتفع مباشرة.
- إياك أن تنزل إلى أسفل المرتفع عند تعشيق الوضع N (المحايد) مستخدمًا الفرامل فحسب. يمكن أن تتدحرج المركبة إلى الخلف بسرعة مما يترتب عليه فقد السيطرة.
- إذا كنت تقود نزولاً من على أحد المرتفعات ثم تعطلت المركبة، فتحول إلى سرعة أقل، وقم بتحرير فرامل الركن، وقد بصورة مستقيمة نزولاً إلى أسفل.

٣. إذا تعذرت إعادة تشغيل المركبة بعد تعطلها، فقم بالضغط على فرامل الركن، والتحول إلى الوضع P (الركن)، وإيقاف تشغيل المركبة.

٣.١. غادر المركبة واطلب المساعدة.

٣.٢. ابتعد عن الطريق الذي تسير فيه المركبة في حال تدحرجت لأسفل.

⚠ تحذير

إن الخروج من المركبة أثناء النزول من على المرتفع وعند توقفها على أحد المنحدرات يعد أمرًا خطيرًا. فإذا انقلبت المركبة، فقد تسحقك أو تقتلك. ومن ثم،

(يتبع)

تحذير (يتبع)

احرص على الخروج دائمًا من الجانب المواجه لأعلى المرتفع من المركبة، وتجنب مسار المركبة في حال تدحرجها.

القيادة في الطين أو الرمال أو الجليد أو الثلج

استخدم سرعة منخفضة عند القيادة في الطين – فكلما كان الطين أعمق، توجب خفض السرعة. يجب الحفاظ على المركبة متحركة لتجنب غرزها.

يتغير الجر عند السير على الرمال. في الرمال الرخوة، كما هو الحال على الشواطئ أو الكثبان الرملية، تكون الإطارات عرضة للغرز في الرمال. ويؤثر هذا على التوجيه والتسارع والفرامل. قد بسرعة منخفضة وتجنب الانعطافات الحادة والمناورات المفاجئة.

يتم تقليل الجر على الثلوج والجليد الكثيف؛ حيث إنه من السهل فقد السيطرة. ولذا، قم بخفض سرعة المركبة عند القيادة على الثلوج والجليد الكثيف.

⚠ تحذير

قد تكون القيادة خطرة على البحيرات والبرك والأنهار المتجمدة. تتباين أحوال الجليد بصورة كبيرة، ويمكن أن تقع

(يتبع)

تحذير (يتبع)

المركبة خلال الجليد؛ مما يعرضك أنت والركاب لخطر الغرق. قُد المركبة على الأسطح الآمنة فقط.

القيادة في المياه

⚠ تحذير

يمكن أن تكون القيادة خلال المياه المندفعة أمرًا خطيرًا. فقد تجرف المياه العميقة المركبة لتسقط في المياه، وقد تغرق أنت والركاب. وإذا كانت المياه ضحلة فحسب، فيمكن أن تخلخل الأرض من تحت إطارات مركبتك. وهنا، يمكن فقد الجر، وتتدحرج المركبة. لا تقُد خلال المياه المندفعة.

تنبيه

لا تقد المركبة عبر المياه الراكدة إذا كانت عميقة بما فيه الكفاية لتغطية جزوع العجلات أو محاورها أو أنبوب العادم. قد تُتلف المياه العميقة المحور وأجزاء المركبة الأخرى.

إذا لم تكن المياه الراكدة بالغة العمق، فيمكنك القيادة خلالها ببطئ. في السرعات الأكبر قد يدخل الماء إلى المحرك ويسبب حدوث عطل. قد يحدث العطل في حالة غمر أنبوب العادم بالماء. لا توقف الإشعال أثناء القيادة في الماء. فلن تتمكن من تشغيل المحرك إذا كان أنبوب العادم مغمورًا بالماء. عند القيادة خلال المياه، تذكر أنه عند ابتلال الفرامل، قد تزداد مسافة الفرملة. راجع "القيادة على طرق مبللة" لاحقًا في هذا القسم.

بعد القيادة في الطرق الوعرة

انزع أية أجمة أو حطام يكون قد علق بهيكل المركبة السفلي أو الشاسيه أو أسفل غطاء المحرك. فقد تتحول هذه التراكمات إلى خطر باندلاع حريق. أعد تركيب حارفة هواء الجزء السفلي للمركبة والحاجز الهوائي في حالة إزالته.

بعد التشغيل في الطين أو الرمال، اطلب تنظيف بطانات الفرامل وفحصها. فقد تتسبب هذه المواد في اكتساء الفرامل بطبقة مصقولة أو عملها بشكل غير منتظم. افحص بنية الهيكل وسلسلة التدوير والتوجيه والتعليق والعجلات والإطارات ونظام العادم للتأكد من عدم وجود تلفيات، وافحص خطوط الوقود ونظام التبريد للتأكد من عدم وجود أي تسرب.

هناك ضرورة لإجراء المزيد من خدمات الصيانة المتكررة. راجع جدول الصيانة ⇦ ٤٠٤.

القيادة على طرق مبللة

يمكن أن تتسبب الأمطار والطرق المبللة في التقليل من قوة السحب للمركبة وبالتالي التأثير على قدرتها على التوقف والتسارع. احرص دائمًا على القيادة بسرعة أبطأ في هذه الأنواع من ظروف القيادة وتجنب القيادة عبر البرك الموحلة الكبيرة أو المياه العميقة الثابتة أو المتدفقة.

⚠ تحذير

يمكن أن يتسبب بلل الفرامل في وقوع التصادمات. وقد لا تعمل بالشكل الملائم عند التوقفات السريعة مما يمكن أن يتسبب في السحب على جانب واحد. كما يمكن أن تفقد السيطرة على المركبة.

وبعد القيادة عبر برك مياه موحلة كبيرة أو بعد غسل السيارة/المركبة، اضغط بخفة على دواسة الفرامل حتى تعمل بالشكل الطبيعي.

يؤدي الماء المتدفق أو المندفع إلى قوى شديدة. يمكن أن تتسبب القيادة عبر الماء المتدفق في التأثير على المركبة. وفي حال حدوث ذلك، يمكن أن يغمرك الماء أنت والركاب الآخرين. لا تتجاهل تحذيرات الشرطة وكن حذرًا جدًا عند القيادة عبر الماء المتدفق.

الانزلاق فوق الماء

يُعتبر الانزلاق فوق الماء أمرًا خطيرًا. ويمكن أن يتراكم الماء تحت إطارات المركبة بحيث تسير فوق الماء بالفعل. وهو ما يمكن أن يحدث إذا كان الطريق مبتلًا بالقدر الكافي وكنت تسير بالسرعة الكافية. إذا كانت المركبة تنزلق فوق الماء فعندئذ يكون تلامس عجلات المركبة مع الطريق قليلًا أو غير موجودًا.

لا توجد قواعد ثابتة بخصوص الانزلاق فوق الماء. وأفضل نصيحة في هذا الخصوص هي أن تبطئ السرعة إذا كان الطريق مبللًا.

نصائح أخرى بخصوص الطقس الممطر

بالإضافة إلى إبطاء السرعة، تشمل النصائح الأخرى فيما يتعلق بالقيادة في طقس رطب ما يلي:

- اسمح بوجود مسافة اتباع إضافية.
- قم بالمرور بحرص.
- إحرص على بقاء أجهزة مسح الزجاج الأمامي في حالة جيدة.
- إحرص على ملء خزان سائل مغسلة الزجاج الأمامي.
- إحرص على استخدام إطارات جيدة ذات عمق مناسب للإطار الخارجي. انظر إطارات ⇦ ٣٦٥.
- أوقف تشغيل مثبت السرعة.

الطرق الجبلية والتلالية

تختلف القيادة على التلال شديدة الانحدار أو عبر الجبال عن القيادة على تضاريس مسطحة أو متموجة. تشمل النصائح:

- احرص على الصيانة المنتظمة للمركبة وبقائها في حالة جيدة.
- تحقق من جميع مستويات السوائل والفرامل والإطارات ونظام التبريد.
- انقل إلى غيار أدنى عند القيادة هبوطًا على المرتفعات المنحدرة أو الطويلة.

⚠ تحذير

يمكن أن يؤدي استخدام الفرامل لإبطاء المركبة على منحدر طويل إلى تسخين الفرامل وإنقاص أداء الفرامل وقد يتم فقدان الفرملة. قم بنقل صندوق التروس إلى ترس أقل لتسمح للمحرك بمساعدة الفرامل على طريق نازل وشديد الانحدار.

⚠ تحذير

ومن الخطورة بمكان نزول منحدر التل على الوضع N (محايد) أو مع ضبط مفتاح الإشعال على وضع إيقاف التشغيل. يمكن أن يؤدي هذا إلى

(يتبع)

تحذير (يتبع)

تسخين الفرامل وفقدان المساعدة في التوجيه. احرص دائمًا على تشغيل المحرك وتعشيق المركبة على أحد التروس المناسبة.

- القيادة بسرعات لا تؤدي إلى انحراف السيارة عن الحارة التي تتواجد بها. عدم الانحراف بالعرض وعدم عبور الخط الأوسط.
- انتبه أثناء القيادة على قمم المرتفعات؛ فقد يوجد عائق في الحارة التي تسير بها (على سبيل المثال، سيارة متعطلة أو حادث تحطم).
- انتبه إلى لافتات الطريق الخاصة (منطقة صخور متساقطة، أو طرق منعطفة، أو منحدرات طويلة، أو مناطق المرور أو ممنوع المرور) وقم باتخاذ الإجراءات المناسبة.

القيادة في الشتاء

القيادة على الجليد أو الثلوج

تنبيه

قبل البدء بالقيادة وبغية تجنّب إلحاق الضرر بالعجلات ومكوّنات الفرامل، قم دائمًا بإزالة الثلج والجليد من داخل العجلات وتحت المركبة.

الجليد أو الثلج المتراكم بين الإطارات والطريق يؤدي إلى تقليل قوة التماسك أو الالتصاق بالأرض، وبالتالي كن على حذر أثناء القيادة. يمكن أن يتكون الجليد المبتل عند درجة برودة ٠ مئوية (٣٢ فهرنهايت) عندما يبدأ المطر الجليدي في الهطول. تجنب القيادة على الجليد المبتل أو عند هطول الأمطار الجليدية حتى تتم معالجة الطرق.

للقيادة على الطرق المنزلقة:

- لا تضغط بقوة على دواسة التسارع. فالضغط بقوة على دواسة التسارع يؤدي إلى دوران العجلات حول محورها، وبالتالي تفقد العجلات تماسكها بالأرض.
- قم بتشغيل نظام التحكم في الجر. انظر التحكم في الجر/ نظام التحكم الإلكتروني في الثبات ⇦ ٢٥٣.
- يعمل نظام الفرامل المانع للانغلاق (ABS) على تحسين ثبات السيارة في التوقفات القوية، ولكن يجب الضغط على الفرامل بصورة أسرع مما هو عليه الحال على الطرق الجافة. انظر نظام الفرامل المانع للانغلاق (ABS) ⇦ ٢٥٠.
- اترك مسافة أكبر بينك وبين السيارة التي أمامك، وانتبه للمناطق المنزلقة من الطريق. يمكن أن تتكون البقع الثلجية حتى على الطرق الخالية في المناطق المظللة. كما يمكن أن يظل سطح المنحنى أو الجسر مُغطى بالثلوج حتى عندما تصبح الطرق المحيطة خالية. تجنب مناورات التوجيه المفاجئة والفرملة أثناء السير على الثلوج.
- أوقف تشغيل مثبت السرعة.

وضع الطقس البارد

في درجات الحرارة المنخفضة جدًا، قد تظهر رسالة الطقس البارد في مركز معلومات السائق (DIC). قد تعمل سرعة المحرك وأنماط ناقل الحركة وسرعة مروحة المقصورة بشكل مختلف لتمكين المركبة من التسخين بشكل أسرع. يمكنك تجاوز سرعة مروحة المقصورة يدويًا في وضع الطقس البارد.

ظروف العواصف الثلجية

أوقف المركبة في مكان آمن وأصدر إشارة لطلب المساعدة. إبقى في المركبة ما لم تكن هناك مساعدة قريبة. للحصول على المساعدة وتأمين كل فرد في المركبة:

- قم بإضاءة مؤشرات التحذير من الخطر.
- اربط قطعة قماش حمراء على إحدى المرايا الخارجية.

⚠ تحذير

يمكن أن يتسبب الثلج في احتباس عادم المحرك تحت المركبة. وهو ما قد يتسبب في تسرب غازات العادم إلى الداخل. يحتوي عادم المحرك على غاز أول أكسيد الكربون (CO) عديم اللون والرائحة. وقد يسبب فقدان الوعي أو الموت.

إذا علقت السيارة بالثلوج:

- نظف الجليد الموجود أسفل السيارة، وخاصةً الموجود عند أنبوب العادم.
- افتح النافذة بمقدار ٥ سم (بوصتين) تقريبًا على جانب السيارة غير المواجه للرياح بحيث يمكن أن يدخل الهواء المتجدد إلى داخل السيارة.

(يتبع)

تحذير (يتبع)

- افتح فتحات الهواء الموجودة على لوحة التحكم أو تحتها بشكل كامل.
- اضبط نظام التحكم بالمناخ على إعداد تدوير الهواء داخل السيارة، واضبط سرعة المروحة على أعلى إعداد لها. راجع "أنظمة التحكم بالمناخ."

لمزيد من المعلومات عن CO، راجع انبعاثات المحرك ⇦ ٢٣٤.

لتوفير الوقود، قم بتشغيل المحرك لفترات قصيرة لإحماء السيارة ثم أوقف تشغيل المحرك وأغلق النافذة بصورة جزئية. تساعد الحركة أيضًا في الحفاظ على الإحساس بالدفء.

وإذا كانت المساعدة ستستغرق بعض الوقت للوصول، فعند تشغيل المحرك اضغط قليلاً على دواسة الوقود حتى يعمل المحرك بسرعة أكبر من سرعة التباطؤ. يساعد ذلك في الحفاظ على شحن البطارية لإعادة تشغيل المركبة ولإعطاء الإشارات بالمصابيح الأمامية لطلب المساعدة. قم بإجراء ذلك بأقل قدر ممكن للحفاظ على الوقود.

إذا علقت المركبة

قم بتدوير العجلات حول محورها ببطء وبحذر لتحرير العجلة إذا كانت عالقة في الرمل أو الطين أو الجليد أو الثلج. انظر "أرجحة المركبة لتحريرها" لاحقًا في هذا القسم.

في حالة التجهيز، قد يتم قفل المحاور الأمامية والخلفية لتحسين الجر. راجع قفل المحور الأمامي ⇦ ٢٦٢ و قفل المحور الخلفي ⇦ ٢٦١.

يمكن لنظام التحكم في الجر/نظام التحكم الإلكتروني في الثبات غالبًا المساعدة في تحرير مركبة عالقة. انظر التحكم في الجر/نظام التحكم الإلكتروني في الثبات ⇦ ٢٥٣. إذا لم تتمكن من تحرير المركبة باستخدام TC/ESC، فراجع "أرجحة المركبة لتحريرها" لاحقًا.

⚠ تحذير

إذا كانت إطارات المركبة تدور حول محورها بسرعة عالية، فيمكن أن تنفجر، ويمكن أن تتعرض أنت والآخرون للإصابة. يمكن أن تسخن المركبة، مما يتسبب في اشتعال حجيرة المحرك أو في أية أضرار أخرى. أدِر العجلات بأقل سرعة ممكنه وتجنب زيادة السرعة عن ٥٦ كم/سا (٣٥ ميلاً/سا).

لمزيد من المعلومات عن استخدام سلاسل الإطار في المركبة، راجع سلاسل الإطار ⇦ ٣٧٦.

أرجحة المركبة لإخراجها من عائق

تنبيه

لا تقم بتثبيت عجلة القيادة على وضع الدوران الكامل لمدة أطول من ١٥ ثانية و/أو عند معدل مرتفع لعدد الدورات في الدقيقة. يمكن أن يتسبب ذلك في إتلاف نظام التوجيه المعزز، بالإضافة إلى إمكانية فقدان مساعدة التوجيه المعزز.

أدر عجلة القيادة يسارًا ويمينًا لإخلاء المنطقة المحيطة بالعجلات الأمامية. ثم تأكد من توجيه العجلات إلى الأمام مباشرة. بالنسبة لمركبات الدفع الرباعي، قم بالتبديل إلى وضع الدفع الرباعي المرتفع. قم بإيقاف تشغيل نظام التحكم في الجر (TCS). انتقل ذهابًا وإيابًا بين الوضع R (الرجوع للخلف) وأحد تروس الحركة الأمامية، مع تدويم العجلات بأقل قدر ممكن. ولمنع تآكل ناقل الحركة، انتظر حتى تتوقف العجلات عن الدوران حول محورها قبل تبديل السرعات. عند دوران العجلات ببطء حول محورها في الاتجاهين الأمامي والخلفي يتسبب ذلك في حركة متأرجحة يمكن أن تحُرر المركبة. إذا لم يساعد ذلك على إخراج المركبة بعد بعض المحاولات فقد تحتاج إلى سحبها. انظر نقل مركبة معطلة ⇦ ٣٩١. يمكن استخدام خطافات السحب، إن وجدت.

خطافات السحب

⚠ تحذير

لا تسحب خطافات السحب من الجانب مطلقًا. فقد تنكسر الخطافات وتصاب أنت والآخرون. عند استخدام خطافات السحب، احرص دائمًا على سحب السيارة من الجزء الأمامي.

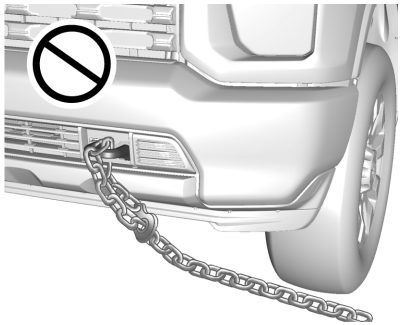

تنبيه

لا تستخدم خطافات السحب مطلقًا لقطر مركبة أخرى. قد تتعرض السيارة للتلف ولن يغطي ضمان السيارة الإصلاحات الناتجة عن ذلك.

إذا كانت مجهزة، توجد خطافات للسحب في مقدمة المركبة. استخدم هذه الخطافات إذا علقت المركبة خارج الطريق وكانت بحاجة للسحب من مكان ما حتى تتمكن من متابعة القيادة.

حدود حمولة المركبة

من المهم جدًا معرفة الحمولة التي يمكن أن تتحملها المركبة. يُطلق على هذا الوزن وزن استيعاب المركبة وهو يشمل وزن جميع الركاب والحمولة وجميع الخيارات غير المثبتة في المصنع. يوجد ملصقان على المركبة قد يوضحان الوزن الذي صُممت لحمله؛ وهما ملصق معلومات الإطارات والحمولة وملصق الاعتماد/الإطارات.

⚠ تحذير

لا تقم بتحميل المركبة بأية أحمال أكبر من نسبة الوزن الكلي للمركبة (GVWR)، أو الحد الأقصى لنسبة الوزن الكلي للمحور (GAWR) الأمامي أو الخلفي. ويمكن أن يتسبب ذلك في تعطل الأنظمة وتغيير أسلوب معالجة المركبة. مما قد يؤدي إلى فقد السيطرة على المركبة ووقوع تصادم. قد تؤدي زيادة الحمولة إلى تقليل أداء التوقف وتلف الإطارات وتقصير عمر المركبة.

ملصق معلومات الإطارات والحمولة

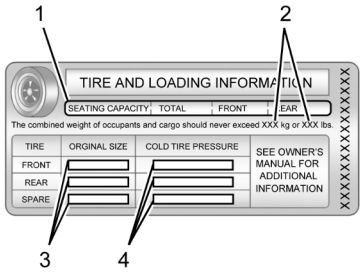

مثال على الملصق

يوجد ملصق لمعلومات الإطارات والحمولة خاص بالمركبة مُثبت على الدعامة الوسطى (الدعامة ب). يوضح ملصق معلومات الإطارات والحمولة عدد المقاعد المخصصة للركاب (١) والحد الأقصى لوزن استيعاب المركبة (٢) بالكيلوغرام والرطل.

ويوضح ملصق معلومات الإطارات والحمولة أيضًا مقاس إطارات المعدات الأصلية (٣) ومستويات الضغط الموصى بها لنفخ الإطارات على البارد (٤). لمزيد من المعلومات عن الإطارات والنفخ، راجع إطارات ⇦ ٣٦٥ و ضغط الإطارات ⇦ ٣٦٧.

توجد أيضًا معلومات مهمة عن الحمولة في ملصق اعتماد/إطارات المركبة. وقد توضح لك تقدير الوزن الإجمالي للسيارة (GVWR) وتقدير الوزن الإجمالي للمحور (GAWR) بالنسبة للمحور الأمامي والخلفي. راجع "ملصق الاعتماد/الإطارات" لاحقًا في هذا القسم.

خطوات تحديد حد الحمل الصحيح

١. ابحث عن عبارة "The combined weight of occupants and cargo should never exceed XXX kg or XXX lbs" (الوزن المجمع للركاب والحمولة يجب ألا يزيد عن XXX كغم أو XXX رطل) في ملصق إعلان السيارة.

٢. حدد الوزن المجمع للسائق والركاب الذين سيركبون المركبة.

٣. قم بطرح الوزن المجمع للسائق والركاب من XXX كغم أو XXX رطل.

٤. الرقم الناتج يساوي المقدار المتاح للحمولة وسعة حمل الحقائب. فعلى سبيل المثال، إذا كان المقدار "XXX" يساوي ١٤٠٠ رطل وهناك خمسة ركاب بوزن ١٥٠ رطلًا في المركبة، عندئذ يصبح مقدار الحمولة المتاحة وسعة حمل الحقائب ٦٥٠ رطلًا (١٤٠٠ - ٧٥٠ (٥ × ١٥٠) = ٦٥٠ رطلًا.)

٥. قم بتحديد الوزن المجمع للحقائب والحمولة الجاري تحميلها على المركبة. وهذا الوزن قد لا يزيد بشكل آمن عن الحمولة وسعة حمل الحقائب المحسوبة في الخطوة ٤.

٦. إذا كانت سيارتك ستُستخدم في سحب مقطورة، سوف يتم إضافة الحمل الذي تحمله المقطورة إلى السيارة. ارجع إلى هذا الدليل لتحديد كيف يُقلل ذلك من الحمولة وسعة حمل الحقائب المتاحة لمركبتك.

راجع سحب مقطورة ⇦ ٣٠٧ للاطلاع على معلومات مهمة عن سحب المقطورة وقواعد سلامة السحب ونصائح خاصة بسحب المقطورة.

إذا تم تثبيت ملحقات ما بعد البيع على السيارة، على سبيل المثال حامل على السطح، فتأكد من إضافة وزن جميع الملحقات المثبتة إلى الوزن المجمع للأمتعة والحمولة.

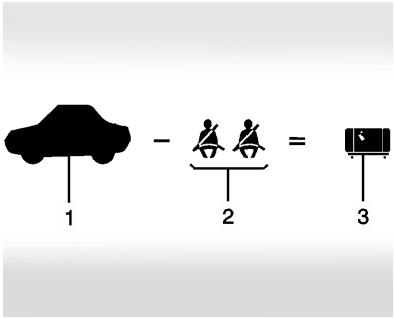

مثال ١

١. وزن سعة المركبة بالنسبة للمثال الأول = ٤٥٣ كغم (١٠٠٠ رطل)

ثم اطرح وزن الملحق، على سبيل المثال صندوق الحمولة على السطح = ١٥٫٨ كغم (٣٥ رطل)

٢. اطرح وزن الركاب @ ٦٨ كغم (١٥٠ رطلا) × ٢ = ١٣٦ كغم (٣٠٠ رطل)

٣. السعة المتبقية المتاحة لوزن الحمولة = ٣٠١٫٢ كغم (٦٦٥ رطل)

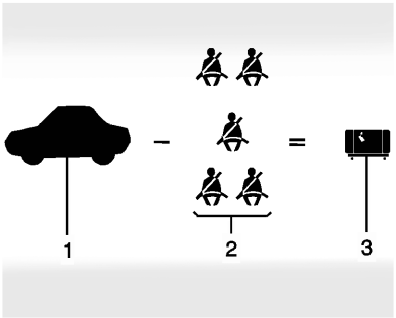

مثال ٢

١. وزن سعة المركبة بالنسبة للمثال الثاني = ٤٥٣ كغم (١٠٠٠ رطل)

ثم اطرح وزن الملحق، على سبيل المثال صندوق الحمولة على السطح = ١٨٫١ كغم (40 رطل)

٢. اطرح وزن الركاب @ ٦٨ كغم (١٥٠ رطلا) × ٥ = ٣٤٠ كغم (٧٥٠ رطل)

٣. السعة المتبقية المتاحة لوزن الحمولة = ٩٤٫٩ كغم (٢١٠ رطل)

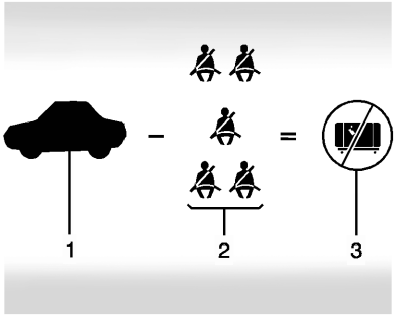

مثال ٣

١. وزن سعة المركبة بالنسبة للمثال الثالث = ٤٥٣ كغم (١٠٠٠ رطل)
٢. اطرح وزن الركاب @ ٩١ كغم (٢٠٠ رطلا) × ٥ = ٤٥٣ كغم (١٠٠٠ رطل)
٣. وزن الحمولة المتاح = ٠ كغم (٠ رطل)

راجع ملصق معلومات الحمولة والإطارات للاطلاع على معلومات محددة عن وزن سعة مركبتك وأماكن الجلوس. لا يجب أن يزيد الوزن المجمع للسائق والركاب والملحقات والحمولة عن وزن سعة المركبة.

ملصق شهادة الاعتماد/الإطارات

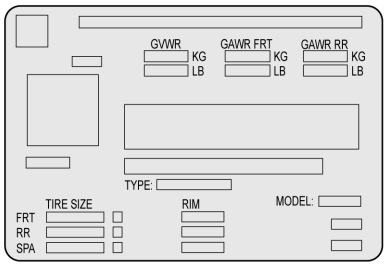

مثال على الملصق

يوجد ملصق للشهادة/الإطارات خاص بالمركبة مُثبت على الدعامة الوسطى (الدعامة ب). البطاقة قد تعرض حجم إطارات المركبة الأصلية وضغط النفخ المطلوب للحصول على الوزن الإجمالي لحمولة المركبة. ويطلق على هذا نسبة الوزن الكلي للمركبة (GVWR). يشمل تقدير الوزن الإجمالي للمركبة وزن المركبة وجميع الركاب والحمولة.

كما قد يوضح ملصق شهادة الاعتماد/ الإطار الأوزان القصوى المسموح بها على المحاور الأمامية والخلفية، والتي يُطلق عليها نسبة الوزن الكلي للمحور (GAWR). لتحديد الأحمال الحقيقية على المحاور الأمامية والخلفية، يمكنك وزن السيارة في محطة وزن. ويستطيع الوكيل مساعدتك في ذلك. احرص على توزيع الحمل بالتساوي على جانبي خط منتصف المركبة.

قد تتضمن شهادة اعتماد/ملصق الإطارات أيضًا معلومات مهمة حول "سعة خزان المحور الأمامي".

⚠ تحذير

في حالة التوقف المفاجئ أو التصادم، قد تتحرك الأشياء التي تحملها على أرضية الشاحنة للأمام وتصل إلى منطقة الركاب، مما يؤدي إلى إصابتك والآخرين. إذا وضعت أشياء على أرضية الشاحنة، فتأكد من تثبيتها بإحكام.

تنبيه

قد يتسبب الحمل الزائد في إحداث تلفيات بالمركبة. ولن يغطي ضمان المركبة هذه الإصلاحات. لا تضع حملاً زائدًا على المركبة.

قد لا يغير استخدام مكونات تعليق أثقل لتحقيق المزيد من التحمل من تقديرات الوزن. راجع الوكيل للمساعدة في تحميل المركبة بالطريقة الصحيحة.

⚠ تحذير

يمكن للأشياء التي تضعها داخل المركبة أن ترتطم بالأشخاص وتتسبب في إصابتهم عند التوقف أو الدوران المفاجئ، أو عند التصادم.

- ضع الأشياء في منطقة الحمولة بالمركبة. حاول أن توزع الحمل بالتساوي.
- لا تقم بتكديس الأشياء الثقيلة، مثل حقائب السفر، داخل المركبة بحيث تكون بعضها فوق مستوى مسند الرأس بالمقاعد.
- لا تترك أي مقعد أطفال غير مربوط في المركبة.
- عند نقل أي شيء داخل المركبة، يجب الحرص على ربطه قدر الإمكان.
- لا تترك أي مقعد مطويًا إذا لم تكن تحتاج إلى ذلك.

هناك أيضًا معلومات تحميل مهمة تتعلق بالقيادة على الطرق الوعرة في هذا الدليل. راجع "تحميل المركبة عند القيادة خارج الطرق" تحت القيادة خارج الطرق ⇦ ٢٠٨.

التحميل في طبقتين

اعتمادًا على طراز الشاحنة الصغيرة، يمكن إنشاء منصة تحميل عن طريق وضع ثلاثة أو أربعة ٥ سم (٢ بوصة) بواسطة ١٥ سم (٦ بوصة) من الألواح الخشبية بعرض صندوق الشاحنة. يجب تركيب الألواح في الأجزاء المنخفضة من صندوق الشاحنة.

عند استخدام منصة التحميل هذه، تأكد من ربط الحمولة بإحكام لمنعها من التحرك. يجب وضع مركز ثقل الحمولة في منطقة على المحور الخلفي. وهذه المنطقة موجودة بين الجزء الأمامي والخلفي من حجيرة كل الإطار. يجب على ارتفاع مركز الثقل ألا يتجاوز الجزء العلوي من لوحة صندوق الشاحنة.

أي حمولة تتجاوز منطقة مصابيح المؤخرة للمركبة يجب التعامل معها بشكل صحيح وفقًا للقوانين واللوائح المحلية.

تذكر ألا تتجاوز تقدير الوزن الإجمالي للمحور (GAWR) للمحور الأمامي أو الخلفي.

المعدات الإضافية

عند حمل عناصر قابلة للإزالة، فقد يكون من الضروري وضع حد على عدد الأشخاص داخل المركبة. احرص على وزن المركبة قبل شراء المعدات الجديدة وتركيبها.

تنبيه
قد يتسبب الحمل الزائد في إحداث تلفيات بالمركبة. ولن يغطي ضمان المركبة هذه الإصلاحات. لا تضع حملًا زائدًا على المركبة.

تذكر ألا تتجاوز تقدير الوزن الإجمالي للمحور (GAWR) للمحور الأمامي أو الخلفي.

* المعدات	الحد الأقصى للوزن
حامل السلم والحمولة	٣٤٠ كجم (٧٥٠ رطل)
صندوق الأدوات والحمولة	١٨١ كجم (٤٠٠ رطل)

* المعدات	الحد الأقصى للوزن
الصناديق الجانبية والحمولة	١١٣ كغم لكل جانب (٢٥٠ رطلاً لكل جانب)
* ينبغي ألا يتجاوز الوزن الإجمالي لجميع المعدات المثبتة على قضبان ٤٥٤ كغم (١٠٠٠ كغم).	

نقاط التحميل

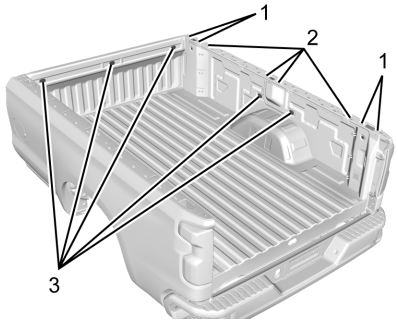

١. نقاط التحميل الرئيسية
٢. مناطق التحميل الإضافية
٣. نقاط تثبيت الملحقات المعتمدة من شركة جنرال موتورز

تم تضمين الأجزاء الهيكلية (١) و(٢) في تصميم صندوق الشاحنة الصغيرة. وينبغي تثبيت الملحقات الإضافية بنقاط التحميل هذه. تبعًا لتصميم الملحقات، استخدم وسيلة مباعدة تحت الملحق عند نقاط التحميل لسد الفجوة. لم يتم تصميم فتحات الملحقات المعتمدة من شركة جنرال موتورز (٣) لمعدات ما بعد البيع. راجع الموقع www.gmupfitter.com لمزيد من المعلومات حول بنية تحميل حمولة صندوق المركبة البيك آب.

معلومات تحميل معدات التخييم بالشاحنات

تم إرفاق ملصق معلومات تحميل معدات التخييم بالشاحنات بالسيارة على جانب صندوق القفازات. يشير هذا الملصق ما إذا كان يمكن حمل معدات التخييم وما حجم الحمولة التي يمكن حملها بالمركبة وكيفية نشر الحمولة. سيساعد هذا في مطابقة معدات التخييم الصحيحة مع المركبة.

يمكن لوكيلك المساعدة في مطابقة معدات التخييم الجيدة والمساعدة في تحديد معدل وزن الحمولة (CWR).

عند تركيب معدات التخييم المنزلقة وتحميلها، تحقق من إرشادات الشركة المصنعة.

عند حمل معدات التخييم المنزلقة، يكون إجمالي حمولة المركبة هو وزن معدات التخييم بالإضافة إلى ما يلي:

- كل شيء تمت إضافته إلى معدات التخييم بعد خروجها من المصنع.
- كل شيء في معدات التخييم.
- كل الأشخاص داخل المركبة.

معدل وزن الحمولة (CWR) هو الحد الأقصى لوزن الحمولة الذي يمكن أن تحمله المركبة. وهذا لا يتضمن وزن الأشخاص بالداخل. ولكن، استخدم ٦٨ كغم (١٥٠ رطلاً) لكل مقعد.

يجب آلا يكون إجمالي حمل الحمولة أكبر من CWR الخاص بالمركبة.

راجع ملصق معلومات تحميل معدات التخييم بالشاحنات في صندوق القفازات للأبعاد A و B كما هو موضح في الرسم التالي.

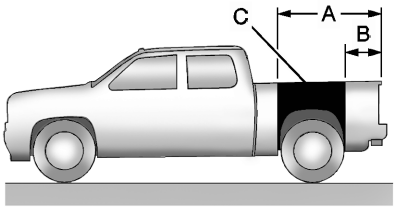

استخدم الحافة الخلفية لأرضية الحمولة لأغراض القياس. الموقع الموصى به لمركز ثقل الحمولة موجود في المنطقة C، وهي النقطة التي يتم فيها تركيز كتلة البنية، وفي حالة التعليق عند هذه النقطة، مما يحدث توازن بين المقدمة والخلفية.

فيما يلي مثال للمطابقة المناسبة بين الشاحنة ومعدات التخييم:

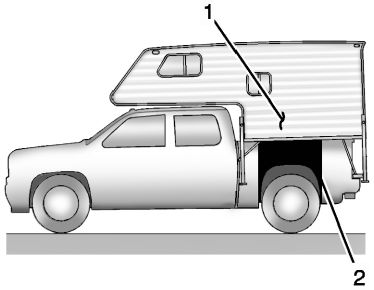

١. مركز ثقل معدات التخييم
٢. منطقة موقع مركز الثقل الموصى به

عندما يتم استخدام الشاحنة لحمل معدات التخييم المنزلقة، فلا يتم تضمين الحمولة الإجمالية للشاحنة التي تحتوي على وزن معدات التخييم للشركة المصنعة ووزن معدات التخييم الإضافية المركبّة في وزن حمولة معدات التخييم ووزن الركاب في معدات التخييم. يجب على الوزن الإجمالي للحمولة ألا يتجاوز معدل وزن حمولة الشاحنة، كما يجب على مركز ثقل معدات الحمولة (١) أن يكون ضمن مركز الثقل الموصى به للشاحنة (٢) عند تركيبه.

يجب وزن أية ملحقات أو معدات تتم إضافتها إلى المركبة. وبعد ذلك، اطرح هذا الوزن الزائد من CWR. قد يعمل هذا الوزن الإضافي على تقليل منطقة مركز ثقل السيارة.

إذا كان وزن معدات التخييم المنزلقة وحمولتها أقل من CWR، فقد تكون منطقة مركز ثقل السيارة أكبر حجماً.

قم بإحكام العناصر غير المربوطة جيدًا لمنع تحريك الوزن الذي قد يؤثر على توازن المركبة. عندما يتم تحميل معدات التخييم على الشاحنة، قم بالقيادة إلى مقياس على الإطارات الأمامية والخلفية بشكل منفصل لتحديد أحمال المحاور. يجب ألا تزيد أحمال المحاور الفردية عن أي من معدلات الوزن الإجمالي للمحاور (GAWR). يجب ألا يتجاوز إجمالي تحميل المحاور عن معدل الوزن الإجمالي المركبة (GVWR). يتم تحديد هذه المعدلات على ملصق شهادة الاعتماد/الإطارات المرفق بالدعامة ب. راجع "ملصق شهادة

الاعتماد/الإطارات" ضمن حدود حمولة المركبة ⇦ ٢١٦. في حالة تجاوز معدلات الوزن، قم بنقل العناصر أو إزالتها لتكون كل الأوزان أقل من المعدلات.

راجع الوكيل للحصول على مزيد من المعلومات على أوزان الحواجز الحجرية ومعدل وزن الحمولة ومركز الثقل الصحيح.

البداية والتشغيل

ترويض السيارة الجديدة

تنبيه

خلال أول ٨٠٠ كم (٥٠٠ ميل) من قيادة هذه السيارة، سيستفيد الأداء العام باتباع توصيات فترة التليين هذه:

- تجنب الفتح الكامل للخانق عند بدء التشغيل والتوقفات المفاجئة.
- تجنب تجاوز سرعات المحرك التالية عند زيادة السرعة أو خفض السرعة لإبطاء السيارة أو فرملتها:

  محركات البنزين: ٤٠٠٠دورة في الدقيقة

(يتبع)

تنبيه (يتبع)

- تجنب التوقفات العنيفة خلال أول ٣٠٠ كم (٢٠٠ ميل). وقد تؤدي التوقفات المفاجئة إلى بلى تيل الفرامل الجديد قبل الأوان والحاجة إلى استبداله بعد فترة أقل. اتبع هذا التوجيه في كل مرة يتم فيها استبدال تيل الفرامل.
- لا تسحب مقطورة. انظر سحب مقطورة ⇦ ٣٠٧ للاطلاع على قدرات سحب المقطورة للسيارة ومزيد من المعلومات.

بعد فترة التليين، يمكن زيادة سرعة المحرك والحمل تدريجيًا.

في المركبات الجديدة، يتم ضبط الأنظمة الميكانيكية والكهربائية المختلفة خلال أول ٦٤٠٠ كم (٤٠٠٠ ميل) من القيادة الروتينية لتوفير الاستهلاك الأمثل للوقود وأداء تبديل ناقل الحركة.

خلال فترة التليين، سيتم تكييف النُظم الكهربائية وستتم معايرتها أيضًا. وأثناء تنفيذ هذه العملية، من الطبيعي سماع، ولمرة واحدة، بعض الطقطقات والأصوات المشابهة.

تقوم القيادة العادية بشحن بطارية السيارة لتحقيق أفضل تشغيل للمركبة.

أوضاع الإشعال

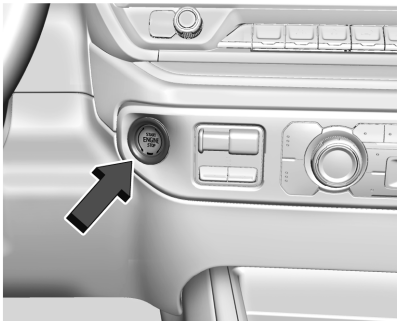

الطراز الأساسي موضح، مماثل للأخرى

المركبات المجهزة بنظام الدخول بدون مفتاح بها زر يتم ضغطه للبدء.

يجب أن يكون مفتاح التحكم عن بُعد داخل المركبة كي يتم تشغيل النظام. إذا كان زر بدء التشغيل العامل بالضغط لا يعمل، فربما تكون المركبة قريبة من إشارة هوائي راديو قوي مما يُسبب التداخل مع نظام الدخول بلا مفتاح. انظر تشغيل المفتاح عن بُعد ⇦ ١٤.

للانتقال من الوضع P (ركن)، يجب أن تكون السيارة في وضع التشغيل مع الضغط على دواسة الفرامل.

⚠ تحذير

قد يسبب إيقاف المركبة أثناء تحركها فقدًا للقوة المساعدة في الفرامل وأنظمة التوجيه وتعطيل الوسائد الهوائية. لا ينبغي إيقاف المركبة إلا في حالات الطوارئ، وذلك أثناء قيادتها.

Stopping the Engine/LOCK/OFF (إيقاف المحرك/القفل/إيقاف التشغيل) (لا توجد مصابيح مؤشر) : عند توقف السيارة، اضغط على ENGINE START/STOP مرة واحدة لإيقاف تشغيل المحرك.

إذا كانت المركبة في الوضع P (الركن)، فسوف يتم إيقاف تشغيل المركبة وسوف يظل وضع الاحتفاظ بطاقة الملحقات (RAP) نشطًا. انظر طاقة الملحقات المختزنة (RAP) ⇦ ٢٣٠.

إذا لم تكن المركبة في وضع P (الركن)، سوف تعود المركبة إلى وضع الملحقات ويتم عرض رسالة تبديل ناقل الحركة لوضع الركن P (انتقل إلى وضع الركن) في مركز معلومات السائق (DIC). وعند انتقال المركبة إلى وضع الركن (P)، سوف تنتقل المركبة إلى وضع إيقاف التشغيل.

تشتمل المركبة على ميزة قفل عمود التوجيه الكهربائي. ويتم تنشيط القفل عند إيقاف تشغيل الإشعال وعند فتح باب السائق. ربما يتم سماع صوت عند دفع القفل أو تحريره. لا يمكن تحرير قفل عمود التوجيه عندما تكون العجلات متجهة بعيدًا عن المركز. إذا حدث هذا، قد يتعذر بدء تشغيل المركبة. حرك عجلة التوجيه من اليسار إلى اليمين أثناء محاولة بدء تشغيل المركبة. في حالة عدم جدوى هذا الإجراء، فإن المركبة تكون بحاجة إلى صيانة.

إذا لم تكن هناك حالة طوارئ، فلا تقم بإيقاف تشغيل المحرك عند تحرك المركبة. حيث يؤدي هذا إلى فقد المساعد الكهربائي للفرامل وأنظمة التوجيه وتعطيل الوسائد الهوائية.

في حالة الاضطرار إلى إيقاف تشغيل المركبة في الطوارئ:

١. إذا كان من غير الممكن إيقاف المركبة، ويجب إيقاف تشغيلها أثناء القيادة، فاضغط على الزر ENGINE START/STOP (تشغيل /إيقاف تشغيل المحرك) لمدة أطول من ثانيتين، أو اضغط مرتين خلال خمس ثوان.
٢. استخدم الفرامل بالضغط عليها بقوة وثبات. لا تضغط على الفرامل بشكل متكرر. فقد يستنفذ هذا المساعد الكهربائي، مما يتطلب زيادة قوة الضغط على دواسة الفرامل.
٣. انتقل بالمركبة إلى الوضع N (المحايد). يمكن القيام بهذا أثناء تحرك المركبة. بعد الانتقال إلى الوضع N (المحايد)، اضغط بقوة على الفرامل، ووجّه المركبة نحو مكان آمن.
٤. عند التوقف الكامل، انتقل إلى وضع P (الركن) وتأكد من إيقاف تشغيل المحرك. يلزم أن يكون ذراع تغيير التروس على الوضع P (ركن) لإيقاف تشغيل المركبة.
٥. عشّق فرامل الركن. انظر فرامل الركن الكهربائي ⇦ ٢٥١.

⚠ تحذير

قد يسبب إيقاف المركبة أثناء تحركها فقدًا للقوة المساعدة في الفرامل وأنظمة التوجيه وتعطيل الوسائد الهوائية. لا ينبغي إيقاف المركبة إلا في حالات الطوارئ، وذلك أثناء قيادتها.

وضع الملحقات (مؤشر ضوء كهرماني) : هذا الوضع يسمح باستخدام بعض الملحقات الكهربائية عند توقف المحرك.

ومع إيقاف تشغيل المركبة، إذ قمت بالضغط على الزر ENGINE START/STOP (تشغيل/إيقاف

تشغيل المحرك) لمرة واحدة بدون ربط دواسة الفرامل فسوف يتم ضبط المركبة على وضع الملحقات.

سوف تنتقل المركبة من وضع الملحقات إلى إيقاف التشغيل بعد خمس دقائق لتجنب إضعاف البطارية.

ON/RUN/START (تشغيل/بدء التشغيل) (مصباح المؤشر الأخضر) : هذا الوضع خاص بالقيادة وبدء التشغيل. مع إيقاف تشغيل المركبة، واستخدام دواسة الفرامل، يؤدي الضغط على الزر ENGINE START/STOP (تشغيل/إيقاف تشغيل المحرك) مرة واحدة إلى تشغيل الإشعال. وبمجرد أن يبدأ المحرك بالدوران، حرر الزر. سوف يستمر دوران المحرك حتى يبدأ تشغيل المحرك. انظر بدء تشغيل المحرك ⇦ ٢٢٥.

وضع الخدمة

وضع الطاقة هذا متوفر للخدمة والتشخيص وللتحقق من التشغيل الصحيح لمصباح مؤشر الأعطال الذي قد تتطلبه أغراض فحص الانبعاثات. عند إيقاف تشغيل السيارة، مع عدم تعشيق دواسة الفرامل، يؤدي الضغط مع الاستمرار على الزر ENGINE START/STOP (بدء/إيقاف المحرك) لأكثر من خمس ثوانٍ إلى تحويل السيارة إلى Service Mode (وضع الخدمة). ستعمل أنظمة العدادات والصوت تمامًا كما لو كانت المركبة في وضع التشغيل، ولكن لا يمكن قيادة المركبة. فلا يمكن بدء تشغيل المحرك في وضع الخدمة. اضغط على الزر ENGINE START/STOP (تشغيل/إيقاف تشغيل المحرك) مرة أخرى لإيقاف تشغيل المركبة.

بدء تشغيل المحرك

تنبيه
وإذا قمت بإضافة أجزاء أو ملحقات كهربائية، فيمكن أن تُغير من طريقة عمل المحرك. لا يشمل ضمان المركبة أي تلف ناتج عن ذلك. انظر المعدات الكهربائية الإضافية ⇦ ٣٢٣.

حرك ذراع الغيار إلى الوضع P (ركن) أو N (محايد). ولإعادة تشغيل المحرك أثناء تحرك المركبة بالفعل، استخدم الوضع N (محايد) فقط.

تنبيه
لا تحاول الانتقال إلى الوضع P (ركن) إذا كانت المركبة تتحرك. وإذا قمت بذلك فيمكن أن يتعرض ناقل الحركة للتلف. لا تنتقل إلى الوضع P (ركن) إلا عند توقف المركبة.

إجراءات بدء التشغيل

١. يلزم تواجد مفتاح التحكم عن بُعد داخل المركبة. اضغط على ENGINE START/STOP (تشغيل/إيقاف المحرك) مع تعشيق دواسة الفرامل. عند بدء دوران المحرك، حرر الزر.

قد يلاحظ السائق وجود ارتداد بسيط ومؤقت في دواسة الفرامل عند تشغيل السيارة. وهذا يعد أمرًا طبيعيًا.

سوف تنخفض سرعة التباطؤ مع تسخين المحرك. لا تقم بزيادة سرعة المحرك بعد بدء التشغيل مباشرة. شغل المحرك واضبط ناقل الحركة برفق لإعطاء الفرصة للزيت حتى يسخن ويتم تزييت جميع الأجزاء المتحركة.

عندما يضيء تحذير انخفاض الوقود وتظهر الرسالة FUEL LEVEL LOW (انخفاض مستوى الوقود) على مركز معلومات السائق (DIC)، اضغط على ENGINE START/STOP (بدء تشغيل/إيقاف المحرك) لمواصلة تدوير المحرك.

تنبيه

في حال دوران المحرك لفترات طويلة، عن طريق إعادة الإشعال إلى وضع START (بدء التشغيل) بعد انتهاء الدوران مباشرة، يمكن أن يؤدي ذلك إلى السخونة الزائدة لموتور الدوران وتلفه واستنفاذ البطارية. انتظر لمدة ١٥ ثانية على الأقل بين كل محاولة حتى يبرد موتور الدوران.

٢. إذا لم يبدأ تشغيل المحرك بعد ٥ إلى ١٠ ثوانٍ، خاصة في الطقس البارد جدًا (أقل من -١٨ درجة مئوية أو ٠ فهرنهايت)، فقد يكون تم غمره بالبنزين بشكل أكثر من اللازم. حاول أن تضغط على دواسة الوقود لأسفل حتى النهاية وتثبيتها في هذا الوضع أثناء الضغط على ENGINE START/STOP (بدء تشغيل/إيقاف المحرك) لمدة ١٥ ثانية كحد أقصى. انتظر لمدة ١٥ ثانية على الأقل بين كل محاولة حتى يبرد موتور الدوران. وعند بدء تشغيل المحرك، قم بتحرير الزر ودواسة الوقود. إذا كان يبدأ تشغيل المركبة لمدة قصيرة ثم تتوقف مرة أخرى، فقم بتكرار نفس الإجراء. يساعد ذلك على إزالة البنزين الزائد من المحرك. لا تقم بزيادة سرعة المحرك بعد بدء التشغيل مباشرة. شغل المحرك واضبط ناقل الحركة برفق حتى يسخن الزيت ويتم تزييت جميع الأجزاء المتحركة.

بدء/إيقاف النظام

يقوم نظام Stop/Start (إيقاف/بدء التشغيل)، في حال توفره وتمكينه، بإيقاف تشغيل المحرك للمساعدة في الحفاظ على الوقود. تم تصميم النظام لإدارة العدد المتزايد من عمليات البدء.

⚠ تحذير

تتسبب ميزة Stop/Start (إيقاف/بدء تشغيل) المحرك تلقائيًا في إيقاف المحرك أثناء استمرار تشغيل السيارة. تجنب الخروج من السيارة قبل الانتقال إلى الوضع P (الركن). قد يتم إعادة تشغيل السيارة وتحركها بشكل غير متوقع. حرك ناقل الحركة دائمًا إلى الوضع P (ركن) ثم حرك مفتاح الإشعال إلى الوضع الإطفاء قبل الخروج من السيارة.

التوقف/البدء التلقائي للمحرك

عند الضغط على الفرامل وبعد توقف السيارة عن الحركة تمامًا قد يتم إيقاف تشغيل المحرك. عند التوقف، يعرض مقياس سرعة دوران المحرك AUTO STOP. انظر مقياس سرعة دوران المحرك ⇦ ١١٩. وعند تحرير دواسة الفرامل أو الضغط على دواسة الوقود، سيتم إعادة تشغيل المحرك.

للحفاظ على أداء السيارة، قد تتسبب الظروف الأخرى في إعادة تشغيل المحرك تلقائيًا قبل تحرير دواسة الفرامل.

قد لا تحدث توقفات تلقائية و/أو يتم إعادة التشغيل تلقائيًا بسبب:

- تتطلب إعدادات التحكم بالمناخ تشغيل المحرك لتبريد أو تسخين السيارة من الداخل.
- تحتاج بطارية المركبة للشحن.
- تم فصل بطارية السيارة مؤخرًا.
- لم يتم الوصول إلى الحد الأدنى لسرعة السيارة منذ آخر توقف تلقائي.
- عند الضغط على دواسة الوقود.
- عدم وصول المحرك أو صندوق التروس إلى درجة حرارة التشغيل المطلوبة.
- درجة الحرارة الخارجية ليست في نطاق التشغيل المطلوب.
- يتم نقل المركبة من الوضع D (تدوير) إلى أي ترس بخلاف P (الركن).
- تم تحديد أوضاع معينة للسائق. راجع التحكم بوضع القيادة ⇦ ٢٥٧ و قيادة سيارة تعمل نظام الدفع بأربع عجلات ⇦ ٢٤٦.

- كانت السيارة على تلة أو مرتفع شديد الانحدار.
- تم فتح باب السائق أو فك حزام أمان السائق.
- تم فتح غطاء محرك السيارة.
- تم وصول وظيفة التوقف التلقائي إلى الوقت الأقصى المسموح به.

مفتاح تعطيل التوقف التلقائي

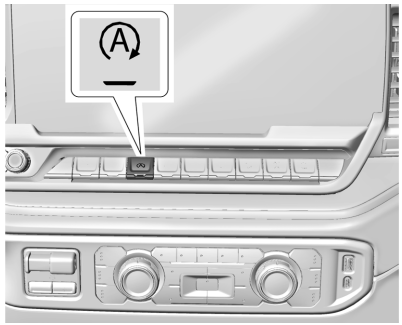

يمكن تعطيل وظيفة الإيقاف/البدء التلقائي للمحرك وتمكينها بالضغط على Ⓐ. يتم تمكين ميزة الإيقاف/البدء التلقائي كل مرة يتم فيها تشغيل السيارة.

عند إضاءة مؤشر Ⓐ ، يتم تمكين النظام.

سخان المحرك (Silverado)

في حالة التوفر، يمكن أن يوفر سخان المحرك عملية بدء تشغيل أسهل واقتصاد أفضل في استهلاك الوقود وذلك أثناء تسخين المحرك في الطقس البارد عند -١٨ درجة مئوية (٠ درجة فهرنهايت) أو أقل. ينبغي توصيل المركبات المزودة بسخان للمحرك قبل أربع ساعات على الأقل من بدء التشغيل. قد يوجد ترموستات داخلي عند طرف القابس الخاص بالسلك الكهربائي، مما سيمنع تشغيل سخان المحرك عند درجات الحرارة الأعلى من -١٨ درجة مئوية (٠ درجة فهرنهايت).

⚠ تحذير

لا توصل سخان كتلة المحرك أثناء ركن السيارة في جراج أو أسفل مكان ركن السيارات. فقد يحدث تلف للممتلكات أو إصابات شخصية. احرص دومًا على ركن السيارة في منطقة مفتوحة بعيدًا عن المباني أو الأجهزة.



الطراز الأساسي موضح، مماثل للأخرى

ولاستخدام مسخن المحرك

١. أوقف تشغيل المحرك.

٢. افحص سلك المسخن لاكتشاف أي تلف. لا تستخدمها إذا تعرضتْ للتلف. راجع الوكيل لإجراء الاستبدال. افحص السلك مرة سنويًا لاكتشاف أي تلف.

٣. وصل سلك السخان بالموصل الموجود في المركبة.

٤. وصل السلك بمأخذ تيار متردد ١١٠ فولت مؤرض محمي بواسطة وظيفة اكتشاف أخطاء التأريض.

⚠ تحذير

إن الاستخدام غير الصحيح لسلك المسخن أو سلك التطويل قد يؤدي إلى تلف السلك وبالتالي ينتج عنه ارتفاع كبير في درجة الحرارة ونشوب حريق.

- أدخل السلك في مقبس كهربائي بثلاث فتحات مزود بوظيفة حماية اكتشاف العطل الأرضي. قد يؤدي استخدام قابس غير مزود بوظيفة الحماية الأرضية إلى التعرض لصدمة كهربائية.
- يمكنك استخدام سلك تطويل مقاوم للعوامل الجوية ومخصص للخدمة الشاقة بمقاومة ١٥ أمبير عند الحاجة. إن الإخفاق في استخدام سلك التطويل الموصى به في ظروف التشغيل الجيدة أو استخدام سلك مسخن أو سلك تطويل تالف قد يؤدي لارتفاع

(يتبع)

تحذير (يتبع)

درجة حرارة السلك ونشوب حريق أو تلف الممتلكات أو حدوث صدمة كهربائية وإصابة.

- لا تقم بتشغيل السيارة أثناء توصيل سلك المسخن بشكل دائم بالسيارة. فقد يحدث تلف لسلك المسخن ومنظم الحرارة.
- أثناء استخدام سلك المسخن، لا تجعله يلامس أي جزء من أجزاء السيارة أو أي أجسام أو حواف حادة. تجنب إغلاق غطاء المحرك على سلك المسخن.
- قبل تشغيل السيارة، انزع السلك وأعد تركيب الغطاء بالسدادة ثم أحكم تثبيت السلك. احرص على عدم ملامسة السلك لأي مكونات أو أجزاء متحركة.

٥. تأكد، قبل بدء تشغيل المحرك، من فصل سلك الطاقة وتخزينه.

تعتمد مدة توصيل السخان على عدة عوامل. راجع الوكيل في منطقة ركن المركبة للحصول على أفضل النصائح في هذا الشأن.

سخان المحرك (Sierra)

في حالة التوفر، يمكن أن يوفر سخان المحرك عملية بدء تشغيل أسهل واقتصاد أفضل في استهلاك الوقود وذلك أثناء تسخين المحرك في الطقس البارد عند -١٨ درجة مئوية (٠ درجة فهرنهايت) أو أقل. ينبغي توصيل المركبات المزودة بسخان للمحرك قبل أربع ساعات على الأقل من بدء التشغيل. قد يوجد ترموستات داخلي عند طرف القابس الخاص بالسلك الكهربائي، مما سيمنع تشغيل سخان المحرك عند درجات الحرارة الأعلى من -١٨ درجة مئوية (٠ درجة فهرنهايت).

⚠ تحذير

لا توصل سخان كتلة المحرك أثناء ركن السيارة في جراج أو أسفل مكان ركن السيارات. فقد يحدث تلف للممتلكات أو إصابات شخصية. احرص دومًا على ركن السيارة في منطقة مفتوحة بعيدًا عن المباني أو الأجهزة.

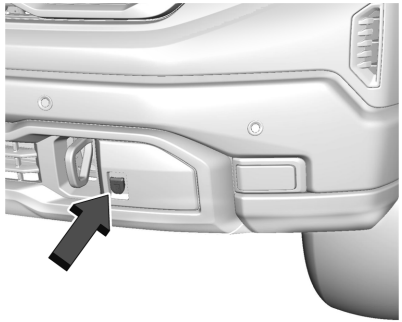

ولاستخدام مسخن المحرك

١. أوقف تشغيل المحرك.

٢. افحص سلك المسخن لاكتشاف أي تلف. لا تستخدمها إذا تعرضتْ للتلف. راجع الوكيل لإجراء الاستبدال. افحص السلك مرة سنويًا لاكتشاف أي تلف.

٣. وصل سلك السخان بالموصل الموجود في المركبة.

٤. وصل السلك بمأخذ تيار متردد ١١٠ فولت مؤرض محمي بواسطة وظيفة اكتشاف أخطاء التأريض.

⚠ تحذير

إن الاستخدام غير الصحيح لسلك المسخن أو سلك التطويل قد يؤدي إلى تلف السلك وبالتالي ينتج عنه ارتفاع كبير في درجة الحرارة ونشوب حريق.

- أدخل السلك في مقبس كهربائي بثلاث فتحات مزود بوظيفة حماية اكتشاف العطل الأرضي. قد يؤدي استخدام قابس غير مزود بوظيفة الحماية الأرضية إلى التعرض لصدمة كهربائية.
- يمكنك استخدام سلك تطويل مقاوم للعوامل الجوية ومخصص للخدمة الشاقة بمقاومة ١٥ أمبير عند الحاجة. إن الإخفاق في استخدام سلك التطويل الموصى به في ظروف التشغيل الجيدة أو استخدام سلك مسخن أو سلك تطويل تالف قد يؤدي لارتفاع

(يتبع)

تحذير (يتبع)

درجة حرارة السلك ونشوب حريق أو تلف الممتلكات أو حدوث صدمة كهربائية وإصابة.

- لا تقم بتشغيل السيارة أثناء توصيل سلك المسخن بشكل دائم بالسيارة. فقد يحدث تلف لسلك المسخن ومنظم الحرارة.
- أثناء استخدام سلك المسخن، لا تجعله يلامس أي جزء من أجزاء السيارة أو أي أجسام أو حواف حادة. تجنب إغلاق غطاء المحرك على سلك المسخن.
- قبل تشغيل السيارة، انزع السلك وأعد تركيب الغطاء بالسدادة ثم أحكم تثبيت السلك. احرص على عدم ملامسة السلك لأي مكونات أو أجزاء متحركة.

٥. تأكد، قبل بدء تشغيل المحرك، من فصل سلك الطاقة وتخزينه.

تعتمد مدة توصيل السخان على عدة عوامل. راجع الوكيل في منطقة ركن المركبة للحصول على أفضل النصائح في هذا الشأن.

طاقة الملحقات المختزنة (RAP)

عند تبديل المركبة من وضع تشغيل إلى إيقاف التشغيل، ستظل الميزات التالية (إذا كانت مجهزة) تعمل لمدة تصل إلى ١٠ دقائق، أو حتى يتم فتح باب السائق. ستعمل هذه الميزات أيضًا عندما تكون المركبة في وضع التشغيل أو في وضع الملحقات:

- نظام المعلومات و الترفيه
- النوافذ الآلية (أثناء RAP، ستفقد هذه الوظيفة عند فتح أي باب)
- فتحة السقف (أثناء RAP، ستفقد هذه الوظيفة عند فتح أي باب)
- مقبس تشغيل الملحقات المساعد
- النظام الصوتي
- نظام OnStar

الانتقال إلى وضع الركن (ناقل الحركة الميكانيكي)

⚠ تحذير

قد يؤدي ركن المركبة على المنحدرات ذات الاحتكاك السيء مثل الثلج أو الجليد أو الطين أو الحصى إلى تحرك المركبة دون قصد وقد يؤدي إلى الإصابة و/أو الوفاة و/أو تلف المركبة. إذا كانت مزودة (يتبع)

تحذير (يتبع)

بنظام الدفع بأربع عجلات، فاستخدم AUTO أو ٤ (مرتفع) لتوفير قوة جر إضافية. تأكد من استخدام فرامل الركن. راجع فرامل الركن الكهربائي ⇦ ٢٥١ و قيادة سيارة تعمل نظام الدفع بأربع عجلات ⇦ ٢٤٦.

⚠ تحذير

قد يكون من الخطورة بمكان الخروج من المركبة قبل ضبط ذراع الغيار على وضع P (الركن) بالكامل مع ربط فرامل اليد بإحكام. فيمكن أن تسير المركبة. وإذا تركت المحرك في وضع التشغيل فيمكن أن تتحرك المركبة فجأة. ويمكن أن تتعرض أنت أو الآخرون للإصابة. ولضمان عدم تحرك المركبة، حتى إذا كانت على أرض مستوية تمامًا، اتبع الخطوات التالية. في حالة نظام الدفع الرباعي، إذا كانت علبة النقل في الوضع N (المحايد)، فستكون المركبة معرضة للانقلاب، حتى إذا كان ذراع الغيار في الوضع p (الركن). تأكد من أن علبة النقل مضبوطة على غيار التدوير. إذا كنت (يتبع)

تحذير (يتبع)

تستخدم المركبة في سحب مقطورة، راجع طرق القيادة وإرشادات القطر ⇦ ٣٠٣.

١. استمر في الضغط على دواسة الفرامل، ثم عشّق فرامل الركن. انظر فرامل الركن الكهربائي ⇦ ٢٥١.
٢. حرّك ذراع تغيير التروس إلى الوضع P (الركن) من خلال سحبه نحوك وتحريكه لأعلى حتى النهاية.
٣. ولذلك، احرص على تثبيت ذراع صندوق التروس، حال وجوده، على ترس القيادة، وليس N (محايد).
٤. ضع المركبة في وضع إيقاف التشغيل.
٥. خذ مفتاح التحكم عن بُعد معك.

مغادرة المركبة بينما يكون المحرك قيد التشغيل

⚠ تحذير

قد يكون من الخطورة بمكان ترك المركبة بينما يكون المحرك في وضع التشغيل. فيمكن أن تتحرك المركبة فجأة (يتبع)

تحذير (يتبع)

إذا لم يكن ذراع الغيار مضبوطًا على وضع P (ركن) بشكل كامل مع ضبط فرامل اليد بإحكام.

إذا كانت مركبتك مزودة بنظام الدفع الرباعي، وكانت علبة النقل في الوضع N (المحايد)، فستكون المركبة معرضة للانقلاب، حتى إذا كان ذراع الغيار في الوضع P (الركن). ولذلك، تأكد من أن علبة النقل على غيار قيادة معين - وليست في الوضع N (المحايد).

وإذا تركت المركبة بينما يكون المحرك في وضع التشغيل، فيمكن أن يسخن وقد يتسبب في الحريق. ويمكن أن تتعرض أنت أو الآخرون للإصابة. لا تترك المركبة بينما يكون المحرك في وضع التشغيل إلا إذا اضطررت لذلك.

إذا كان من الضروري مغادرة المركبة مع ترك المحرك قيد التشغيل، فاحرص على أن تكون المركبة في وضع P (الركن) مع تعشيق فرامل الركن جيدًا قبل مغادرة المركبة. بعد نقل ذراع تبديل السرعة إلى الوضع P (الركن)، اضغط على دواسة الفرامل العادية لأسفل. ثم انظر إذا كان بإمكانك تحريك ذراع الغيار من وضع P (الركن) دون سحبه نحوك أولاً. وإذا أمكنك ذلك، فسيدل ذلك على أن ذراع الغيار لم يكن مقفلاً بالكامل في وضع P (الركن).

قفل عزم الدوران

عند الركن على مرتفع مع عدم تحريك ناقل الحركة إلى وضع P (الركن) بصورة صحيحة، قد يضغط وزن المركبة بشدة على سقاطة الركن في ناقل الحركة. وقد يصعب عليك جذب ذراع الغيار إلى خارج الوضع P (الركن). ويُعرف هذا بقفل عزم الدوران. ولمنع قفل عزم الدوران، عشّق فرامل الركن، ثم انتقل إلى وضع P (ركن) بصورة صحيحة قبل مغادرة مقعد السائق.

عندما تكون جاهزًا للقيادة، أخرج ذراع الغيار من وضع P (الركن) قبل تحرير فرامل الركن.

إذا تم قفل عزم الدوران، فقد تضطر إلى طلب دفع المركبة قليلاً بواسطة مركبة أخرى باتجاه أعلى المرتفع لتخفيف بعض الضغط عن سقاطة الركن في ناقل الحركة. وحينها ينبغي أن تتمكن من إخراج ذراع الغيار من وضع P (الركن).

الانتقال إلى وضع الركن (ناقل الحركة الإلكتروني)

⚠ تحذير

قد يؤدي ركن المركبة على المنحدرات ذات الاحتكاك السيء مثل الثلج أو الجليد أو الطين أو الحصى إلى تحرك المركبة دون قصد وقد يؤدي إلى الإصابة و/أو الوفاة و/أو تلف المركبة. إذا كانت مزودة بنظام الدفع بأربع عجلات، فاستخدم AUTO أو ٤ (مرتفع) لتوفير قوة جر إضافية. تأكد من استخدام فرامل الركن. راجع فرامل الركن الكهربائي ⇦ ٢٥١ و قيادة سيارة تعمل نظام الدفع بأربع عجلات ⇦ ٢٤٦.

⚠ تحذير

قد يكون من الخطورة بمكان الخروج من المركبة قبل ضبط ذراع الغيار على وضع P (الركن) بالكامل مع ربط فرامل اليد بإحكام. فيمكن أن تسير المركبة. وإذا تركت المحرك في وضع التشغيل فيمكن أن تتحرك المركبة فجأة. ويمكن أن تتعرض أنت أو الآخرون للإصابة. ولضمان عدم تحرك المركبة، حتى إذا

(يتبع)

تحذير (يتبع)

كانت على أرض مستوية تماماً، اتبع الخطوات التالية. في حالة نظام الدفع الرباعي، إذا كانت علبة النقل في الوضع N (المحايد)، فستكون المركبة معرضة للانقلاب، حتى إذا كان ذراع الغيار في الوضع p (الركن). تأكد من أن علبة النقل مضبوطة على غيار التدوير. إذا كنت تستخدم المركبة في سحب مقطورة، راجع طرق القيادة وإرشادات القطر ⇦ ٣٠٣.

١. استمر في الضغط على دواسة الفرامل مع ضبط فرامل اليد. انظر فرامل الركن الكهربائي ⇦ ٢٥١.

٢. اضغط على مفتاح P (الركن) الموجود في أعلى ذراع النقل. انظر ناقل الحركة الأوتوماتيكي (ناقل الحركة الإلكتروني) ⇦ ٢٣٧ او ناقل الحركة الأوتوماتيكي (ناقل الحركة الميكانيكي) ⇦ ٢٣٥.

٣. سيتحول مؤشر P على ذراع نقل التروس إلى اللون الأحمر عندما تكون السيارة في وضع P (ركن).

إذا تم نقل المركبة إلى الوضع P (ركن) على منحدر، فقد يتم تعشيق فرامل الركن الكهربائية (EPB) تلقائيًا. قد لا يتمكن السائق من تحرير فرامل الركن الكهربائية باستخدام مفتاح فرامل الركن الكهربائية. يجب أن تتحرر فرامل الركن الكهربائية تلقائيًا عندما تنتقل المركبة من الوضع P (ركن).

مغادرة المركبة بينما يكون المحرك قيد التشغيل

⚠ تحذير

قد يكون من الخطورة بمكان ترك المركبة بينما يكون المحرك في وضع التشغيل. يمكن أن ترتفع درجة الحرارة بشكل مفرط مما يعمل على نشوب النيران.

هناك خطورة في الخروج من السيارة قبل ضبط ذراع نقل التروس على وضع P (ركن) بالكامل مع ضبط فرامل الركن. فيمكن أن تسير المركبة.

لا تترك المركبة بينما يكون المحرك في وضع التشغيل. وإذا تركت المحرك في وضع التشغيل فيمكن أن تتحرك المركبة فجأة. ويمكن أن تتعرض أنت أو الآخرون للإصابة. ولضمان عدم تحرك السيارة، حتى إذا كانت تقف على أرض مستوية تماماً، احرص دائماً على ضبط فرامل الركن وتحريك ذراع نقل (يتبع)

تحذير (يتبع)

التروس إلى الوضع P (ركن). انظر الانتقال إلى وضع الركن (ناقل الحركة الميكانيكي) ⇦ ٢٣٠ او الانتقال إلى وضع الركن (ناقل الحركة الإلكتروني) ⇦ ٢٣١. إذا كنت تستخدم السيارة في سحب مقطورة، فراجع طرق القيادة وإرشادات القطر ⇦ ٣٠٣.

نقل الغيار من وضع الركن (ناقل الحركة الميكانيكي)

هذه المركبة مزودة بنظام إلكتروني لتحرير قفل الغيار. لقد صُمم النظام لمنع حركة ذراع تغيير التروس من الوضعP (الركن)، ما لم يتم الضغط على دواسة الفرامل وتشغيل الإشعال أو ضبطه في وضع الخدمة.

يعمل نظام تحرير قفل تغيير التروس دائماً باستثناء الحالات التي تكون فيها البطارية غير مشحونة أو منخفضة الجهد الكهربائي (أقل من ٩ فولت).

إذا كانت بطارية المركبة غير مشحونة أو منخفضة الجهد الكهربائي، فحاول شحنها أو بدء التشغيل بمساعدة بطارية أخرى. انظر بدء التشغيل بوصلة البطارية ⇦ ٣٨٩.

للانتقال من الوضع P (الركن):

١. اضغط على دواسة الفرامل.

٢. حرر فرامل الركن في حالة الضغط عليه. انظر فرامل الركن الكهربائي ⇦ ٢٥١.

٣. اسحب ذراع تغيير التروس تجاهك، ثم انقله إلى الموضع المطلوب، ثم حرره.

في حالة استمرار تعذر نقل ترس المركبة من الوضع P (الركن):

١. خفف الضغط على ذراع تغيير التروس أو حرره.

٢. حرّك ذراع تغيير التروس بالكامل إلى الوضع P (الركن) مع الضغط باستمرار على دواسة الفرامل.

٣. اسحب ذراع تغيير التروس تجاهك، ثم انقله إلى الموضع المطلوب، ثم حرره.

في حالة استمرار وجود مشكلة في عملية تغيير التروس، يلزم خدمة المركبة في أقرب وقت مُمكن.

نقل الغيار من وضع الركن (ناقل الحركة الإلكتروني)

السيارة مزودة بصندوق تروس إلكتروني. زر تحرير قفل ذراع تغيير التروس مصمم لمنع التحويل غير المقصود للخروج من الوضع P (ركن).

للانتقال من الوضع P (الركن):

١. تأكد من عمل المحرك.

٢. اضغط على دواسة الفرامل.

٣. اضغط مع الاستمرار على زر تحرير قفل ذراع تغيير التروس على الذراع.

٤. حرك ذراع الغيار إلى الوضع المطلوب. للانتقال إلى الوضع N (محايد) ثبت الذراع في هذا الوضع لحين إضاءة مؤشر N (محايد) باللون الأحمر.

٥. سيتحول مؤشر P إلى اللون الأبيض ويتحول مؤشر التروس على ذراع نقل التروس إلى اللون الأحمر عندما تخرج السيارة من الوضع P (ركن).

٦. بعد تحرير ذراع نقل التروس، سيتمركز في المنتصف.

إذا تعذر على السيارة الخروج من وضع P (ركن)، فقد تظهر رسالة في مركز معلومات السائق (DIC). تأكد من تشغيل المحرك، وأن دواسة الفرامل تعمل، وأن زر تحرير قفل النقل يتم الضغط عليه عندما تحاول نقل المركبة من وضع P (الركن). إذا تم استيفاء جميع هذه الشروط، ولكن المركبة لن تنتقل من وضع P (الركن)، فراجع وكيلك من أجل الصيانة.

الركن على سطوح قابلة للاشتعال

⚠ تحذير

الأشياء القابلة للاحتراق يمكن أن تلامس أجزاء العادم الساخنة الموجودة تحت بدن المركبة وتشتعل. لا تقم بإيقاف المركبة على الأوراق أو ورق الشجر أو العشب الجاف أو الأشياء الأخرى القابلة للاحتراق.

إدارة الوقود الفعالة

يتيح نظام تنظيم استخدام الوقود النشط، في حالة توافره، لمحرك البنزين V8 أو V6 أو L4 العمل إما بجميع أسطواناته أو بعدد قليل منها، وذلك حسب ظروف القيادة. عند الحاجة إلى مستوى طاقة أقل، مثل السير على سرعة ثابتة، سيقوم النظام بتمكين وضع التشغيل بعدد أسطوانات أقل، مما يتيح للمركبة تحقيق اقتصاد أفضل في استهلاك الوقود. أما في حالة الحاجة إلى مستوى طاقة أكثر، مثل التسارع من الثبات أو التجاوز أو السير على طريق حر، سيحافظ النظام على وضع التشغيل بجميع الأسطوانات.

التنظيم الديناميكي لاستخدام الوقود

يحسب نظام التنظيم الديناميكي لاستخدام الوقود عدد الأسطوانات اللازمة لزيادة الاقتصاد في استهلاك الوقود إلى أقصى حد مُمكن وتلبية متطلبات القيادة. يتيح نظام التنظيم الديناميكي لاستخدام الوقود للمحرك العمل في تشكيلات متعددة ممكنة تتراوح من التشغيل بدون تشغيل أي أسطوانة إلى التشغيل الكامل بـ ٨ أسطوانات.

الركن الممتد

من الأفضل عدم ركن المركبة أثناء تشغيل المحرك. إذا تركت المركبة وهي قيد التشغيل، تأكد من أنها لن تتحرك ومن أن هناك تهوية كافية.

راجع الانتقال إلى وضع الركن (ناقل الحركة الميكانيكي) ⇦ ٢٣٠ او الانتقال إلى وضع الركن (ناقل الحركة الإلكتروني) ⇦ ٢٣١ و انبعاثات المحرك ⇦ ٢٣٤.

في حالة ترك المركبة مركونة وهي قيد التشغيل ومفتاح التحكم عن بُعد خارجها، ستستمر المركبة في العمل لمدة تصل إلى ١٥ دقيقة.

في حالة ترك المركبة مركونة وهي قيد التشغيل ومفتاح التحكم عن بُعد بداخلها، ستستمر المركبة في العمل لمدة تصل إلى ٣٠ دقيقة.

يمكن أن تتوقف هذه السيارة قريبًا إذا تم ركنها على مرتفع، نتيجة لنقص الوقود المتاح.

وسيتم إعادة ضبط المؤقت في حالة تحريك ذراع نقل التروس من الوضع P (ركن) أثناء تدوير السيارة.

عندما تم إنتاج المركبة، تم تمكين ميزة الإغلاق التلقائي لها. إذا لم تكن المالك الأساسي لمركبتك، فيُرجى ملاحظة أنه ربما تم تعطيل هذه الميزة بواسطة مالك سابق. يمكن لمالكي المركبات إعادة تمكين هذه الميزة بتكلفة المالك في أي مركز خدمة لشركة GM.

انبعاثات المحرك

⚠ تحذير

يحتوي عادم المحرك على غاز أول أكسيد الكربون (CO) عديم اللون والرائحة. إن التعرض لغاز أول أكسيد الكربون (CO) يمكن أن يسبب فقد الوعي وحتى الوفاة.

(يتبع)

تحذير (يتبع)

يمكن أن يدخل العادم إلى المركبة في حالة:

- تباطؤ المركبة في المناطق ضعيفة التهوية (مرائب الإيقاف أو الأنفاق أو الجليد العميق الذي يمكن أن يعيق تدفق الهواء تحت بدن المركبة أو مواسير العادم).
- وجود روائح أو أصوات غريبة أو مختلفة للعادم.
- تسرب نظام العادم بسبب التآكل أو التلف.
- تم تعديل نظام العادم في السيارة أو تلفه أو إصلاحه بشكل غير ملائم.
- وجود ثقوب أو فتحات في هيكل المركبة غير محكمة الغلق بشكل كامل بسبب التلف أو إجراء تعديلات ما بعد البيع.

إذا تم اكتشاف أبخرة غير عادية أو كان هناك شك بتسرب العادم إلى داخل المركبة:

- لا تقم بقيادتها إلا إذا كانت النوافذ مفتوحة بشكل كامل.
- قم بإصلاح المركبة على الفور.

(يتبع)

تحذير (يتبع)

لا تقم بإيقاف المركبة بينما يكون المحرك في وضع التشغيل في منطقة مغلقة مثل المرآب أو المباني التي لا توجد فيها تهوية متجدد.

تشغيل المركبة أثناء إيقافها

يُفضل عدم إيقاف المركبة بينما يكون المحرك عاملاً.

إذا تم ترك السيارة والمحرك يعمل، فيتعين اتباع الخطوات المناسبة للتأكد من أن السيارة لن تتحرك. راجع الانتقال إلى وضع الركن (ناقل الحركة الميكانيكي) ⇦ ٢٣٠ او الانتقال إلى وضع الركن (ناقل الحركة الإلكتروني) ⇦ ٢٣١ و انبعاثات المحرك ⇦ ٢٣٤.

في حال التوقف على مرتفع وسحب مقطورة، راجع طرق القيادة وإرشادات القطر ⇦ ٣٠٣.

ناقل الحركة الأوتوماتيكي

ناقل الحركة الأوتوماتيكي (ناقل الحركة الميكانيكي)

هناك مؤشر إلكتروني لوضع الغيار في مجموعة العدادات. تضيء هذه الشاشة عندما تكون المركبة قيد التشغيل.

توجد العديد من الأوضاع المختلفة لذراع الغيار.



راجع التحكم بوضع القيادة ⇦ ٢٥٧ وجزئية "وضع تحديد النطاق" أسفل الوضع اليدوي (ناقل الحركة الميكانيكي) ⇦ ٢٤٢ او الوضع اليدوي (ناقل الحركة الإلكتروني) ⇦ ٢٤٤.

P (ركن) : يُستخدم هذا الوضع في تعشيق العجلات الخلفية. استخدم هذا الوضع عند بدء تشغيل المحرك لأن المركبة يتعذر تحريكها بسهولة.

عند الركن على مرتفع، خاصة مع ثقل حمل المركبة، قد تلاحظ زيادة الجهد المطلوب للخروج من وضع P (الركن). راجع جزئية "قفل عزم الدوران" أسفل الانتقال إلى وضع الركن (ناقل الحركة الميكانيكي) ⇦ ٢٣٠ او الانتقال إلى وضع الركن (ناقل الحركة الإلكتروني) ⇦ ٢٣١.

⚠ تحذير

من الخطورة بمكان الخروج من المركبة قبل ضبط ذراع الغيار على وضع P (الركن) بالكامل مع ربط فرامل اليد بإحكام. فيمكن أن تسير المركبة.

لا تترك المركبة بينما يكون المحرك في وضع التشغيل. وإذا تركت المحرك في وضع التشغيل فيمكن أن تتحرك المركبة فجأة. ويمكن أن تتعرض أنت أو الآخرون للإصابة. ولضمان عدم تحرك المركبة، حتى إذا كانت تقف على أرض مستوية تماماً، احرص دائماً على ضبط فرامل اليد وتحريك ذراع الغيار إلى الوضع P (ركن). راجع الانتقال إلى وضع الركن (ناقل الحركة الميكانيكي) ⇦ ٢٣٠ او الانتقال إلى وضع الركن (ناقل الحركة الإلكتروني) ⇦ ٢٣١ و طرق القيادة وإرشادات القطر ⇦ ٣٠٣.

⚠ تحذير

إذا كانت المركبة مجهزة بالدفع الرباعي، فستكون المركبة حرة للتدحرج إذا كانت علبة النقل في N (محايد)، حتى عندما يكون ذراع التحويل في P (ركن). وقد تتعرض أنت أو شخص آخر لإصابة بالغة. تأكد من أن علبة النقل هي في ترس القيادة - 2↑ ، 4↑ ، أو 4↓ — أو اضبط فرامل الركن قبل وضع علبة النقل في N (محايد). انظر قيادة سيارة تعمل نظام الدفع بأربع عجلات ⇦ ٢٤٦.

R: استخدم هذا الغيار في الرجوع للخلف.

تنبيه

إذا قمت بالتبديل إلى الوضع R (رجوع) أثناء سير المركبة للأمام فيمكن أن يتسبب ذلك في تلف ناقل الحركة. ولن يغطي ضمان المركبة هذه الإصلاحات. لا تقم بالتبديل إلى الوضع R (رجوع) إلا بعد توقف المركبة.

لأرجحة المركبة ذهابًا وإيابًا لإخراجها من الجليد أو الثلج أو الرمال دون إتلاف ناقل الحركة، راجع إذا علقت المركبة ⇦ ٢١٥.

N: في هذا الوضع لا يكون المحرك مرتبطًا بالعجلات. ولإعادة تشغيل المحرك أثناء تحرك المركبة بالفعل، استخدم الوضع N (محايد) فقط.

⚠ تحذير

ومن الخطورة بمكان الانتقال إلى غيار قيادة أثناء تشغيل المحرك على سرعة عالية. وإذا لم تضغط بقدمك على دواسة الفرامل بقوة فيمكن أن تتحرك المركبة بسرعة كبيرة جدًا. يمكن أن تفقد السيطرة وتصدم الأشخاص أو الأشياء. لا تنتقل إلى غيار قيادة أثناء تشغيل المحرك على سرعة عالية.

تنبيه

إذا قمت بالتبديل من الوضع P (الركن) أو N (محايد) أثناء تشغيل المحرك على سرعة عالية فقد يتسبب ذلك في تلف ناقل الحركة. ولن يغطي ضمان المركبة هذه الإصلاحات. تأكد من عدم دوران المحرك على سرعة عالية عند تبديل غيار المركبة.

تنبيه

قد يتم عرض رسالة عن سخونة صندوق التروس إذا أصبح سائل صندوق التروس الأوتوماتيكي حارًا جدًا. يمكن أن تؤدي القيادة في هذه الحالة إلى تضرّر المركبة. توقف واترك المحرك في وضع التباطؤ لتبريد سائل صندوق التروس الأوتوماتيكي. تنمسح هذه الرسالة عندما يبرد سائل صندوق التروس بشكل كاف.

D: هذا الوضع للقيادة العادية. وهو يوفر أفضل استهلاك اقتصادي للوقود. اذا كانت هناك حاجة لمزيد من الطاقة للمرور، اضغط على دواسة الوقود إلى الأسفل.

- عند القيادة بسرعة أقل من ٥٥كم/ساعة تقريبًا (٣٥ ميلاً/ساعة)، اضغط على دواسة الوقود لمنتصف المسافة.
- عند القيادة بسرعة ٥٥كم/ساعة (٣٥ميلاً/ساعة) تقريبًا أو أكثر، اضغط على دواسة الوقود بشكل كامل للأسفل.

من خلال القيام بذلك، تنخفض سرعة المركبة إلى الغيار التالي وتزود بطاقة أكبر.

استخدم وضع D (القيادة) ووضع (السحب/الجر) عند جر مقطورة أو حمل حمولة ثقيلة أو القيادة على التلال شديدة الانحدار أو

القيادة على الطرق الوعرة. انقل ناقل الحركة إلى ترس أقل إذا كان ناقل الحركة ينتقل كثيرًا.

يمكن أن يؤدي تبديل ناقل الحركة إلى غيار أدنى على الطرق المنزلقة إلى الانزلاق. راجع "الانزلاق" ضمن فقد السيطرة ⇦ ٢٠٨.

المركبة مزودة بميزة موازنة الغيارات والتي تعمل على ضبط غيارات ناقل الحركة على ظروف القيادة الحالية لتقليل سرعة الانتقال إلى الغيار الأعلى والأدنى. وميزة موازنة الغيارات هذه مصممة لتحديد، قبل التبديل إلى غيار أعلى، مدى قدرة المحرك على الحفاظ على سرعة المركبة من خلال تحليل أشياء مثل سرعة المركبة ووضع الخانق وحمل المركبة. إذا قررت ميزة موازنة الغيارات أنه لا يمكن الحفاظ على سرعة المركبة الحالية، فلا ينتقل ناقل الحركة للغيار الأعلى، ولكنه يثبت على الغيار الحالي بدلاً من ذلك. في بعض الحالات، قد يبدو ذلك تأخيرًا في الغيار، ولكن ناقل الحركة يعمل بشكل طبيعي.

يستخدم ناقل الحركة مفاتيح تحكم تكيفية للغيارات. تقارن مفاتيح التحكم التكيفية للغيارات باستمرار بين متغيرات التبديل الرئيسية إلى أوضاع التبديل المثالية المبرمجة مسبقًا والمخزنة في كمبيوتر ناقل الحركة. ويجري ناقل الحركة تعديلات مستمرة لتحسين أداء المركبة تبعًا لكيفية استخدام المركبة، كما هو الحال مع الحمل الثقيل أو عند تغير درجة الحرارة. خلال عملية التحكم التكيفية للغيارات هذه، قد يبدو التبديل مختلفًا إذ يحدد ناقل الحركة أفضل الإعدادات.

عندما تكون درجات الحرارة منخفضة جدًا، فإن نقل غيار صندوق التروس قد يتأخر، مما يوفر عمليات تغيير أكثر ثباتًا حتى يسخن المحرك. قد تكون عمليات التبديل أكثر وضوحًا عند استخدام ناقل الحركة قبل أن يسخن المحرك. وهذا الفرق في الغيارات أمر طبيعي.

إذا كانت المركبة مجهزة بمحرك L4 سعة ٢٫٧ لتر، يمكن زيادة سرعات المحرك أثناء القيادة على الطرق السريعة بينما لا يزال المحرك يسخن.

L: يتيح هذا الوضع إمكانية تحديد نطاق الغيارات الملائم لظروف القيادة الحالية. إذا كانت السيارة مزودة بذلك، فراجع جزئية "وضع محدد النطاق" أسفل الوضع اليدوي (ناقل الحركة الميكانيكي) ⇦ ٢٤٢ او الوضع اليدوي (ناقل الحركة الإلكتروني) ⇦ ٢٤٤.

تنبيه

قد يتسبب دوران العجلات حول محورها أو تثبيت المركبة في مكان واحد على المرتفع باستخدام دواسة الوقود فقط (يتبع)

تنبيه (يتبع)

إلى تلف ناقل الحركة. ولن يغطي ضمان المركبة هذه الإصلاحات. إذا علقت المركبة، لا تقم بتدوير الإطارات في مكانها. وعند التوقف على أحد المرتفعات، استخدم الفرامل لتثبيت المركبة في مكانها.

ناقل الحركة الأوتوماتيكي (ناقل الحركة الإلكتروني)



يظهر نمط تغيير التروس في أعلى ذراع تغيير التروس. يضيء وضع الترس المحدد حاليًا باللون الأحمر على ذراع نقل التروس بينما تظل كل الأوضاع الأخرى باللون الأبيض. إذا لم تتم عملية التغيير فورًا، كما

هو الحال في الطقس البارد جدًا، فسيومض المؤشر في مفتاح نقل التروس لحين التعشيق بالكامل.

دائمًا ما يبدأ ذراع نقل التروس من المنتصف ويكون ممثلاً بواسطة سهم لأعلى/لأسفل في نمط تغيير التروس. بعد تحرير ذراع نقل التروس، سيتمركز في المنتصف.

لا يعمل صندوق التروس أثناء إيقاف تشغيل السيارة.

إذا كانت المركبة في وضع الملحقات، فيمكن تغيير صندوق التروس إلى وضع P (الركن).

وإذا تم إيقاف تشغيل السيارة أثناء سيرها بسرعة مرتفعة نسبيًا فسيتحول صندوق التروس أوتوماتيكيًا إلى الوضع N (محايد). بمجرد توقف المركبة، يتم تلقائيًا تحديد الوضع P (الركن).



P (ركن) : يُستخدم هذا الوضع في تعشيق العجلات الخلفية. استخدم وضع P (الركن) عند بدء تشغيل المحرك لمنع المركبة من التحرك بسهولة.

⚠ تحذير

من الخطورة بمكان الخروج من المركبة قبل ضبط ذراع الغيار على وضع P (الركن) بالكامل مع ربط فرامل اليد بإحكام. فيمكن أن تسير المركبة.

لا تترك المركبة بينما يكون المحرك في وضع التشغيل. وإذا تركت المحرك في وضع التشغيل فيمكن أن تتحرك المركبة فجأة. ويمكن أن تتعرض أنت أو الآخرون للإصابة. ولضمان

(يتبع)

تحذير (يتبع)

عدم تحرك المركبة، حتى إذا كانت تقف على أرض مستوية تمامًا، احرص دائمًا على ضبط فرامل اليد وتحريك ذراع الغيار إلى الوضع P (ركن). راجع الانتقال إلى وضع الركن (ناقل الحركة الميكانيكي) ⇦ ٢٣٠ او الانتقال إلى وضع الركن (ناقل الحركة الإلكتروني) ⇦ ٢٣١ و طرق القيادة وإرشادات القطر ⇦ ٣٠٣.

⚠ تحذير

إذا كانت المركبة مجهزة بالدفع الرباعي، فستكون المركبة حرة للتدحرج إذا كانت علبة النقل في N (محايد)، حتى عندما يكون ذراع التحويل في P (ركن). وقد تتعرض أنت أو شخص آخر لإصابة بالغة. تأكد من أن علبة النقل هي في ترس القيادة - ↑ 2 ، ↑ 4 ، أو ↓ 4 — أو اضبط فرامل الركن قبل وضع علبة النقل في N (محايد). انظر قيادة سيارة تعمل نظام الدفع بأربع عجلات ⇦ ٢٤٦.



المركبة مزودة بصندوق تروس يتم التحكم به إلكترونيًا. تم تصميم زر إلغاء قفل ذراع صندوق التروس للحماية ضد الخروج غير المقصود من الوضع P (ركن) ما لم يكن الإشعال في وضع التشغيل، وتم الضغط على دواسة الفرامل والضغط كذلك على زر إلغاء القفل في ذراع صندوق التروس.

عند توقف السيارة، اضغط ENGINE START/STOP (بدء/إيقاف المحرك) لإيقاف تشغيل السيارة. سيتحول صندوق التروس تلقائيًا إلى الوضع P (الركن) ما لم تكن المركبة في الوضع N (محايد)، راجع جزئية "وضع غسل المركبة" الذي سيرد لاحقًا في هذا القسم.

لن تتحول السيارة إلى وضع P (ركن) إذا كانت تسير بسرعة كبيرة. أوقف السيارة وتحول إلى الوضع P (ركن).

للتحول من وإلى الوضع P (ركن)، راجع الانتقال إلى وضع الركن (ناقل الحركة الميكانيكي) ⇦ ٢٣٠ او
الانتقال إلى وضع الركن (ناقل الحركة الإلكتروني) ⇦ ٢٣١ ونقل الغيار من وضع الركن (ناقل الحركة الميكانيكي) ⇦ ٢٣٢ او نقل الغيار من وضع الركن (ناقل الحركة الإلكتروني) ⇦ ٢٣٣.

رسالة خدمة ذراع تغيير التروس

إذا ظهرت الرسالة SERVICE SHIFTER SEE OWNER'S MANUAL (خدمة ذراع تغيير التروس، راجع دليل المالك) في مركز معلومات السائق (DIC)، فيلزم إجراء الخدمة على ذراع تغيير التروس. قم بإجراء الخدمة على المركبة في أقرب وقت ممكن. إذا كانت السيارة تنقل أوتوماتيكيًا إلى الوضع P (ركن)، فتأكد من عدم انحشار زر P (ركن) أعلى ذراع تغيير التروس. لتشغيل السيارة، ثبت ذراع تغيير التروس على الترس المطلوب، R (رجوع) أو D (قيادة) حتى تتجاوز السيارة سرعة ١٥ كم/سا (١٠ ميل في الساعة) ثم حرر ذراع تغيير التروس.

R: استخدم هذا الغيار في الرجوع للخلف.

إذا تم تحويل المركبة من الوضع R (الرجوع للخلف) إلى D (القيادة) أو L (منخفض) أو من L (منخفض) أو D (القيادة) إلى الوضع R (الرجوع للخلف) عندما تسير المركبة بسرعة مرتفعة، فقد تتحول المركبة إلى الوضع N (محايد). قلل سرعة السيارة ثم حاول التغيير مرة أخرى.

للانتقال إلى الوضع R (رجوع):

١. أوقف السيارة تمامًا.
٢. اضغط مع الاستمرار على زر تحرير قفل ذراع تغيير التروس من جانب ذراع تغيير التروس.
٣. من وضع المنتصف، حرك ذراع نقل التروس للأمام إلى وضع R (الرجوع للخلف). ستتم إضاءة R باللون الأحمر.
٤. بعد تحرير ذراع نقل التروس، سيتمركز في المنتصف.

للانتقال من الوضع R (رجوع):

١. أوقف السيارة تمامًا.
٢. قم بالتغيير إلى الترس المطلوب.
٣. بعد تحرير ذراع نقل التروس، سيتمركز في المنتصف.

وعلى السرعات المنخفضة للمركبة، يمكن استخدام الوضع R (رجوع) لتحجير المركبة للخلف وللأمام للخروج من مناطق الثلوج أو الجليد أو الرمل بدون التسبب في إتلاف ناقل الحركة. انظر إذا علقت المركبة ⇦ ٢١٥.

N: في هذا الوضع لا يكون المحرك مرتبطًا بالعجلات. ولإعادة تشغيل المحرك أثناء تحرك المركبة بالفعل، استخدم الوضع N (محايد) فقط.

⚠ تحذير

ومن الخطورة بمكان الانتقال إلى غيار قيادة أثناء تشغيل المحرك على سرعة عالية. وإذا لم تضغط بقدمك على دواسة الفرامل بقوة فيمكن أن تتحرك المركبة بسرعة كبيرة جداً. يمكن أن تفقد السيطرة وتصدم الأشخاص أو الأشياء. لا تنتقل إلى غيار قيادة أثناء تشغيل المحرك على سرعة عالية.

تنبيه

إذا قمت بالتبديل من الوضع P (الركن) أو N (محايد) أثناء تشغيل المحرك على سرعة عالية فقد يتسبب ذلك في تلف ناقل الحركة. ولن يغطي ضمان المركبة هذه الإصلاحات. تأكد من عدم دوران المحرك على سرعة عالية عند تبديل غيار المركبة.

السيارة غير مصممة للبقاء في الوضع N (محايد) لمدة تزيد عن خمس دقائق. وقد تتحول أوتوماتيكيًا إلى الوضع P (ركن). الوضع N (محايد) غير مصمم للاستخدام أثناء سحب السيارة. إذا كانت السيارة بحاجة إلى السحب، انظر نقل مركبة معطلة ٣٩١ ⇦.

للانتقال إلى الوضع N (محايد):

١. قم بنقل ذراع تغيير السرعة للأمام إلى N (محايد).
- إذا كانت السيارة في وضع P (ركن)، فاضغط دواسة الفرامل ثم اضغط زر تحرير قفل ذراع تغيير التروس أثناء تحريك الذراع للأمام.
- سيضيء المؤشر N باللون الأحمر.

٢. بعد تحرير ذراع نقل التروس، سيتمركز في المنتصف.

للخروج من الوضع N (محايد):

١. أوقف السيارة تمامًا.
٢. قم بالتغيير إلى الترس المطلوب. في حالة التحويل من الوضع N (محايد) إلى الوضع R (الرجوع للخلف)، اضغط على زر تحرير قفل ذراع تغيير التروس.
٣. بعد تحرير ذراع نقل التروس، سيتمركز في المنتصف.

وضع غسيل المركبة

تشتمل هذه المركبة على وضع غسيل المركبة الذي يسمح للمركبة بالبقاء في N (محايد) لاستخدامه في غسيل المركبات التلقائي.

وضع غسيل المركبة (محرك متوقف - السائق في المركبة)

لوضع المركبة في N (محايد) مع إيقاف تشغيل المحرك والمركبة فيها شخص:

١. قم بالقيادة إلى مدخل غسيل المركبات.
٢. اضغط على دواسة الفرامل.
٣. التحول إلى الوضع N (المحايد).
٤. أوقف تشغيل المحرك وحرّر دواسة الفرامل.
٥. يجب أن يستمر المؤشر في إظهار N. إذا لم يحدث ذلك، كرر الخطوات ٢-٤.
٦. المركبة جاهزة الآن من أجل غسلها.

وضع غسيل المركبة (محرك متوقف - السائق خارج المركبة)

لوضع المركبة في N (محايد) مع إيقاف تشغيل المحرك والمركبة ليس فيها شخص:

١. قم بالقيادة إلى مدخل غسيل المركبات.
٢. اضغط على دواسة الفرامل.
٣. افتح الباب.
٤. التحول إلى الوضع N (المحايد).
٥. أوقف تشغيل المحرك وحرّر دواسة الفرامل.
٦. يجب أن يستمر المؤشر في إظهار N. إذا لم يحدث ذلك، كرر الخطوات ٢-٥.

٧. اخرج من المركبة وأغلق الباب. المركبة جاهزة الآن من أجل غسلها.

٨. قد يتم تحويل السيارة إلى الوضع P (الركن) تلقائيًا عند دخولها مرة أخرى.

وضع غسيل المركبة (المحرك مشتغل - السائق في المركبة)

لوضع المركبة في N (محايد) مع تشغيل المحرك والمركبة فيها شخص:

١. قم بالقيادة إلى مدخل غسيل المركبات.

٢. اضغط على دواسة الفرامل.

٣. التحول إلى الوضع N (المحايد).

٤. قم بتحرير دواسة الفرامل. المركبة جاهزة الآن من أجل غسلها.

وضع غسيل المركبة (محرك مشتغل - السائق خارج المركبة)

لوضع المركبة في N (محايد) مع تشغيل المحرك والمركبة ليس فيها شخص:

١. قم بالقيادة إلى مدخل غسيل المركبات.

٢. اضغط على دواسة الفرامل.

٣. افتح الباب.

٤. قم بالتحويل إلى N (محايد)، ثم حرر دواسة الفرامل.

٥. يجب أن يستمر المؤشر في إظهار N. إذا لم يحدث ذلك، كرر الخطوات ٢-٤.

٦. اخرج من المركبة وأغلق الباب. المركبة جاهزة الآن من أجل غسلها.

٧. قد يتم تحويل السيارة إلى الوضع P (الركن) تلقائيًا عند دخولها مرة أخرى.

تنبيه

قد يتم عرض رسالة عن سخونة صندوق التروس إذا أصبح سائل صندوق التروس الأوتوماتيكي حارًا جدًا. يمكن أن تؤدي القيادة في هذه الحالة إلى تضرّر المركبة. توقف واترك المحرك في وضع التباطؤ لتبريد سائل صندوق التروس الأوتوماتيكي. تنمسح هذه الرسالة عندما يبرد سائل صندوق التروس بشكل كاف.

D: هذا الوضع للقيادة العادية. اذا كانت هناك حاجة لمزيد من الطاقة للمرور، اضغط على دواسة الوقود إلى الأسفل.

للانتقال إلى الوضع D (قيادة):

١. أوقف السيارة تمامًا.

٢. من وضع المنتصف، حرك ذراع نقل التروس إلى الخلف.

- إذا كانت السيارة في وضع P (ركن) اضغط زر إلغاء قفل ذراع نقل التروس مع سحب ذراع نقل التروس للخلف.
- D سيضيء باللون الأحمر.
- بعد تحرير ذراع نقل التروس، سيتمركز في المنتصف.

للانتقال من الوضع D (قيادة):

١. أوقف السيارة تمامًا.

٢. قم بالتغيير إلى الترس المطلوب.

٣. بعد تحرير ذراع نقل التروس، سيتمركز في المنتصف.

قد يؤدي خفض سرعة ناقل الحركة على طريق زلق إلى حدوث انزلاق. راجع "الانزلاق" ضمن فقد السيطرة ⇦ ٢٠٨.

تنبيه

قد يتسبب دوران العجلات حول محورها أو تثبيت المركبة في مكان واحد على المرتفع باستخدام دواسة الوقود فقط إلى تلف ناقل الحركة. ولن يغطي ضمان المركبة هذه الإصلاحات. إذا علقت المركبة، لا تقم بتدوير الإطارات في مكانها. وعند التوقف على أحد المرتفعات، استخدم الفرامل لتثبيت المركبة في مكانها.

الوضع اليدوي (ناقل الحركة الميكانيكي)

وضع اختيار النطاق



يساعد وضع تحديد النطاق على التحكم في ناقل الحركة وسرعة المركبة أثناء القيادة على المنحدرات أو سحب مقطورة. يسمح بالاختيار اليدوي لنطاق الغيارات المطلوبة.

لاستخدام هذه الميزة:

١. حرك ذراع تغيير التروس إلى L (الوضع اليدوي).

٢. اضغط على زرّي الزائد/الناقص الموجودين في ذراع تغيير التروس لتحديد نطاق الغيارات المطلوبة لظروف القيادة الحالية.

عند تحريك ذراع تغيير التروس من الوضع D (قيادة) إلى الوضع L (الوضع اليدوي)، يتم عرض رقم بجوار حرف L يشير إلى نطاق ناقل الحركة الحالي.

يكون هذا الرقم هو أعلى ترس يسمح به ناقل الحركة أثناء التشغيل في الوضع L (الوضع اليدوي). تعد جميع الغيارات الأدنى من هذا الرقم متاحة. عندما تتغير ظروف القيادة، يمكن أن يتغير صندوق التروس تلقائيًا إلى الغيارات الأقل. على سبيل المثال، عند اختيار L5، ينتقل صندوق التروس أوتوماتيكيًا بين الغيارات ١ (الأول) وحتى ٥ (الخامس)، ولكن لا يمكن استخدام الغيار ٦ (السادس) حتى استخدام زر الزائد/الناقص الموجود بذراع النقل لتبديل النطاق.

في المركبات ذات المحركات التي تعمل بالبنزين، عند نقل ذراع تغيير التروس من الوضع D (القيادة) إلى L (الوضع اليدوي)، قد يتم خفض السرعة. ويحدد الترس الذي يعمل به ناقل الحركة عندما يتم نقل ذراع تغيير التروس من الوضع D (القيادة) إلى L (الوضع اليدوي) ما إذا كان سيتم خفض السرعة. راجع المخططات التالية.

صندوق تروس أوتوماتيكي ٨ سرعات

التعشيق قبل التغيير من الوضع D (قيادة) إلى L (الوضع اليدوي)	الثامنة	السا-ابعة	الساد-دس	الخام-مس	الرابع	الثالث	الثاني	الأول
النطاق بعد التغيير من الوضع D (قيادة) إلى L (الوضع اليدوي) - وضع القطر/الجر غير معشق	L6	L6	L5	L4	L3	L3	L2	L1
النطاق بعد التغيير من الوضع D (قيادة) إلى L (الوضع اليدوي) - وضع القطر/ الجر معشق	L6	L5	L4	L3	L3	L3	L2	L1

ناقل حركة أوتوماتيكي مزود بـ ١٠ سرعات

الأول	الثاني	الثالث	الرابع	الخام-مس	الساد-دس	السا-ابعة	الثامنة	التاسع	العا-اشر	التعشيق قبل التغيير من الوضع D (قيادة) إلى L (الوضع اليدوي)
L1	L2	L3	L3	L4	L5	L6	L7	L7	L7	النطاق بعد التغيير من الوضع D (قيادة) إلى L (الوضع اليدوي) - وضع القطر/الجر غير معشق
L1	L2	L3	L3	L3	L4	L5	L6	L7	L7	النطاق بعد التغيير من الوضع D (قيادة) إلى L (الوضع اليدوي) - وضع القطر/الجر معشق

الوضع اليدوي (ناقل الحركة الإلكتروني)

تحديد النطاق الإلكتروني (ERS)

تنبيه
قد تؤدي قيادة السيارة، مع ارتفاع عدد دورات المحرك في الدقيقة دون النقل إلى غيار أعلى أثناء استخدام الوضع اليدوي إلى تلف السيارة. احرص على عدم التبديل لغيار أعلى إلا عند الضرورة أثناء استخدام الوضع اليدوي.

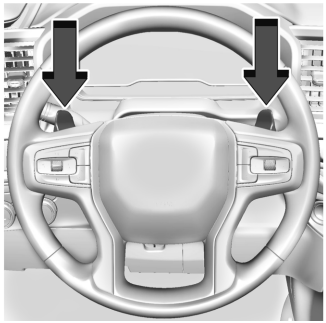

يسمح تحديد النطاق الإلكتروني (ERS) أو الوضع اليدوي بتحديد المدى الخاص بأوضاع الغيارات. استخدم هذا الوضع عند القيادة على المنحدرات أو سحب مقطورة لتقييد الغيار الأعلى وسرعة المركبة القصوى. سيعرض مؤشر موضع ناقل السرعة في مركز معلومات السائق (DIC) رقما بجوار L يشير إلى أعلى سرعة متاحة.

للدخول على "تحديد النطاق الإلكتروني" أو "الوضع اليدوي":

١. أثناء وجود السيارة على وضع D (قيادة)، اسحب ذراع تغيير السرعة للخلف لتنشيط L (منخفض). سيضيء L باللون الأحمر وسيتحول D إلى اللون الأبيض في نمط تغيير السرعة.
٢. انقر على عنصر التشغيل الأيسر في عجلة القيادة لخفض أعلى سرعة متاحة، أو عنصر التشغيل الأيمن لزيادة أعلى سرعة متاحة.
٣. للخروج، اسحب ذراع نقل التروس مرة أخرى. سيضيء D باللون الأحمر وسيتحول L إلى اللون الأبيض في نمط تغيير السرعة.

عند النقل إلى L (منخفض)، سينتقل صندوق التروس إلى مدى محدد مسبقًا من الغيارات الأدنى. بالنسبة لهذا المدى المحدد مسبقًا، سيتم عرض أعلى غيار متاح بجانب L في مركز معلومات السائق. راجع مركز معلومات السائق (DIC) (مستوى القاعدة) ⇦ ١٣٦ او مركز معلومات السائق (DIC) (الطراز المطور) ⇦ ١٣٧. تعد جميع الغيارات الأدنى من هذا الرقم متاحة للاستخدام. على سبيل المثال، عندما يظهر الرقم ٤ (الرابع) بجوار L (الوضع اليدوي)، يتم النقل بين السرعات من ١ (الأول) إلى ٤ (الرابع) أوتوماتكيًا. للانتقال للسرعة ٥ (الخامسة)، انقر فوق عنصر التشغيل الأيمن بعجلة القيادة أو انتقل إلى الوضع D (القيادة).

سوف يحد الوضع L (منخفض) من النقل إلى مدى غيار أدنى إذا كانت سرعة المحرك عالية للغاية. إذا لم يتم تقليل سرعة السيارة في غضون المدة المسموح بها، لن يتم النقل إلى نطاق السرعة الأقل. قم بإبطاء سرعة السيارة، ثم انقر فوق عنصر التشغيل الأيمن بعجلة القيادة إلى نطاق السرعة السفلي المطلوب.

يمكن استخدام نظام التحكم في ثبات السرعة أثناء التواجد على نظام ERS.

وضع السحب/القطر

يعمل وضع السحب/القطر على ضبط نمط تحول صندوق التروس لتقليل تدوير النقل. ويعمل ذلك على تحسين الأداء ومستوى التحكم في المركبة وعملية النقل بين التروس وتبريد المحرك أثناء القيادة نزولاً من المرتفعات أو الجبال أو عند السحب أو قطر حمولة ثقيلة. راجع التحكم بوضع القيادة ⇦ ٢٥٧ لتنشيط وضع Tow/Haul (السحب/القطر).

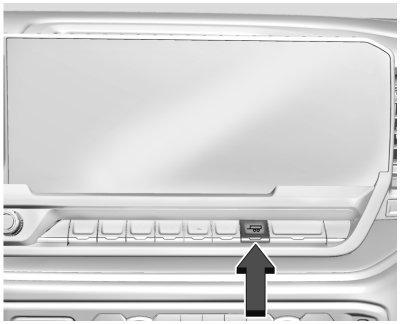

بالنسبة للمركبات غير المزودة بنظام التحكم في وضع القيادة، اضغط على الزر Tow/Haul (السحب/القطر) في الرف الأوسط.

سيصبح نظام Stop/Start (بدء التشغيل/الإيقاف)، في حالة تجهيز المركبة به، غير متاحًا عندما يكون وضع Tow/Haul (السحب/القطر) نشطًا.

إذا كانت السيارة مجهزة بمساعد هيدروليكي نشط، فستوفر السيارة استجابة توجيه أكثر صلابة عند تعشيق وضع Tow/Haul لتوفير وظائف توجيه محسنة.

وضع السحب/القطر والفرملة على المنحدرات

لا يتم تفعيل الفرملة على المنحدرات بوضع السحب/القطر إلا عند تحديد وضع السحب/القطر، مع عدم وجود السيارة في وضع محدد النطاق. انظر الوضع اليدوي (ناقل الحركة الميكانيكي) ⇦ ٢٤٢ او الوضع اليدوي (ناقل الحركة الإلكتروني) ⇦ ٢٤٤. تساعد الفرملة على المنحدرات بوضع السحب/القطر في الحفاظ على سرعات السيارة المرادة عند النزول من على المنحدرات باستخدام المحرك وصندوق التروس بغرض إبطاء سرعة السيارة.

انظر تجهيزة سحب المقطورة ⇦ ٣١١.

أنظمة القيادة

قيادة سيارة تعمل نظام الدفع بأربع عجلات

إذا توفرت هذه الميزة، يمكن في سيارات نظام الدفع بأربع عجلات تعشيق المحور الأمامي لمزيد من قوة السحب.

اقرأ القسم المناسب الخاص بتشغيل علبة النقل قبل الاستخدام.

تنبيه

لا تقد المركبة لفترات طويلة على الطرق الممهدة النظيفة والجافة باستخدام نظام الدفع الرباعي ↑4 أو ↓4 . قد تسبب هذه الحالات في:

- السخونة الزائدة.
- تسرب الزيت.
- تلف المكونات الداخلية والخارجية للمحور الأمامي.
- تآكل سابق لأوانه لمجموعة نقل الحركة في السيارة.

القيادة على رصيف نظيف وجاف في ↑٤ أو ↓٤ قد تسبب:

- الشعور بذبذبات في نظام التوجيه.
- سرعة تآكل الإطارات.
- تسبب ضوضاء إضافية لمجموعة القيادة.

⚠ تحذير

إذا كانت المركبة مجهزة بالدفع الرباعي، فستكون المركبة حرة للتدحرج إذا كانت علبة النقل في N (محايد)، حتى عندما يكون ذراع التحويل في P (ركن). وقد تتعرض أنت أو شخص آخر لإصابة بالغة. تأكد من أن علبة النقل هي في ترس القيادة - ↑2 ، ↑4 ، أو ↓4 — أو اضبط فرامل الركن قبل وضع علبة النقل في N (محايد). انظر الانتقال إلى وضع الركن (ناقل الحركة الميكانيكي) ⇦ ٢٣٠ او الانتقال إلى وضع الركن (ناقل الحركة الإلكتروني) ⇦ ٢٣١.

تنبيه

قد تؤدي القيادة بسرعة عالية لفترة طويلة في وضع ↓4 إلى إحداث تلفيات بمجموعة السحب أو تقليل عمرها.

يُعد سماع ضجيج تعشيق التروس والصدم أمرًا طبيعيًا عند التبديل بين الأوضاع ↓٤ و↑٤ أو N (محايد) والمحرك قيد التشغيل.

سيؤدي الانتقال إلى ↓٤ إلى إيقاف تشغيل نظام التحكم في الجر ونظام StabiliTrak/ التحكم الإلكتروني في الثبات (ESC). انظر التحكم في الجر/ نظام التحكم الإلكتروني في الثبات ⇦ ٢٥٣.

علبة النقل الأوتوماتيكية

علبة نقل ثنائية السرعة

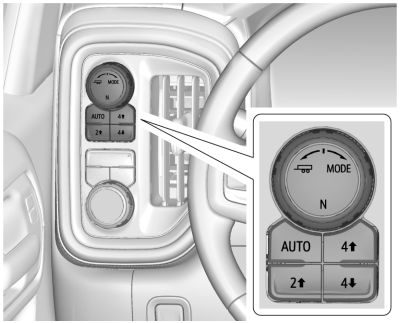

شاحنة عمل ومخصصة

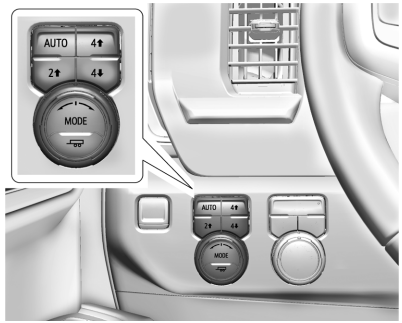

المستوى الأعلى موضح، مماثل للمستوى الأساسي

تُستخدم عناصر تشغيل علبة النقل، في حالة توافرها، للتنقل من وإلى نظام الدفع بأربع عجلات.

لنقل التروس في علبة النقل، اضغط على الزر المطلوب. سيومض الرسم الموجود في مجموعة العدادات أثناء تقدم عملية نقل الترس. سيتغير الرسم المعروض لتوضيح الإعداد المطلوب.

وعند اكتمال عملية النقل، سيتوقف الرسم عن الوميض. ويتم إيقاف تشغيل رسائل مركز معلومات السائق (DIC) بمجرد اكتمال عملية النقل. إذا تعذر إتمام طلب نقل تروس علبة النقل، فسيعود إلى آخر إعداد تم اختياره.

الإعدادات هي:

N (محايد) : لا يُستخدم إلا في حالة الاضطرار لسحب السيارة. انظر نقل مركبة معطلة ⇦ ٣٩١.

↑ ٢ (الدفع الثنائي المرتفع) : للقيادة في معظم الشوارع والطرق السريعة. المحور الأمامي غير معشق. يوفر هذا الإعداد أفضل توفير للوقود.

AUTO (الدفع الرباعي الأوتوماتيكي) : استخدمه عندما تختلف ظروف سطح الطريق. عند قيادة المركبة في الوضع AUTO، يتم تعشيق المحور الأمامي، وطاقة المركبة تُحول إلى العجلات الأمامية والخلفية أوتوماتيكيًا حسب ظروف القيادة. يوفر هذا الإعداد اقتصادًا أقل في استهلاك الوقود مقارنةً بوضع ↑ ٢ .

↑ ٤ (الدفع الرباعي المرتفع) : استخدمه عند الحاجة لمزيد من قوة السحب، كأن تقود السيارة في الجليد أو الرمال أو في طريق غير ممهد أو عند إزاحة الجليد.

↓ ٤ (الدفع الرباعي المنخفض) : استخدمه لتعشيق المحور الأمامي وتوليد عزم دوران إضافي. اختر ↓ ٤ عند القيادة في طرق غير ممهدة وفي الرمال الكثيفة أو الوحل أو الجليد أو في أثناء تسلق المرتفعات أو النزول منها. أثناء القيادة باستخدام الترس ٤ ↓ ، حافظ على سرعة المركبة أقل من ٧٢ كم/س (٤٥ ميلًا في الساعة).

سيؤدي النقل إلى الترس ٤ ↓ إلى إيقاف تشغيل نظام التحكم في الجر ونظام StabiliTrak/التحكم الإلكتروني في الثبات (ESC). انظر التحكم في الجر/ نظام التحكم الإلكتروني في الثبات ⇦ ٢٥٣.

قم بالنقل بين الترس ٢↑ و٤ ↑ وAUTO (أوتوماتيكي)

يمكن إجراء أي من عمليات النقل هذه في ظل سرعة القيادة العادية.

يحدث النقل ٤ × ٤ بمجرد تحرير الزر. يومض الرسم ٤ × ٤ حتى اكتمال النقل. سيتم عرض رسالة في مركز معلومات السائق لتوضيح أنه تم نقل علبة النقل ٤ × ٤ للانتقال إلى الحالة المطلوبة الجديدة.

بمجرد اكتمال عملية النقل ٤ × ٤، تختفي رسالة مركز معلومات السائق ويتوقف الرسم ٤ × ٤ عن الوميض ويتم الإشارة إلى الإعداد الحالي في DIC.

عند اكتمال عملية النقل إلى الوضع ٢ ↑ بنجاح بينما تكون المركبة في الوضع P (الركن)، سيتم تعشيق فرامل الركن. لاستئناف القيادة، قم بتحويل ناقل الحركة إلى الترس المطلوب وحرر فرامل الركن

يدويًا أو اضغط على دواسة الوقود لبدء عملية القيادة. انظر فرامل الركن الكهربائي ⇦ ٢٥١.

في حالة تجهيز المركبة بذلك، استخدم الوضع ٤ ↓ أو AUTO "أوتوماتيكي" أو ٤ ↑ لزيادة قوة الجر عند وقوف المركبة على منحدر شديد أو في ظروف مثل الثلوج أو الجليد أو الوحل أو الحصى.

الانتقال إلى ٤ ↓

١. يجب أن يكون الإشعال في وضع التشغيل ويجب أن تكون المركبة متوقفة أو تتحرك بسرعة أقل من ٥ كم/سا (٣ ميل/ساعة) وناقل الحركة في وضع N (محايد). من الأفضل أن تتحرك المركبة في سرعة تتراوح بين ١٫٦ إلى ٣٫٢ كم/سا (١ إلى ٢ ميل في الساعة).

٢. اضغط على ٤ ↓. يحدث النقل ٤ × ٤ بمجرد تحرير الزر. يومض الرسم ٤ × ٤ حتى اكتمال النقل. سيتم عرض رسالة في مركز معلومات السائق لتوضيح أنه تم نقل علبة النقل ٤ × ٤ للانتقال إلى الحالة المطلوبة الجديدة.

بمجرد اكتمال عملية النقل ٤ × ٤، تختفي رسالة مركز معلومات السائق ويتوقف الرسم ٤ × ٤ عن الوميض ويتم الإشارة إلى الإعداد الحالي في DIC.

إذا كانت سرعة المركبة عالية جدًا عند حدوث طلب النقل، يتم عرض رسالة في مركز معلومات السائق. اخفض سرعة المركبة.

إذا لم يكن ناقل الحركة في الوضع N (المحايد) عند حدوث طلب النقل، يتم عرض رسالة في مركز معلومات السائق. ستوفر المركبة مدة ٢٠ ثانية لإجراء عملية النقل. وبعد هذه المدة، سيشير رسم في مجموعة العدادات إلى أن علبة النقل في الوضع ٤ ↓.

تنبيه
قد يؤدي تبديل غيار ناقل الحركة قبل توقف مصباح مؤشر الوضع المطلوب عن الوميض إلى إحداث تلفيات بعلبة النقل.

إذا لم يتم نقل ناقل الحركة إلى الوضع N (محايد) أو لم تتباطأ المركبة إلى سرعة ٥ كم/ساعة (٣ أميال في الساعة) خلال ٢٠ ثانية، ستظل علبة النقل في حالتها الأصلية. وسيتم الإشارة إلى ذلك في DIC.

وعندما تسير المركبة بسرعة أقل من ٥ كم/ساعة (٣ أميال/ساعة) وناقل الحركة في وضع N (محايد)، حاول التبديل مرة أخرى.

الانتقال من الوضع ٤ ↓

١. يجب إيقاف المركبة أو تحريكها بأقل من ٥ كم/ساعة (٣ ميل في الساعة) وناقل الحركة في N (محايد) والإشعال في وضع التشغيل. من الأفضل أن تتحرك المركبة في سرعة تتراوح بين ١٫٦ إلى ٣٫٢ كم/سا (١ إلى ٢ ميل في الساعة).

٢. اضغط على ٤ ↑ أو AUTO أو ٢ ↑. يحدث النقل ٤ × ٤ بمجرد تحرير الزر. يومض الرسم ٤ × ٤ حتى اكتمال النقل. سيتم عرض رسالة في مركز معلومات السائق لتوضيح أنه تم نقل علبة النقل ٤ × ٤ للانتقال إلى الحالة المطلوبة الجديدة.

بمجرد اكتمال عملية النقل ٤ × ٤، تختفي رسالة مركز معلومات السائق ويتوقف الرسم ٤ × ٤ عن الوميض ويتم الإشارة إلى الإعداد الحالي في DIC.

إذا كانت سرعة المركبة عالية جدًا عند حدوث طلب النقل، يتم عرض رسالة في مركز معلومات السائق. اخفض سرعة المركبة.

إذا لم يكن ناقل الحركة في الوضع N (المحايد) عند حدوث طلب النقل، يتم عرض رسائل في مركز معلومات السائق. ستوفر المركبة مدة ٢٠ ثانية لإجراء عملية النقل هذه. وبعد هذه المدة، سيشير رسم في مجموعة العدادات إلى أن علبة النقل في الوضع ٤ ↓.

تنبيه

قد يؤدي تبديل غيار ناقل الحركة قبل توقف مصباح مؤشر الوضع المطلوب عن الوميض إلى إحداث تلفيات بعلبة النقل.

إذا لم يتم نقل ناقل الحركة إلى الوضع N (محايد) أو لم تتباطأ المركبة إلى سرعة ٥ كم/ساعة (٣ أميال في الساعة) خلال ٢٠ ثانية، ستظل علبة النقل في حالتها الأصلية. وسيتم الإشارة إلى ذلك في DIC.

وعندما تسير المركبة بسرعة أقل من ٥ كم/ساعة (٣ أميال/ساعة) وناقل الحركة في وضع (N محايد)، حاول التبديل مرة أخرى.

الانتقال إلى وضع N (محايد)

١. ابدأ تشغيل السيارة.
٢. بدّل ناقل الحركة إلى وضع N (محايد).
٣. انقل علبة النقل إلى الوضع ↑ ٢ .
٤. استخدم دواسة الفرامل و/أو فرامل الركن. انظر فرامل الركن الكهربائي ⇦ ٢٥١.
٥. اضغط على ↑ ٢ خمس مرات في ١٠ ثوانٍ إلى أن يبدأ الرسم الخاص بالوضع N (محايد) في الوميض في مجموعة العدادات. وعند اكتمال عملية النقل، يتوقف الرسم عن الوميض. في حالة عدم تعشيق فرامل الركن و/أو دواسة الفرامل في غضون ٢٠ ثانية، ستظل علبة النقل في حالتها الأصلية.
٦. إذا لم يتم نقل ناقل الحركة إلى الوضع N (محايد) أو لم تتباطأ المركبة إلى سرعة ٥ كم/ساعة (٣ أميال في الساعة) خلال ٢٠ ثانية، ستظل علبة النقل في حالتها الأصلية. وسيتم الإشارة إلى ذلك في مجموعة العدادات.

الخروج من وضع N (محايد)

١. ابدأ تشغيل السيارة.
٢. عشّق فرامل الركن. انظر فرامل الركن الكهربائي ⇦ ٢٥١.
٣. بدّل ناقل الحركة إلى وضع N (محايد).
٤. قم بتحويل علبة النقل إلى ↑ ٢. لا يمكن تحويل علبة النقل من الوضع N (محايد) سوى إلى الوضع ↑ ٢. وعند اكتمال عملية التحويل/النقل إلى الوضع ↑ ٢ ، سيتوقف الرسم الموجود في مجموعة العدادات عن الوميض. في حالة تعذر إكمال علبة النقل لعملية النقل، سيعود الرسم إلى الإعداد المحدد مسبقًا.

علبة نقل أحادية السرعة

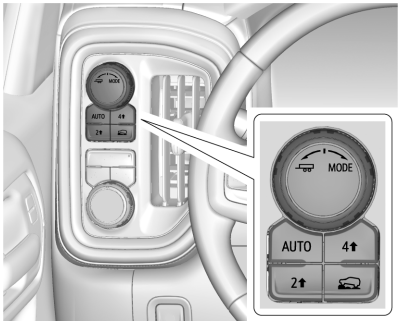

شاحنة عمل ومخصصة

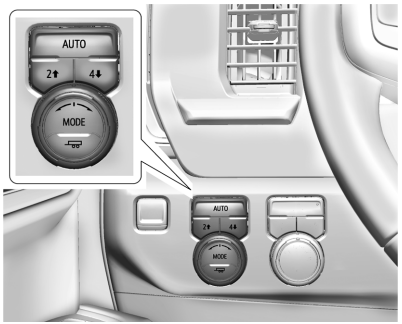

المستوى الأعلى موضح، مماثل للمستوى الأساسي

تُستخدم عناصر تشغيل علبة النقل، في حالة توافرها، للتنقل من وإلى نظام الدفع بأربع عجلات.

لنقل التروس في علبة النقل، اضغط على الزر المطلوب. سيومض الرسم الموجود في مجموعة العدادات أثناء تقدم عملية نقل الترس. سيتغير الرسم المعروض لتوضيح الإعداد المطلوب.

وعند اكتمال عملية النقل، سيتوقف الرسم عن الوميض. ويتم إيقاف تشغيل رسائل مركز معلومات السائق بمجرد اكتمال عملية النقل. إذا تعذر إتمام طلب نقل تروس علبة النقل، فسيعود إلى آخر إعداد تم اختياره.

الإعدادات هي:

↑ ٢ (الدفع الثنائي المرتفع) : للقيادة في معظم الشوارع والطرق السريعة. المحور الأمامي غير معشق. يوفر هذا الإعداد أفضل توفير للوقود.

↑ ٤ (الدفع الرباعي المرتفع) : استخدم هذا الإعداد عند الحاجة لمزيد من قوة السحب، كأن تقود السيارة في الجليد أو الرمال أو في طريق غير ممهد أو عند إزاحة الجليد.

AUTO (الدفع الرباعي الأوتوماتيكي)

للاستخدام عند اختلاف ظروف سطح الطريق. عند قيادة المركبة في الوضع AUTO "أوتوماتيكي"، يتم تعشيق المحور الأمامي وتحويل طاقة المركبة إلى العجلات الأمامية والخلفية أوتوماتيكيًا حسب ظروف القيادة. يوفر هذا الإعداد اقتصادًا أقل في استهلاك الوقود مقارنةً بالوضع ↑٢.

قم بالنقل بين الترس ↑٢ و↑٤ وAUTO (أوتوماتيكي)

يمكن إجراء أي من هذه النقلات في أثناء القيادة بالسرعة المحددة.

لا يتم إجراء طلب النقل ٤ × ٤ الفعلي سوى بعد تحرير الزر. سيظل الرسم ٤ × ٤ يومض حتى اكتمال طلب النقل. وتظهر رسالة على مركز معلومات السائق.

بمجرد اكتمال عملية النقل ٤ × ٤، تختفي رسالة مركز معلومات السائق ويتوقف الرسم ٤ × ٤ عن الوميض ويتم الإشارة إلى الإعداد الحالي في DIC.

لا يتم إجراء طلب النقل ٤ × ٤ الفعلي سوى بعد تحرير الزر. سيظل الرسم ٤ × ٤ يومض حتى اكتمال طلب النقل.

وتظهر رسالة على مركز معلومات السائق. بمجرد اكتمال عملية النقل ٤ × ٤، تختفي رسالة مركز معلومات السائق ويتوقف الرسم ٤ × ٤ عن الوميض ويتم الإشارة إلى الإعداد الحالي في DIC.

الفرامل

تعزيز الفرامل الكهربائية

تحتوي المركبات المزودة بميزة تعزيز الفرامل الكهربائية على دوائر فرامل هيدروليكية يتم التحكم فيها إلكترونيًا عند تعشيق دواسة الفرامل أثناء التشغيل العادي. يقوم النظام بإجراء اختبارات روتينية وينطفئ في غضون دقائق قليلة بعد إيقاف المركبة. قد تُسمع ضوضاء خلال هذا الوقت. في حالة الضغط على دواسة الفرامل أثناء إجراء الاختبارات أو عند إيقاف تشغيل نظام تعزيز الفرامل الكهربائية، فقد يكون هناك تغيير ملحوظ في قوة الدواسة والسفر. وهذا يعد أمرًا طبيعيًا.

نظام الفرامل المانع للانغلاق (ABS)

يساعد نظام الفرامل المانع للانغلاق (ABS) على منع انزلاق الفرامل والحفاظ على التوجيه أثناء الفرملة بقوة.



وإذا كانت هناك أي مشكلة في نظام الفرامل المانعة للانغلاق، يظل هذا الضوء التحذيري عاملًا. انظر مصباح تحذير نظام الفرامل المانعة للانغلاق (ABS) ⇦ ١٢٩.

لا يغير نظام الفرامل المانع للانغلاق (ABS) الوقت اللازم لوضع القدم على دواسة الفرامل ولا يقلل دائمًا من مسافة التوقف. إذا اقتربت بشدة من المركبة التي تسير أمامك، فلن يكون هناك الوقت الكافي للضغط على الفرامل إذا أبطأت هذه المركبة أو توقفت فجأة. احرص دائمًا على ترك مسافة كافية أمامك للتوقف، حتى باستخدام نظام الفرامل المانع للانغلاق.

استخدام نظام الفرامل المانعة للانغلاق (ABS)

لا تقم بضخ الفرملة. ما عليك سوى الضغط على دواسة الفرامل بقوة. إن سماع والشعور بعمل نظام الفرامل المانع للانغلاق يُعد أمرًا طبيعيًا.

الفرملة في حالات الطوارئ

يتيح نظام الفرامل المانع للانغلاق (ABS) التوجيه والفرملة في نفس الوقت. في العديد من حالات الطوارئ، يمكن أن يساعد التوجيه أكثر من الفرملة.

فرامل الركن الكهربائي

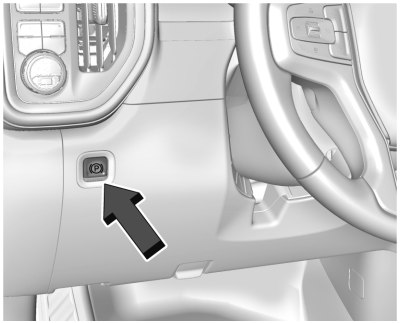

شاحنة عمل موضحة، مماثلة للأخرى

فرامل الركن الكهربائية (EPB) دائمًا ما تكون قابلة للربط، حتى مع ضبط المركبة على وضع إيقاف التشغيل. إذا كانت الطاقة الكهربائية غير كافية فلن يمكنك ربط فرامل اليد الكهربائية أو تحريرها. لمنع استنزاف البطارية، تجنب الدورات المتكررة غير الضرورية لفرامل الركن الكهربائية (EPB).

يحتوي النظام على مصباح وضع فرامل الركن بلون أحمر ومصباح تحذيري أصفر خاص بفرامل الركن للخدمة. راجع Electric Parking Brake Light (مصباح فرامل الركن الكهربائي) ⇦ ١٢٩ و صيانة Electric Parking Brake Light (مصباح فرامل الركن الكهربائية) ⇦ ١٢٩. هناك رسائل أخرى تتعلق بفرامل الركن في مركز معلومات السائق (DIC).

قبل الخروج من المركبة، تحقق من مصباح حالة فرامل الركن الأحمر للتأكد من تعشيق فرامل الركن.

ربط فرامل اليد الكهربائية

لربط فرامل اليد الكهربائية (EPB):

١. تأكد من توقف المركبة بشكل تام.

٢. اضغط على مفتاح فرامل اليد الكهربائية لحظيًا.

سيومض مصباح حالة فرامل الركن الأحمر ثم يضيء بثبات عند ربط فرامل اليد الكهربائية (EPB) بشكل كامل. وإذا كان لمبة حالة فرامل اليد تومض بلون أحمر بشكل مستمر، تكون فرامل اليد الكهربائية مربوطة جزئيًا فقط، أو قد تكون هناك مشكلة في فرامل اليد الكهربائية. وسوف يتم عرض رسالة في مركز معلومات السائق (DIC). حرر فرامل اليد الكهربائية (EPB) وحاول ربطها من جديد. في حالة عدم إضاءة المصباح، أو إذا استمر في الوميض، فعليك القيام بخدمة المركبة. واحذر قيادة المركبة في حالة وميض مصباح وضع فرامل الركن بلون أحمر. راجع الأمر مع الوكيل.

إذا أضاء المصباح التحذيري الخاص بفرامل الركن للخدمة باللون الأصفر فاضغط على مفتاح فرامل الركن الكهربائية (EPB). استمر في إبقاء المفتاح على هذه الحالة حتى يضيء مصباح وضع فرامل الركن بلون أحمر بشكل مستمر. إذا كان المصباح التحذيري الأصفر الخاص بفرامل الركن للخدمة مضيئًا، فراجع الأمر مع الوكيل.

إذا تم ربط فرامل اليد الكهربائية عند تحرك المركبة، ستنقص سرعة المركبة طوال فترة الضغط. إذا تم الحفاظ على بقاء المفتاح مضغوطًا حتى تتوقف المركبة فسوف تظل فرامل اليد الكهربائية مربوطة.

قد تقوم المركبة بربط فرامل اليد الكهربائية (EPB) بشكل آلي في بعض الأحوال عند عدم تحرك المركبة. هذا أمر طبيعي، ويتم القيام به للتحقق بشكل دوري من التشغيل الصحيح لنظام فرامل اليد الكهربائية (EPB) ، أو بناء على طلب وظائف السلامة الأخرى التي تستخدم فرامل اليد الكهربائية (EPB).

أما إذا فشل ربط فرامل اليد الكهربائية، قم بإعاقة العجلات الخلفية لمنع تحرك المركبة.

تحرير فرامل اليد الكهربائية

لتحرير فرامل اليد الكهربائية (EPB):

١. أدر الإشعال إلى وضع التشغيل أو إلى وضع الملحقات.

٢. اضغط باستمرار على دواسة الوقود.

٣. اضغط على مفتاح فرامل اليد الكهربائية لحظيًا.

يتم تحرير فرامل الركن الكهربائية عندما ينطفئ مصباح وضع فرامل الركن الأحمر.

إذا أضاء مصباح تحذير فرامل الركن للخدمة باللون الأصفر، فيمكنك تحرير فرامل اليد الكهربائية (EPB) بالضغط مع الاستمرار على مفتاح فرامل اليد الكهربائية (EPB). استمر في إبقاء المفتاح على هذه الحالة حتى ينطفئ مصباح وضع فرامل الركن الأحمر. إذا بقي أحد المصباحين مشتعلًا بعد محاولة التحرير فراجع وكيلك.

تنبيه

وفي حال القيادة مع ربط فرامل الركن فيمكن أن يؤدي ذلك إلى السخونة الزائدة لنظام الفرامل ويتسبب في التآكل المبكر أو تلف أجزاء نظام الفرامل. تأكد من تحرير فرامل الركن بشكل كامل وانطفاء الضوء التحذيري للفرامل قبل القيادة.

إذا كنت تجر مقطورة واضطررت إلى الركن على مرتفع، فانظر طرق القيادة وإرشادات القطر ⇦ ٣٠٣.

التحرير التلقائي لفرامل اليد الكهربائية

سوف يتم تحرير فرامل اليد الكهربائية تلقائيًا إذا كانت المركبة عاملة وتم تعشيقها وقمت بمحاولة القيادة. تجنب التسارع السريع عندما تكون فرامل الركن الكهربائية معشّقة للحفاظ على العمر التشغيلي لبطانة فرامل الركن.

مساعد الفرامل

يكتشف نظام مساعدة الفرامل ضغطات سريعة على دواسة الفرامل بسبب مواقف الفرملة في الطوارئ ويوفر فرملة إضافية لتنشيط نظام الفرامل المانعة للانغلاق (ABS) إذا لم يتم الضغط على دواسة الفرامل بقوة كافية لتنشيط نظام الفرامل المانعة للانغلاق بصورة طبيعية. قد تحدث ضوضاء بسيطة، خفقان دواسة الفرامل، و/أو الحركة أثناء هذا الوقت. وواصل الضغط على دواسة الفرامل كما تمليه عليك حالة القيادة. يفك تعشيق نظام مساعدة فرامل عند تحرير دواسة الفرامل.

نظام المساعدة عند القيادة على المرتفعات (HSA)

⚠ تحذير

لا تعتمد على ميزة HSA. إن ميزة HSA لا تحل محل الحاجة إلى الانتباه والقيادة مع مراعاة السلامة. فقد لا تسمع أو تشعر بتنبيهات أو تحذيرات هذا النظام. وقد يتسبب عدم مراعاة الانتباه الكافي عند القيادة في وقوع الإصابات أو الوفاة أو تلف المركبة. انظر القيادة الوقائية ⇦ ٢٠٦.

عند توقف المركبة على منحدر ما، يمنع نظام المساعدة لبدء القيادة على المرتفعات المركبة من الدوران في اتجاه غير مقصود أثناء الانتقال من تحرير دواسة الفرامل إلى تعشيق دواسة الوقود. وسيتم تحرير الفرامل عند تعشيق دواسة الوقود. في حالة عدم تعشيق دواسة الوقود في غضون بضع دقائق، سيتم تعشيق فرامل التوقف الكهربية. قد يتم تحرير الفرامل أيضًا في ظل ظروف أخرى. لا تعتمد على نظام المساعدة لبدء القيادة على المرتفعات لتثبيت المركبة.

يتوفر نظام المساعدة لبدء القيادة على المرتفعات عندما تكون المركبة في اتجاه للصعود باستخدام ترس أمامي أو في اتجاه الهبوط باستخدام ترس R (القيادة للخلف). ينبغي أن تتوقف المركبة تمامًا على منحدر حتى يتم تنشيط نظام المساعدة لبدء القيادة على المرتفعات.

أنظمة التحكم في القيادة

التحكم في الجر/ نظام التحكم الإلكتروني في الثبات

تشغيل النظام

تحتوي المركبة على نظام التحكم في الجر (TCS) ونظام StabiliTrak/التحكم الإلكتروني في الثبات (ESC)، نظام للتحكم الإلكتروني في الثبات. تساعد هذه الأنظمة على الحد من دوران العجلات وتساعد السائق في المحافظة على التحكم، وخصوصًا على الطرق الزلقة.

سوف يعمل نظام TCS إذا استشعر دوران أي عجلة من عجلات الدفع في مكانها أو أنها قد بدأت تفقد الاحتكاك الالتصاقي. عندما يحدث هذا، يستخدم نظام TCS الفرامل على العجلات التي تدور في مكانها ويقلل من طاقة المحرك للحد من دوران العجلات في مكانها.

يتم تنشيط نظام StabiliTrak/التحكم الإلكتروني في الثبات "ESC" عند استشعار السيارة لوجود اختلاف بين المسار المطلوب والاتجاه الذي تسير فيه بالفعل. ويستخدم نظام StabiliTrak/التحكم الإلكتروني في الثبات "ESC" ضغط الفرملة بشكل انتقائي على أي من فرامل عجلات السيارة لمساعدة السائق في الحفاظ على السيارة في مسارها الصحيح.

وعند استخدام نظام التحكم في ثبات السرعة وبدء نظام TCS (التحكم في الجر) أو StabiliTrak/التحكم الإلكتروني في الثبات "ESC" بالحد من دوران العجلات، يتم عندئذ فصل نظام التحكم في ثبات السرعة. قد يشتغل نظام التحكم في ثبات السرعة مرة أخرى عندما تسمح ظروف الطريق بذلك.

يشتغل النظامان آليًا عند بدء تشغيل المركبة وبدء تحركها. يمكن سماع النظامين أو الإحساس بهما عند تشغيلهما أو أثناء القيام بالفحوص التشخيصية. لكن هذا طبيعي ولا يعني أن هناك مشكلة ما بالمركبة.

يوصى بترك النظامين في حالة عمل في ظروف القيادة العادية، لكن قد يكون من الضروري إطفاء نظام TCS عند عدم قدرة المركبة على التحرك على الرمل أو الوحل أو الجليد أو الثلج. انظر إذا علقت المركبة ⇦ ٢١٥ و"تشغيل وإيقاف تشغيل الأنظمة" لاحقًا في هذا القسم.

عندما تكون علبة النقل (إذا كانت مجهزة) في ٤ ↓ ، يتم تعطيل نظام الثبات تلقائيًا، ويضيء في مجموعة العدادات. يتم تعطيل كل من TCS وStabiliTrak/ESC تلقائيًا.



يوجد الضوء المؤشر الخاص بكل من النظامين في مجموعة العدادات. هذا الضوء سوف:

- يومض عندما يقوم نظام TCS بالحد من دوران العجلات في مكانها.
- يومض عند تنشيط نظام StabiliTrak/ التحكم الإلكتروني في الثبات (ESC).
- يشتعل ويبقى مشتعلًا عند عدم عمل أحد النظامين.

إذا تعذر اشتعال أحد النظامين أو تنشيطهما، تظهر رسالة في مركز معلومات السائق ويشتعل ويبقى مشتعلًا للإشارة إلى أن النظام غير منشط وأنه لا يساعد السائق في المحافظة على التحكم بالمركبة. المركبة آمنة من أجل القيادة، لكن ينبغي ضبط القيادة وفقًا لذلك.

إذا اشتعل ويبقى مشتعلاً:

١. أوقف المركبة.
٢. أوقف تشغيل المحرك وانتظر لمدة ١٥ ثانية.
٣. ابدأ بتشغيل المحرك.
٤. قم بقيادة المركبة.

إذا اشتعل ويبقى مشتعلاً، قد تحتاج المركبة لوقت إضافي لتشخيص المشكلة. إذا استمرت الحالة على ما هي عليه، راجع وكيلك.

تشغيل وإيقاف تشغيل الأنظمة (باستثناء ZR2)



يوجد زر نظام التحكم في الجر (TCS) ونظام StabiliTrak/ESC في الرف المركزي.

تنبيه
لا تقم باستخدام الفرملة القوية أو التسارع القوي بشكل متكرر عند إيقاف تشغيل نظام التحكم في السحب (TCS). وقد يتعرض خط تشغيل المركبة للتلف.

لإيقاف تشغيل نظام TCS فقط، اضغط وحرر . يظهر مصباح Traction Off (الجر متوقف) في مجموعة العدادات. لتشغيل نظام TCS مرة أخرى، اضغط وحرر . سينطفئ مصباح توقف الجر في مجموعة العدادات.

إذا كان نظام TCS يحد من دوران العجلات في مكانها عند ضغط ، فلن ينطفئ النظام حتى تتوقف العجلات عن الدوران في مكانها.

لإيقاف تشغيل نظام TCS و StabiliTrak/ESC، اضغط مع الاستمرار على حتى يضيء مصباح توقف الجر ومصباح توقف نظام StabiliTrak/ESC ويستمران في الإضاءة في مجموعة العدادات. لتشغيل نظام التحكم في الجر TCS وStabiliTrak/ESC مرة أخرى،

اضغط وحرر . ينطفئ مصباح توقف الجر ومصباح توقف نظام StabiliTrak/ESC في مجموعة العدادات.

سيتم تشغيل نظام StabiliTrak/ESC تلقائيًا إذا تجاوزت سرعة المركبة ٥٦ كم/ساعة (٣٥ ميلاً في الساعة). سيبقى نظام TCS مطفأ حتى يتم الضغط على أو حتى يتم إيقاف تشغيل الإشعال ثم تشغيله مرة أخرى.

قد ينجم عن إضافة الملحقات تأثر أداء المركبة. انظر الملحقات والتعديلات ⇦ ٣٢٥.

تشغيل وإيقاف تشغيل الأنظمة (ZR2 فقط)



يوجد زر نظام التحكم في الجر (TCS) ونظام StabiliTrak/ESC في الرف المركزي.

تنبيه

لا تقم باستخدام الفرملة القوية أو التسارع القوي بشكل متكرر عند إيقاف تشغيل نظام التحكم في السحب (TCS). وقد يتعرض خط تشغيل المركبة للتلف.

يؤدي الضغط على وتحريره أثناء التواجد في وضع الطرق الوعرة إلى تعطيل نظام TCS وتغيير معايرة StabiliTrak/ESC للسماح بفرق أكبر بين مسار المركبة والمسار المقصود. هذا يقلل من مقدار التصحيح الذي سيوفره StabiliTrak/ESC في حالة عدم تحرك المركبة في المسار المقصود.

لإيقاف تشغيل نظام TCS فقط، اضغط وحرر . ينطفئ مصباح توقف الجر ومصباح توقف نظام StabiliTrak/ESC في شاشة في مجموعة العدادات. لتشغيل نظام TCS مرة أخرى، اضغط وحرر . سينطفئ مصباح توقف الجر ومصباح توقف نظام StabiliTrak/ESC في مجموعة العدادات.

إذا كان نظام TCS يحد من دوران العجلات في مكانها عند ضغط ، فلن ينطفئ النظام حتى تتوقف العجلات عن الدوران في مكانها.

لإيقاف كل من TCS وStabiliTrak/ESC، اضغط مع الاستمرار على حتى يضيء مصباح توقف الجر ومصباح توقف StabiliTrak/ESC مع الاستمرار في مجموعة العدادات وستظهر رسالة ESC OFF (إيقاف ESC) في DIC. لتشغيل TCS وStabiliTrak/ESC مرة أخرى، اضغط على وحرره. ينطفئ مصباح توقف الجر ومصباح توقف نظام StabiliTrak/ESC في مجموعة العدادات.

سيتم تشغيل نظام StabiliTrak/ESC تلقائيًا إذا تجاوزت سرعة المركبة ٥٦ كم/ساعة (٣٥ ميلاً في الساعة). سيبقى نظام TCS مطفأ حتى يتم الضغط على أو حتى يتم إيقاف تشغيل الإشعال ثم تشغيله مرة أخرى.

قد ينجم عن إضافة الملحقات تأثر أداء المركبة. انظر الملحقات والتعديلات ⇦ ٣٢٥.

تفاعل التحكم في الثبات مع وضع الطرق الوعرة (ZR2 فقط)

تختلف معايرات TCS وStabiliTrak/ESC في وضع الطرق الوعرة. أنها توفر الأداء الأمثل في بيئة الطرق الوعرة.

يؤدي الضغط على OFF وتحريره أثناء إلى تعطيل نظام TCS وتغيير معايرة StabiliTrak/ESC للسماح بفرق أكبر بين مسار المركبة والمسار المقصود. هذا يقلل من مقدار التصحيح الذي سيوفره StabiliTrak/ESC في حالة عدم تحرك المركبة في المسار المقصود.

لإيقاف تشغيل TCS فقط، اضغط على OFF وحرره. سيتم عرض (TCS) وOFF في مجموعة العدادات. لتشغيل TCS مرة أخرى، اضغط على OFF وحرره. سيتم إيقاف (TCS) وOFF في مجموعة العدادات.

لإيقاف كل من TCS وStabiliTrak/ESC، اضغط مع الاستمرار على OFF حتى تظهر رسالة إيقاف StabiliTrak/ESC في مجموعة العدادات وتظهر الرسالة ESC OFF (إيقاف ESC) في DIC. لتشغيل TCS وStabiliTrak/ESC مرة أخرى، اضغط على OFF وحرره. سيتم إيقاف (TCS) وOFF في مجموعة العدادات.

لن يتم تشغيل StabiliTrak/ESC تلقائيًا أثناء وجوده في وضع الطرق الوعرة. سيظل TCS وStabiliTrak/ESC متوقفين في وضع الطرق الوعرة حتى يتم الضغط على OFF أو يتم إيقاف تشغيل الإشعال، ثم تشغيله مرة أخرى.

التحكم في النزول من على المرتفعات (HDC)

إذا تم تجهيزه، فإن نظام التحكم في نزول المنحدرات (HDC) يضبط ويحافظ على سرعات منخفضة للغاية للمركبة في أثناء القيادة على المنحدرات الحادة التي قد تصادفها في أثناء القيادة خارج الطرق. للحصول على مساعدة المحرك وناقل الحركة في الحفاظ على سرعات الطريق السريع عند القيادة على منحدرات النزول، راجع قسم "فرامل الانحدار في وضع القطر/السحب" في وضع السحب/القطر ⇦ ٢٤٥. يوجد مفتاح HDC في الرف المركزي. راجع نظرة عامة على لوحة أجهزة القياسات ⇦ ٤.



اضغط لتمكين التحكم في النزول من على المرتفعات (HDC) أو تعطيله. يجب أن تكون سرعة المركبة أقل من ٥٠ كم/ساعة (٣١ ميل في الساعة). يجب أن تكون السيارة في وضع D (القيادة) أو R (الرجوع) لتمكين HDC.

عند التمكين، يتم عرض ضوء نظام HDC على مجموعة العدادات. يشير ضوء HDC الوامض إلى أن النظام يطبق الفرامل بشكل نشط للحفاظ على سرعة المركبة. انظر مصباح التحكم في الهبوط من التل ⇦ ١٣٠.

عند تفعيل HDC، يتم ضبط السرعة المبدئية لنظام HDC بحسب سرعة القيادة في حينه. ويمكن زيادته أو تقليله بالضغط على RES+ أو -SET من عجلة القيادة، أو بالضغط على دواسة الوقود أو دواسة الفرامل. تصبح هذه السرعة المضبوطة هي السرعة المعينة الجديدة.

يمكن لـ HDC الحفاظ على سرعة السيارة من ٣٠ كم/ساعة (١٩ ميل في الساعة) وصولاً إلى حوالي ١ > كم/ساعة (١ ميل في الساعة) على درجات أكبر من أو تساوي حوالي ١٠%.

ستظل ميزة HDC ممكنة بين ٣٠ و٦٠ كم/ساعة (١٩ و٣٧ ميلاً في الساعة)، ومع ذلك لا يمكن تعيين سرعة المركبة أو الحفاظ عليها في هذا النطاق.

سيتم تعطيل HDC في حالة تجاوز سرعة السيارة لسرعة ٨٠ كم/ساعة (٥٠ ميل في الساعة) أو زيادتها عن ٦٠ كم/ساعة (٣٧ ميل في الساعة) لمدة ٣٠ ثانية على الأقل. يجب الضغط على مفتاح HDC مرة أخرى لإعادة تمكين HDC

تُعد الضوضاء التي تصدر من وحدة التحكم بالفرامل الإلكترونية أمرًا طبيعيًا عند تنشيط نظام HDC.

قد يتم تعطيل HDC بعد فترة طويلة من الاستخدام. إذا حدث هذا، سيتطلب HDC الوقت ليبرد. وطول الوقت الذي يبقى فيه HDC نشطًا يعتمد على ظروف الطريق، والانحدار، والسرعة المضبوطة، وتحميل المركبة، ودرجة الحرارة الخارجية.

التحكم بوضع القيادة

يسمح التحكم في وضع السائق (DMC) للسائق بتعديل تجربة القيادة الشاملة لتناسب تفضيلاتك بشكل أفضل من خلال تعديل عدة أنظمة لملائمة احتياجات القيادة المحددة. يعتمد توفر وضع القيادة والأنظمة الفرعية للمركبة المتأثرة على مستوى زخرفة المركبة والمنطقة والميزات الاختيارية.

تنشيط الوضع

علبة نقل ثنائية السرعة

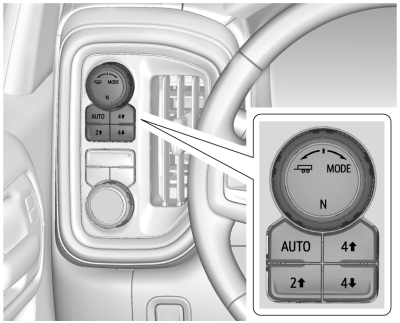

شاحنة عمل ومخصصة

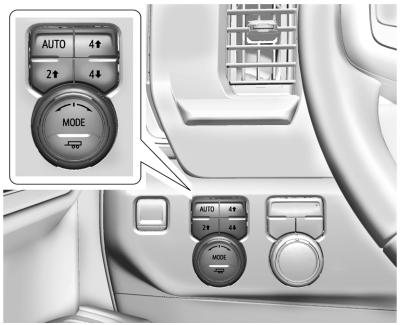

المستوى الأعلى موضح، مماثل للمستوى الأساسي

علبة نقل أحادية السرعة

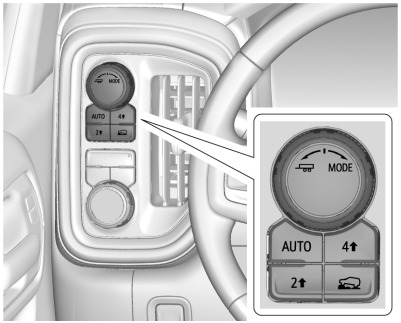

شاحنة عمل ومخصصة



المستوى الأعلى موضح، مماثل للمستوى الأساسي

لتنشيط وضع Tow/Haul (السحب /الجر)، اضغط على . لتنشيط أوضاع القيادة الأخرى، وأدر المقبض.

الأوضاع

الوضع Normal (العادي) : استخدمه للقيادة العادية في المدينة وعلى الطرق السريعة من أجل قيادة سلِسة. يوفر هذا الإعداد التوازن بين الراحة والتعامل مع السيارة. هذا هو الوضع القياسي/ الافتراضي. لا يوجد مؤشر ثابت في مجموعة العدادات لهذا الوضع.

الوضع الرياضي : استخدمه إذا كانت ظروف الطريق أو التفضيلات الشخصية تتطلب استجابة يمكن التحكم بها بشكل أكبر. إذا تم تجهيزه بعادم نشط، فإن الوضع الرياضي يعدل فتح صمام العادم. يعمل الوضع الرياضي على تحسين التحكم في السيارة والتسارع على الطرق المرصوفة الجافة. عند تنشيط الوضع الرياضي فإنه يعمل على تعديل الجهد المطلوب للتوجيه وكذلك عمليات نقل التروس والإحساس بدواسة الفرامل وضبط التعليق، وذلك إذا توفر.

وضع الطرق الوعرة : استخدم هذا الوضع للقيادة الاستجمامية خارج الطريق. يجب استخدام وضع الطرق الوعرة لتحسين القيادة بسرعات معتدلة أو على العشب، أو الحصى، أو التراب أو الطرق غير المعبدة أو الطرق المغطاة بالثلوج. إذا تم تجهيزه بعادم نشط، فإن وضع الطرق الوعرة يعدل فتح صمام العادم. يتم ضبط دواسة الوقود للاستخدام على الطرق الوعرة. يعمل هذا الوضع على تعديل مخطط دواسة الوقود، ونظام الفرامل المانع للانغلاق (ABS)، ونظام التحكم الإلكتروني في الثبات (ESC)، ونظام التحكم في الجر (TCS).

لمزيد من المعلومات عن وضع Off-Road (الطرق الوعرة)، راجع القيادة خارج الطرق ⇦ ٢٠٨.

وضع السحب/القطْر : استخدم هذا الوضع عند سحب الأحمال الثقيلة من أجل الأداء والتحكم في السيارة. يضبط وضع السحب/الجر نمط تغيير ناقل الحركة والتوجيه والتحكم في تأرجح المقطورة، إذا كان مجهزًا.

إذا تم إيقاف تشغيل السيارة أثناء وجودها في وضع السحب/الجر، ثم إعادة تشغيلها في غضون أربع ساعات أو أقل، فسيظل نشطًا، وإلا ستبدأ السيارة في الوضع العادي.

إذا كانت السيارة تحتوي على محرك ديزل، يتم تنشيط فرملة العادم أتوماتيكيًا عند تحديد وضع Tow/Haul (السحب/القطر). سيأمر النظام تخفيض ترس لأسفل واستخدام الشاحن التوربيني في المحرك لتقليل سرعة السيارة عند استخدام الفرامل. وسيعود نمط تغيير النقل العادي لـ tow/haul (السحب/القطر) بمجرد وجود السيارة في مستوى غير مرتفع من الأرض أو عند الضغط على دواسة السرعة. أثناء تشغيل وضع تحديد النطاق إلكترونيًا (ERS) (راجع الوضع اليدوي (ناقل الحركة الميكانيكي) ⇦ ٢٤٢ او الوضع اليدوي (ناقل الحركة الإلكتروني) ⇦ ٢٤٤)، يتم إيقاف تشغيل فرملة المنحدرات، مما يسمح للسائق بتحديد نطاق ووضع حد للسرعة الأعلى المتاحة. يتم تعطيل التشغيل/الإيقاف التلقائي أثناء التواجد في وضع السحب/الجر.

لمزيد من المعلومات حول مواصفات وزن المقطورة، راجع سحب مقطورة ⇦ ٣٠٧.

وضع Terrain "التضاريس" : يُستخدم لتوفير تحكم أكثر دقة أثناء القيادة بسرعة منخفضة على الطرق الوعرة. عند استخدام هذا الوضع، سيحاكي خصائص انخفاض نظام الدفع بأربع عجلات (٤ ↓) دون إمكانيات عزم الدوران.

يُستخدم عند:

- السير على الطرق شديدة الوعورة بسرعات منخفضة للغاية، مثل الطرق ذات المسارين أو الطرق المحفرة بشدة.
- السير ببطء في الحقول العشبية.
- سحب قارب من الماء على مقطورة.
- استخدام المركبة للقيادة الاستجمامية على الطرق الوعرة العامة. راجع القيادة خارج الطرق ⇦ ٢٠٨ و الطرق الجبلية والتلالية ⇦ ٢١٣.

يمكن أن يؤدي استخدام وضع التضاريس في الظروف القاسية التي تتسبب في انزلاق العجلة (العجلات) إلى ارتفاع درجة الحرارة في علبة النقل، مما يؤدي إلى إيقاف تشغيل وضع الدفع الرباعي ووضع التضاريس تلقائيًا، مما يترك المركبة في وضع الدفع الثنائي. ستتم إعادة تعشيق نظام الدفع الرباعي تلقائيًا بمجرد تبريد علبة النقل، ثم يمكن إعادة تشغيل وضع التضاريس.

عندما تكون المركبة في وضع Terrain "التضاريس"، ستتحول المركبة تلقائيًا ولكن قد تثبت عند ترس أقل لفترة أطول لزيادة عزم دوران المحرك إلى أقصى حد مُمكن. يتم استخدام خريطة دواسة فريدة ونمط تغيير تروس فريد لناقل الحركة وتحكم فريد في عدد الدورات في الدقيقة لتوفير تحكم أفضل عند القيادة بسرعات منخفضة وعلى التضاريس الوعرة. عندما تتوقف المركبة، يتم تعشيق تعليقها. وسيتم تحسين نظام التحكم في الجر "TCS" لتحقيق أقصى نقل لعزم الدوران عبر المحاور وسيتم تشغيل ميزة الفرملة النشطة أثناء رفع الخانق.

الفرملة النشطة أثناء رفع الخانق:

- يعمل على تشغيل الفرملة الخفيفة تلقائيًا، على غرار فرملة المحرك الثقيلة ذات نظام الدفع الرباعي المنخفض.
- يتم تطبيق فرملة خفيفة في الوضع D (القيادة) حتى تكون المركبة عند سرعة التباطؤ. في الأوضاع يدوي L1 ويدوي L2، قد تؤدي الفرملة المعتدلة إلى إيقاف المركبة.
- خفض فرملة المقطورة.

حدد القيادة باستخدام الوضع Terrain "التضاريس"	السلوك المتوقع للمركبة	التضاريس المثالية
القيادة (L3-Lx)	التباطؤ الطفيف عند إيقاف تشغيل الخانق وتخفيف القدرة على تعديل الخانق، يحاكي أداء ٤ ↓ بدون مضاعفة عزم الدوران.	الحقول العشبية، ممران معتدلان، الطرق المحفرة، التلال الكبيرة المتموجة
L2	التباطؤ المعتدل عند إيقاف تشغيل الخانق والقدرة المتوسطة على تعديل الخانق سيعمل على إيقاف المركبة في معظم الحالات.	السير على الصخور الرملية، الحفر الشديدة، الانحدارات القصيرة، الحادة
L1	التباطؤ الكبير عند إيقاف تشغيل الخانق والقدرة الكبيرة على تعديل الخانق سيعمل على إيقاف المركبة في معظم الحالات.	السير على الصخور أسفل التلال

ستؤدي الفرملة النشطة أثناء رفع خنق إلى تقليل الدفع للخلف والأمام بين دواستي الوقود والفرامل.

ميزات تعليق المركبة:

- عندما تتوقف المركبة على منحدر مائل عند القيادة للأمام أو على منحدر منخفض عند القيادة للخلف، يتم تعشيق تعليق المركبة حتى يتم الضغط على دواسة الوقود.
- عند قيادة المركبة للأمام على منحدر، يُسمح للمركبة نزول التل ببطء عند تحرير دواسة الفرامل دون الضغط على دواسة الوقود. وستسير المركبة إلى الأمام كذلك على الأرض المستوية.
- في حالة إزالة حزام الأمان الخاص بالسائق وفتح باب السائق أثناء تثبيت المركبة، سيتم تعشيق فرامل الركن الإلكترونية (EPB).

- سيتم تعشيق فرامل الركن الإلكترونية "EPB" في حالة تثبيت المركبة لفترة ممتدة.

لا يتوفر الوضع Terrain "التضاريس" سوى في المركبات المجهزة بعلبة نقل أحادية السرعة.

لا يمكن تنشيط الوضع Terrain "التضاريس" سوى في الحالات التالية:

- كانت سرعة المركبة أقل من ٨٠ كم/س (٥٠ ميل في الساعة).
- كانت علبة النقل في الوضع ٤ ↑.

قد يؤدي الاستخدام المتكرر لهذا الوضع إلى تآكل الفرامل نتيجة للفرملة الخفيفة.

ستخرج المركبة تلقائيًا من الوضع إذا أصبح الفرامل شديد السخونة. يمكن تشغيل وضع Terrain "التضاريس" مرة أخرى بعد تبريد الفرامل.

عند تحديد الوضع Terrain "التضاريس":

- سيتم تعطيل وظيفة تشغيل / إيقاف تشغيل المحرك تلقائيًا.
- يظهر مؤشر الوضع Terrain "التضاريس" على مجموعة العدادات.

مجموعة تروس تفاضلية محدودة المنافذ

يمكن أن يوفر الترس التفاضلي محدود الانزلاق، في حال توافره، قوة جر أكبر على الجليد أو الطين أو الثلج أو الرمل أو الحصى. وتعمل هذه الميزة مثل المحور العادي في معظم الوقت، ولكن عندما يكون الاحتكاك الالتصاقي منخفضًا، فهي تتيح لعجلة القيادة أقصى قدر من الاحتكاك الالتصاقي لتحريك المركبة. بالنسبة للمركبات المزودة بترس تفاضلي محدود الانزلاق، فضلًا عن القيادة في ظروف قاسية، ينبغي تغيير سائل المحور الخلفي. انظر جدول الصيانة ⇦ ٤٠٤.

قفل المحور الخلفي

إذا تم تجهيزه، فيمكن أن يمنح المحور الخلفي للقفل المركبة قوة دفع إضافية من العجلات الخلفية عند السير في مواقف الطرق الوعرة مثل الطين والثلج والتلال شديدة الانحدار والتضاريس غير المستوية. يوجد زر قفل المحور الخلفي في الرف المركزي، راجع نظرة عامة على لوحة أجهزة القياسات ⇦ ٤.

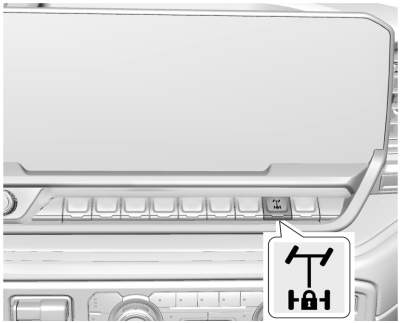

المستوى الأعلى موضح، مماثل للطرز الأخرى

تنبيه
لا تقفل المحور في أثناء دوران الإطارات. قد تتعرض مجموعة نقل الحركة للمركبة للتلف. ولن يغطي ضمان المركبة هذه الإصلاحات.

تنبيه
إذا تم قفل محور المركبة في أثناء القيادة على الرصيف، فقد يتضرر نظام نقل الحركة. ولن يغطي ضمان المركبة هذه الإصلاحات. لا تستخدم محور القفل على الرصيف.

قبل التمكن من قفل المحور الأمامي، يجب قفل المحور الخلفي ووضع صندوق النقل في ٤ ↓.

لقفل المحور الخلفي:

١. يجب أن تكون المركبة متوقفة.
٢. اضغط على مفتاح قفل المحور الخلفي وحرره.
٣. انتظر حتى يتوقف مصباح المفتاح عن الوميض ويظل مضيئاً لإظهار أن المحور الخلفي مقفل.

سيتم فصل المحور الخلفي للقفل عندما تتجاوز سرعة المركبة ٤٠ كم/ساعة (٢٥ ميلاً في الساعة). يسمح وضع الطرق الوعرة لقفل المحور أن يظل معشقًا عند السرعات العالية للمركبة.

بعد الضغط على المفتاح لفتح المحور، قد يظل مغلقًا بسبب عزم الدوران في مجموعة الدفع. يتم فتح قفل المحور بسهولة أكبر عن طريق تدوير عجلة القيادة إلى اليمين واليسار أثناء السير بسرعة منخفضة.

قفل المحور الأمامي

إذا تم تجهيزه، فيمكن أن يمنح المحور الأمامي للقفل المركبة قوة دفع إضافية عند السير في مواقف الطرق الوعرة مثل الطين والثلج والتلال شديدة الانحدار والتضاريس غير المستوية. يوجد زر قفل المحور الأمامي في الرف المركزي، راجع نظرة عامة على لوحة أجهزة القياسات ⇦ ٤.

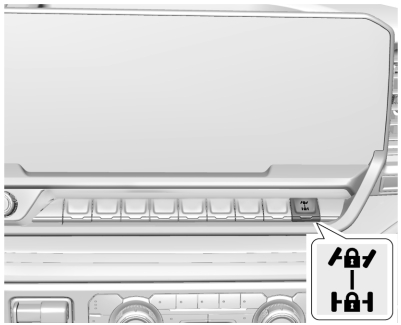

المستوى الأعلى موضح، مماثل للطرز الأخرى

تنبيه

لا تقفل المحور في أثناء دوران الإطارات. قد تتعرض مجموعة نقل الحركة للمركبة للتلف. ولن يغطي ضمان المركبة هذه الإصلاحات.

تنبيه

إذا تم قفل محور المركبة في أثناء القيادة على الرصيف، فقد يتضرر نظام نقل الحركة. ولن يغطي ضمان المركبة هذه الإصلاحات. لا تستخدم محور القفل على الرصيف.

قبل أن يتم قفل المحور الأمامي، يجب أن تكون علبة النقل في ٤ ↓.

لا يمكن قفل المحور الأمامي بشكل مستقل عن المحور الخلفي.

لقفل المحاور الأمامية والخلفية:

١. ضع علبة النقل في ٤ ↓. هذا هو الوضع الوحيد الذي يسمح للمحور الأمامي بالقفل. راجع قيادة سيارة تعمل نظام الدفع بأربع عجلات ⇦ ٢٤٦ لمزيد من المعلومات بخصوص علبة النقل والتشغيل المنخفض للدفع الرباعي.
٢. اضغط على مفتاح قفل المحور الأمامي/الخلفي مع توقف المركبة.
٣. انتظر حتى يتوقف مصباح المفتاح عن الوميض ويظل مضيئاً لإظهار أن المحور الأمامي مقفل. سيؤدي تعشيق قفل المحور الأمامي إلى تعطيل نظام الفرامل المانعة للانغلاق (ABS)

وإضاءة مصباح تحذير ABS. سيتم أيضًا تعطيل نظام التحكم في نزول المنحدرات (HDC).

سيتم فصل محور القفل الأمامي عندما تتجاوز سرعة السيارة ٤٠ كم/ساعة (٢٥ ميلاً في الساعة) أو نقل علبة النقل من ٤ إلى ↓.

ستتم إعادة تمكين ABS تلقائيًا وسيتم إيقاف تشغيل مصباح تحذير ABS عند فصل المحور الأمامي للقفل.

إذا تم تمكين HDC قبل قفل المحور، فسيتم تمكينه تلقائيًا عند فصل محور القفل الأمامي.

بعد الضغط على المفتاح لفتح المحور، قد يظل مغلقًا بسبب عزم الدوران في مجموعة الدفع. يتم فتح قفل المحور بسهولة أكبر عن طريق تدوير عجلة القيادة إلى اليمين واليسار أثناء السير بسرعة منخفضة.

مثبت السرعة

إذا تم تجهيزه، فإن نظام التحكم في ثبات السرعة يسمح للسيارة بالحفاظ على سرعة معينة تبلغ ٤٠ كم/ساعة (٢٥ ميل في الساعة) أو أكثر بدون تسارع نشط. كما لا يعمل مثبت السرعة على سرعات أقل من ٤٠ كم/ساعة (٢٥ ميلاً/ساعة).

⚠ تحذير

ويمكن أن يكون مثبت السرعة خطرًا حيث أنه لا يمكنك القيادة بأمان على سرعة ثابتة. لا تستخدم نظام التحكم في ثبات السرعة على الطرق المنعطفة أو إذا كانت الحركة المرورية كثيفة.

يمكن أن يكون مثبت السرعة خطرًا على الطرق المنزلقة. وعلى مثل هذه الطرق، يمكن أن تسبب التغييرات السريعة في قوة سحب الإطار الإنزلاق الزائد للعجلة، ويمكن أن تفقد السيطرة. لا تستخدم مثبت السرعة على الطرق المنزلقة.

سيتوقف نظام التحكم في ثبات السرعة في حالة:

- تنشيط نظام التحكم في الجر (TCS) و/أو StabiliTrack/نظام التحكم في الجر للحد من دوران العجلة. انظر التحكم في الجر/ نظام التحكم الإلكتروني في الثبات ⇦ ٢٥٣.
- إيقاف تشغيل TCS أو StabiliTrak/ESC.
- حدوث تنبيه تصادم. انظر نظام التنبيه من التصادمات الأمامية (FCA). انظر نظام إنذار التصادم الأمامي ⇦ ٢٩٠.
- تم تعشيق الفرامل.

عندما تسمح ظروف الطريق باستخدام نظام التحكم في ثبات السرعة بأمان، حينئذٍ يمكن تشغيل نظام التحكم في ثبات السرعة مرة أخرى.

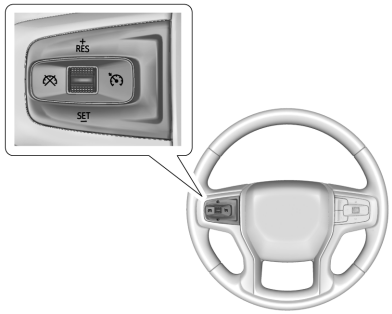

: اضغط لتشغيل نظام التحكم في ثبات السرعة أو إيقافه. يضيء مصباح المؤشر الأبيض في مجموعة العدادات عند تشغيل نظام التحكم في ثبات السرعة.

RES+: إذا كانت هناك سرعة مضبوطة في الذاكرة، اضغط لأعلى لفترة وجيزة لاستئناف هذه السرعة أو اضغط مع الاستمرار لزيادة السرعة. إذا كان نظام التحكم في ثبات السرعة نشطًا من قبل، استخدمه لزيادة سرعة المركبة.

-SET (ضبط) : اضغط لأسفل لبرهة قصيرة لضبط السرعة وتشغيل نظام التحكم في ثبات السرعة. إذا كان نظام التحكم في ثبات السرعة نشطًا من قبل، استخدمه لتقليل سرعة المركبة.

: اضغط لفصل مثبت السرعة بدون مسح السرعة المضبوطة من الذاكرة.

ضبط مثبت السرعة

في حالة إضاءة نظام التحكم في ثبات السرعة عند عدم الاستخدام، فربما يكون السبب ناتجًا عن الضغط على –SET أو RES+ مما أدى إلى الدخول في وضع نظام التحكم في ثبات السرعة بغير قصد. احتفظ بنظام التحكم في ثبات السرعة في وضع الإيقاف في حالة عدم استخدامه. اضغط على لإيقاف نظام التحكم في ثبات السرعة.

لضبط السرعة:

١. اضغط على .
٢. قم بالتسريع إلى السرعة المطلوبة.
٣. اضغط لأسفل على –SET وحرره.
٤. ارفع قدمك عن دواسة الوقود.

يظهر ضوء مؤشر نظام التحكم في ثبات السرعة الموجود على مجموعة العدادات باللون الأخضر عند تعشيق نظام التحكم في ثبات السرعة بالسرعة التي تم ضبطها. انظر مجموعة أجهزة القياسات (مستوى القاعدة) ⇦ ١١٥ او مجموعة أجهزة القياسات (الطراز المطور) ⇦ ١١٦.

استعادة السرعة المضبوطة

إذا تم تعشيق نظام التحكم في ثبات السرعة ثم تعشيق دواسة الفرامل أو مضغوطًا، يتم فصل نظام التحكم في ثبات السرعة بدون مسح السرعة المضبوطة من الذاكرة.

وبمجرد وصول سرعة المركبة إلى حوالي ٤٠ كم/ساعة (٢٥ ميل/ساعة) أو أكثر، اضغط لفترة وجيزة على زر RES+ لأعلى وحرره. فتعود المركبة إلى السرعة المضبوطة مسبقا.

زيادة السرعة أثناء استخدام مثبت السرعة

إذا كان نظام التحكم في ثبات السرعة نشطًا:

- اضغط مع الاستمرار على RES+ لأعلى، حتى يتم بلوغ السرعة المرغوبة، ثم حرره.
- لزيادة سرعة المركبة على مراحل صغيرة، اضغط RES+ سريعًا لأعلى وحرره. مع كل ضغطة، تزداد سرعة المركبة بمقدار حوالي ١ كم/ساعة (١ ميل/ساعة).

يمكن عرض قراءة عداد السرعة بنظام القياس الإنجليزي أو المتري. انظر مجموعة أجهزة القياسات (مستوى القاعدة) ⇦ ١١٥ او مجموعة أجهزة القياسات (الطراز المطور) ⇦ ١١٦. وترتبط قيمة مراحل السرعة المستخدمة بوحدة القياس المعروضة.

تقليل السرعة أثناء استخدام مثبت السرعة

إذا كان نظام التحكم في ثبات السرعة نشطًا:

- اضغط مع الاستمرار على –SET لأسفل، حتى يتم بلوغ السرعة المنخفضة المطلوبة، ثم حرره.
- لتقليل سرعة المركبة على مراحل صغيرة، اضغط –SET سريعًا لأسفل وحرره. مع كل ضغطة، تقل سرعة المركبة بمقدار حوالي ١ كم/ساعة (١ ميل/ساعة).

تخطي مركبة أخرى أثناء استخدام مثبت السرعة

استخدم دواسة الوقود لزيادة سرعة المركبة. وعندما ترفع قدمك من على دواسة التسارع، ستبدأ السيارة في التباطؤ إلى السرعة التي تم ضبطها. عند ضغط دواسة السرعة أو بعد التحرير بقليل لإلغاء نظام التحكم في ثبات السرعة، يؤدي الضغط لأسفل على –SET لفترة وجيزة إلى ضبط نظام التحكم في ثبات السرعة على السرعة الحالية للمركبة.

استخدام مثبت السرعة على المرتفعات

ويتوقف مدى كفاءة عمل نظام التحكم في ثبات السرعة على سرعة المركبة وحمولتها وكذلك انحدار المرتفع. عند صعود مرتفع شديدة الانحدار، قد تضطر إلى استخدام دواسة الوقود للحفاظ على سرعة السير المرغوبة.

في أثناء النزول من على منحدر ما، تساعد الفرملة على المنحدرات بنظام تثبيت السرعة في الحفاظ على السرعة التي تم ضبطها.

يتم تفعيل الفرملة على المنحدرات بنظام تثبيت السرعة عند تشغيل السيارة، ويكون نظام التحكم في ثبات السرعة نشطًا. إنه يساعد في الحفاظ على السرعة التي يختارها السائق عند القيادة عند النزول من على المنحدرات باستخدام المحرك وصندوق التروس بغرض إبطاء سرعة السيارة.

للاطلاع على أشكال أخرى للتحكم على المنحدرات، راجع التحكم في النزول من على المرتفعات (HDC) ⇦ ٢٥٦ وناقل الحركة الأوتوماتيكي (ناقل الحركة الإلكتروني) ⇦ ٢٣٧ او ناقل الحركة الأوتوماتيكي (ناقل الحركة الميكانيكي) ⇦ ٢٣٥ ووضع السحب/القطر ⇦ ٢٤٥.

إنهاء مثبت السرعة

توجد أربع طرق لإنهاء مثبت السرعة:

- اضغط برفق على دواسة الفرامل.
- اضغط على ⛒.
- بدّل ناقل الحركة إلى وضع N (محايد).
- اضغط على ⏲.

مسح ذاكرة السرعة

يتم محو السرعة المضبوطة في نظام التحكم في ثبات السرعة من الذاكرة بالضغط على الزر ⏲ وعند إيقاف تشغيل المركبة.

ميزة التحكم في السرعة التلاؤمية (الكاميرا)

يتيح النظام التلاؤمي للتحكم في ثبات السرعة (ACC)، إن وجد، تحديد السرعة المضبوطة بنظام التحكم في ثبات السرعة وتحديد الفجوة التالية. اقرأ هذا القسم بالكامل قبل استخدام هذا النظام. الفجوة اللاحقة عبارة عن الفترة الزمنية اللاحقة بين مركبتك ومركبة مرصودة أمامك مباشرة على نفس خط السير، وتتحرك في نفس الاتجاه. إذا لم يتم رصد مركبة على خط سيرك، فسوف يعمل نظام ACC مثل نظام التحكم في ثبات السرعة العادي. نظام ACC يستخدم مستشعر كاميرا أمامية مثبتة بالزجاج الأمامي.

إذا تم رصد مركبة على خط سيرك، فبإمكان نظام ACC القيام بالتسارع أو خفضه، والقيام بفرملة مناسبة للحفاظ على الفجوة اللاحقة المختارة. ولتحرير ميزة التحكم في السرعة التلاؤمية، عشّق الفرامل. إذا كان نظام ACC يتحكم في سرعة مركبتك، فقد يتم فصل نظام ACC أوتوماتيكيًا عند تفعيل نظام التحكم في الجر (TCS) أو نظام StabiliTrak/التحكم الإلكتروني في الثبات (ESC). انظر التحكم في الجر/ نظام التحكم الإلكتروني في الثبات ⇦ ٢٥٣. عندما تسمح ظروف الطريق باستخدام نظام ACC بأمان، حينئذٍ يمكن إعادة تشغيله. سيؤدي تعطيل نظام التحكم في الجر (TCS) أو نظام StabiliTrak/التحكم الإلكتروني في الثبات (ESC) إلى فصل تعشيق نظام ACC ومنع تعشيقه.

يعمل نظام ACC على الحد من الحاجة إلى الفرملة والتسريع بشكل متكرر، لا سيما عند استخدام المركبة على الطرق السريعة والطرق الحرة والطرق السريعة بين المدن. وعند الاستخدام على الطرق الأخرى، فقد تحتاج إلى السيطرة على الفرامل أو التسريع بشكل أكبر.

يعمل نظام ACC تلقائيًا على إبطاء سرعة السيارة أثناء المرور بمنعطف، وقد يزيد من السرعة بعد تجاوز المنعطف، ولكنه لن يتجاوز السرعة المضبوطة.

⚠ تحذير

نظام ACC له قدرة محدودة على القيام بالفرملة وقد لا يتوفر الوقت الكافي لخفض سرعة المركبة لتجنب الاصطدام بمركبة أخرى تسير أمامك. وقد يحدث ذلك عندما تبطئ أو تتوقف المركبات فجأة، أو تدخل إلى حارة سيرك. انظر أيضا "تنبيه السائق" الوارد لاحقًا في هذا القسم. الانتباه الكامل مطلوب دائما أثناء القيادة وينبغي أن تكون جاهزا لاتخاذ أي إجراء وتشغيل الفرامل. انظر القيادة الوقائية ⇦ ٢٠٦.

⚠ تحذير

النظام التلاؤمي للتحكم في ثبات السرعة ACC لن يكتشف أو يقوم بالفرملة في حالة الأطفال والمشاة والحيوانات أو أية أجسام أخرى.

لا تستخدم نظام ACC في الحالات التالية:

- الطرق الملتوية وكثيرة المرتفعات والمنخفضات أو عندما تكون المستشعرات مغطاة بالثلوج أو الجليد أو الاتساخات. فقد لا

(يتبع)

تحذير (يتبع)

يكتشف النظام مركبة تسير أمامك. حافظ على الجزء الأمامي من المركبة بالكامل نظيفا.

- تكون الرؤية ضعيفة بسبب الأمطار أو الثلوج أو الضباب أو القاذورات أو بقايا الحشرات أو الأتربة؛ أو عند وجود أشياء أخرى غريبة تعوق الكاميرا و/أو الرادار؛ أو عندما تتسبب مركبة في المقدمة أو حركة المرور القادمة في مزيد من المعوقات البيئية مثل رش الطرق، يتم الحد من مستوى أداء النظام التلاؤمي للتحكم في ثبات السرعة في تلك الظروف.
- على الطرق الزلقة عندما تتسبب التغييرات السريعة في قوة سحب الإطار في الانزلاق الزائد للعجلة.
- مع تحميل حمولة ثقيلة للغاية في منطقة الحمولة أو المقعد الخلفي، أو عند تحميل المركبة بما يزيد عن حدود الحمولة. انظر حدود حمولة المركبة ⇦ ٢١٦.

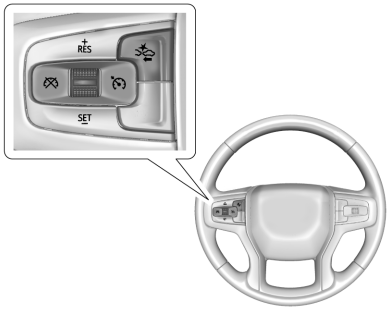

GMC Similar و ،Chevrolet Shown

: اضغط لتشغيل النظام أو إيقافه. يتحول المؤشر للون الأبيض في مجموعة العدادات عند تشغيل نظام ACC.

RES+: اضغط لفترة وجيزة لاستعادة السرعة المضبوطة مسبقا أو لزيادة سرعة المركبة إذا كان نظام ACC فعالا بالفعل. كي يتسنى زيادة السرعة بمقدار ١ كم/ساعة (١ ميل/ساعة)، فقم بالضغط على RES+ سريعًا. كي يتسنى زيادة السرعة بمقدار ٥ كم/ساعة (٥ ميل/ساعة)، فقم بتحديد ذلك على عداد السرعة مع تثبيت RES+.

SET- (ضبط) : اضغط لفترة وجيزة لضبط السرعة وتفعيل نظام ACC أو لتقليل سرعة المركبة إذا كان نظام ACC فعالا

بالفعل. كي يتسنى خفض السرعة بمقدار ١ كم/ساعة (١ ميل/ساعة)، فقم بالضغط على –SET سريعًا. كي يتسنى خفض السرعة بمقدار ٥ كم/ساعة (٥ ميل/ساعة)، فقم بتحديد ذلك على عداد السرعة مع تثبيت –SET.

: اضغط لفصل نظام ACC دون مسح السرعة المضبوطة من الذاكرة.

: اضغط لتحديد إعداد فجوة تالية لنظام ACC على Far (بعيدة)، أو Medium (متوسطة)، أو Near (قريبة).

يمكن عرض قراءة عداد السرعة بنظام القياس الإنجليزي أو المتري. انظر مجموعة أجهزة القياسات (مستوى القاعدة) ⇦ ١١٥ او مجموعة أجهزة القياسات (الطراز المطور) ⇦ ١١٦. وترتبط قيمة مراحل السرعة المستخدمة بوحدة القياس المعروضة.

التبديل بين النظام التلاؤمي للتحكم في ثبات السرعة (ACC) ونظام التحكم في ثبات السرعة المنتظمة

للتبديل بين النظام التلاؤمي للتحكم في ثبات السرعة (ACC) ونظام التحكم في ثبات السرعة المنتظمة، اضغط مع الاستمرار على . تظهر رسالة من مركز معلومات السائق (DIC). انظر رسائل المركبة ⇦ ١٤٣.



مؤشر نظام التحكم في ثبات السرعة المنتظمة



ACC مؤشر نظام

عندما يكون نظام ACC منشطًا، سيضيء مؤشر باللون الأخضر على مجموعة العدادات وسيتم عرض الفجوة اللاحقة. عندما يكون نظام التحكم في ثبات السرعة المنتظمة منشطًا، سيضيء مؤشر باللون الأخضر على مجموعة العدادات ولن يتم عرض الفجوة اللاحقة.

عندما تكون المركبة قيد التشغيل، سيتم ضبط نظام التحكم في ثبات السرعة على الوضع الأخير المستخدم قبل إيقاف تشغيل المركبة.

⚠ تحذير

تحقق دائمًا من مؤشر نظام التحكم في ثبات السرعة الموجود على مجموعة العدادات لتحديد أي من أوضاع نظام التحكم في ثبات السرعة قيد التشغيل قبل استخدام الميزة. إذا لم يكن نظام (يتبع)

تحذير (يتبع)

ACC نشطًا، لن تقوم المركبة بالفرملة تلقائيًا عند الاقتراب من المركبات الأخرى مما قد يؤدي إلى وقوع تصادم ما لم يتم تعشيق الفرامل يدويًا. وقد تتعرض أنت والأشخاص الآخرين لإصابة بالغة أو الوفاة.

ضبط النظام التلاؤمي للتحكم في ثبات السرعة

إذا كان في وضع التشغيل وغير مستخدم، فيمكن الضغط على RES+/–SET عن طريق الخطأ وتعشيق ACC مع عدم الرغبة في ذلك. حافظ على إغلاق أثناء عدم استخدام نظام التحكم في ثبات السرعة.

حدد السرعة المضبوطة المطلوبة للنظام التلاؤمي للتحكم في ثبات السرعة (ACC). تكون هذه السرعة هي سرعة المركبة عند عدم رصد أي مركبة في خط سيرك.

بينما تتحرك المركبة، لن يتم ضبط نظام ACC على سرعة أقل من ٥ كم/س (٣ ميل/س)، إلا أنه يمكن استعادة تشغيله. يبلغ الحد الأدنى المسموح به بلسرعة المحددة ٢٥ كم/ساعة (١٥ ميلا في الساعة).

لضبط نظام ACC أثناء تحرك المركبة:

١. اضغط على .

٢. قم بزيادة السرعة حتى تصل إلى المستوى المطلوب.

٣. اضغط على –SET ثم حرره.

٤. ارفع قدمك عن دواسة الوقود.

بعد ضبط نظام ACC، قد يقوم بالفرملة على الفور إذا كانت المركبة التي أمامك على مسافة أقل من الفاصل المحدد.

يمكن أيضًا ضبط نظام ACC أثناء توقف المركبة إذا كان نظام ACC قيد التشغيل ودواسة الفرامل معشقة.

يظهر مؤشر ACC في مجموعة العدادات والشاشة العلوية (HUD)، إذا كانت متوفرة. عندما يكون نظام ACC قيد التشغيل، سيضيء المؤشر باللون الأبيض. عندما يكون نظام ACC فعالا، يظهر المؤشر باللون الأخضر.

كن يقظا لحدود السرعة، وسرعات المرور المحيطة بك، وظروف الطقس عند اختيار السرعة المضبوطة.

استعادة السرعة المضبوطة

إذا تم ضبط نظام ACC على السرعة المرغوبة، ثم استخدمت الفرامل، فسيتم تحرير نظام ACC دون محو السرعة المضبوطة من الذاكرة.

لبدء استخدام نظام ACC مجددًا، اضغط RES+ لأعلى لفترة وجيزة.

- إذا كانت السيارة تتحرك بسرعة أكثر من ٥ كم/ساعة (٣ أميال/ساعة)، فإنها تعود إلى السرعة السابقة المحددة.
- في حالة توقف المركبة ودواسة الفرامل معشقة، اضغط على RES+ وحرر دواسة القرامل. سيقوم نظام ACC بتثبيت المركبة إلى أن يتم الضغط على RES+ أو دواسة الوقود.

يظهر مؤشر ACC الأخضر اللون والسرعة المضبوطة على شاشة مجموعة العدادات. قد يومض مؤشر رصد وجود مركبات أمامك في حالة وجود مركبة تسير في خط سيرك. راجع العنوان "الاقتراب من إحدى المركبات وتتبعها" الذي يرد لاحقًا في هذا القسم.

بمجرد استئناف نظام (ACC)، ستزيد سرعة السيارة إلى السرعة المحددة في الظروف التالية:

- لا توجد سيارة أمامك.
- السيارة التي أمامك أبعد من الفجوة المحددة التالية.
- سرعة السيارة ليست محدودة بسبب الانعطاف الحاد.

زيادة السرعة أثناء ضبط نظام ACC على سرعة مُحددة

إذا كان نظام ACC فعالا بالفعل، فقم بأي مما يلي:

- استخدم دواسة الوقود للانتقال إلى السرعة الأعلى. اضغط –SET. اترك –SET ودواسة الوقود. سوف تقوم المركبة الآن بالتحرك مع الحفاظ على ثبات السرعة الأعلى.

  عند ضغط دواسة الوقود، لن يقوم نظام ACC بالفرملة نظرا لأنه تم تجاوز وظيفته. يتحول مؤشر ACC إلى اللون الأزرق في مجموعة العدادات والشاشة العلوية (HUD)، إذا توفرت.
- اضغط مع الاستمرار على RES+ إلى أن يتم الوصول إلى السرعة المضبوطة المعروضة، ثم حرره.
- لزيادة سرعة المركبة بقيم أصغر، اضغط على زر RES+ لفترة وجيزة. مع كل ضغطة، تزداد سرعة المركبة بمقدار حوالي ١ كم/ساعة (١ ميل/ساعة).
- ولزيادة سرعة المركبة بقيم أكبر، قم بتثبيت RES+. وفي أثناء تثبيت RES+، تزداد سرعة المركبة إلى علامة ٥ كم/ساعة (٥ ميل/ساعة) التالية، ثم تستمر في الزيادة بمعدل ٥ كم/ساعة (٥ ميل/ساعة) في كل مرة.

يمكن أيضًا زيادة السرعة المضبوطة أثناء توقف المركبة.

- في حالة توقف المركبة مع تعشيق دواسة الفرامل، اضغط على RES+ إلى أن يتم عرض السرعة المضبوطة المرغوب بها.
- إذا كان يُستخدم نظام ACC لتثبيت المركبة عند التوقف وتوجد مركبة أخرى أمامك مباشرة، فإن الضغط على RES+ سيؤدي إلى زيادة السرعة المضبوطة.
- يؤدي الضغط على RES+ مع عدم وجود مركبة بالأمام أو في حالة ابتعاد المركبة الأمامية مع عدم تعشيق الفرامل إلى إعادة تشغيل نظام ACC.

عندما يثبت عدم وجود مركبة أمامك أو أن المركبة على مسافة أكبر من الفاصل المحدد، فسوف تزداد سرعة المركبة حتى الوصول إلى السرعة المضبوطة.

تقليل السرعة أثناء ضبط نظام ACC على سرعة مُحددة

إذا كان نظام ACC فعالا بالفعل، فقم بأي مما يلي:

- استخدم الفرامل للوصول إلى السرعة الأقل المرغوبة. قم بتحرير الفرامل واضغط –SET. سوف تقوم المركبة الآن بالتحرك مع الحفاظ على ثبات السرعة الأدنى.
- اضغط مع الاستمرار على –SET حتى يتم بلوغ السرعة المنخفضة المرغوبة، ثم حرره.
- لخفض سرعة المركبة بقيم أصغر، اضغط على –SET لفترة وجيزة. مع كل ضغطة، تقل سرعة المركبة بمقدار حوالي ١ كم/ساعة (١ ميل/ساعة).
- ولتقليل سرعة المركبة بقيم أكبر، قم بتثبيت –SET. وفي أثناء تثبيت –SET، تقل سرعة المركبة إلى علامة ٥ كم/ساعة (٥ ميل/ساعة) التالية، ثم تستمر في الانخفاض بمعدل ٥ كم/ساعة (٥ ميل/ساعة) في كل مرة.

يمكن أيضًا خفض السرعة المضبوطة أثناء توقف المركبة.

- في حالة توقف المركبة مع تعشيق الفرامل، اضغط على –SET أو استمر في الضغط إلى أن يتم عرض السرعة المضبوطة المرغوب بها.

اختيار فجوة المسافة اللاحقة

عند اكتشاف مركبة أبطأ تسير أمامك في نطاق الفاصل المحدد، سيقوم نظام ACC بضبط سرعة المركبة ويحاول الحفاظ على فاصل المسافة اللاحقة المحدد.

اضغط بعجلة القيادة لضبط الفجوة اللاحقة. كل ضغطة تنقل زر الفجوة عبر ثلاثة أوضاع ضبط: بعيدة، متوسطة، أو كبيرة.

عند الضغط، يظهر وضع الضبط الحالي للمسافة في مجموعة العدادات والشاشة العلوية (HUD) (إذا كانت موجودة) لفترة وجيزة. يظل وضع ضبط الفجوة ثابتا إلى أن يتم تغييره.



إعداد المسافة البعيدة



إعداد المسافة المتوسطة

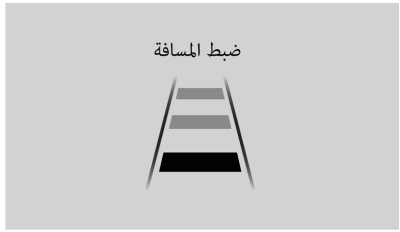

إعداد المسافة القريبة

في حالة التجهيز، وتم توصيل المقطورة كهربائيًا، ستكون شاشة إعداد المسافة على النحو التالي:

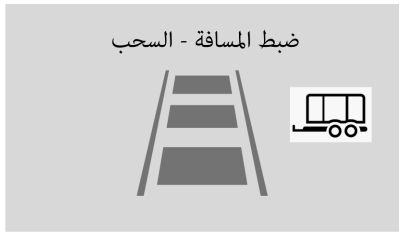

إعداد المسافة البعيدة مع المقطورة

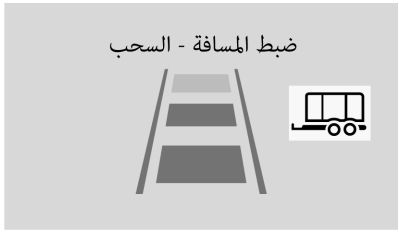

إعداد المسافة المتوسطة مع المقطورة

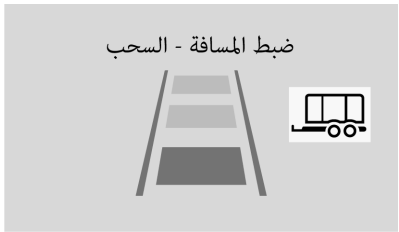

إعداد المسافة القريبة مع المقطورة

نظرا لأن كل وضع ضبط للفجوة يشير إلى فترة زمنية لاحقة (بعيدة، متوسطة، أو قريبة)، فإن المسافة اللاحقة تتغير على حسب سرعة المركبة. كلما زادت سرعة المركبة، ستتراجع مركبتك بعيدا عن المركبة المرصودة أمامها. هذا، وينبغي وضع الحركة المرورية والأحوال الجوية بعين الاعتبار عند اختيار الفجوة اللاحقة. فقد لا تتناسب مجموعة الفجوات القابلة للاختيار مع جميع السائقين ومختلف ظروف القيادة.

التغيير الأوتوماتيكي لوضع ضبط الفجوة يعمل على تغيير درجة حساسية توقيت التنبيه (بعيدة، متوسطة، أو قريبة) بالنسبة لخاصية تنبيه التصادم الأمامي (FCA). انظر نظام إنذار التصادم الأمامي ⇦ ٢٩٠.

فجوة المسافة

اضغط مع الاستمرار على بعجلة القيادة عند تحرك المركبة لزيادة الفجوة مؤقتًا مع السيارة أمامك للسماح بدمج حركة المرور.

اضغط مع الاستمرار على عند التوقف لإلغاء ACC من الاستئناف تلقائيًا (إذا كان التوقف قصيرًا) ويظل ثابتًا. يمكن استخدام هذا للسماح لحركة المرور بالاندماج بينك وبين المركبة التي أمامك. اضغط على RES+ أو دواسة الوقود لاستئناف عمل النظام التلاؤمي للتحكم في ثبات السرعة.

ستعود فجوة المسافة التالية إلى التحديد الأصلي بعد الانتظار.

تنبيه السائق

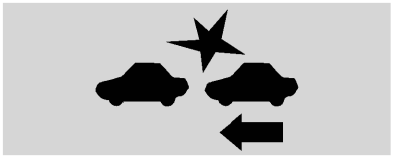

مع الشاشة العلوية

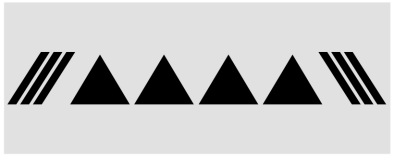

بدون الشاشة العلوية

في حالة تشغيل نظام ACC، قد يستلزم الأمر تدخل السائق عندما يكون ليس بمقدور نظام ACC إجراء الكبح بشكل كافٍ نظرًا للاقتراب بسرعة كبيرة للغاية من المركبة التي أمامك.

عند حدوث هذا الظرف، سوف يومض رمز تنبيه التصادم. إما أن تنطلق ثمانية صفارات من المقدمة، أو سيهتز مقعد تنبيه السلامة، إذا كان متوفرًا، خمس مرات من كلا الجانبين. لعرض الإعدادات المتاحة من شاشة المعلومات والترفيه، المس Settings (الإعدادات) > Vehicle (المركبة) > Collision/Detection Systems (أنظمة التصادم/الكشف).

انظر القيادة الوقائية ⇦ ٢٠٦.

الاقتراب من إحدى المركبات ومتابعتها



مؤشر مركبة في الأمام يوجد في مجموعة العدادات والشاشة العلوية (HUD) (إذا توفرت هذه الميزة). وهو لا يظهر سوى إذا تم اكتشاف وجود مركبة على نفس خط سيرك وتتحرك في نفس الاتجاه. إذا لم يظهر الرمز، فلن يستجيب نظام ACC أو يقوم بالفرملة تجاه المركبات التي تسير أمامك.

يقوم نظام ACC بإبطاء سرعة المركبة أوتوماتيكيا ويضبط سرعة المركبة لكي تسير خلف مركبة مكتشفة أمامك طبقا للفجوة التالية المختارة. تزداد سرعة المركبة أو تنخفض وفقًا لسيارة مكتشفة أمام مركبتك إذا كانت تلك المركبة تسير بسرعة أقل من السرعة المضبوطة بمركبتك. ويمكن أن تعمل على تعشيق فرملة محدودة، إذا لزم الأمر. وعندما تكون الفرملة فعالة، تضيء مصابيح الفرامل. قد يكون الشعور بالفرملة أو سماع صوتها مختلفا عما هو الحال عندما يقوم السائق بتشغيل الفرملة. وهذا يعد أمرًا طبيعيًا.

اجتياز مركبة أثناء استخدام نظام التحكم في السرعة التلاؤمية (ACC)

إذا كانت السرعة المحددة عالية بما يكفي، واستخدمت إشارة الانعطاف اليسرى للمرور من المركبة الموجودة أمامك في الفجوة التالية المحددة، فقد يساعد نظام التحكم في السرعة التلاؤمية عن طريق تسريع المركبة تدريجيًا قبل تغيير المسار.

⚠ تحذير

عند استخدام نظام التحكم في السرعة التلاؤمية للمرور بمركبة أو تغيير الحارة، قد يتم تقليل المسافة التالية إلى المركبة التي تمر. لا يجوز لنظام التحكم في السرعة التلاؤمية تطبيق تسارع أو فرملة كافيين عند اجتياز المركبة أو تغيير الحارة. كن جاهزًا دائمًا للتسريع يدويًا أو الفرملة لإكمال تغيير المرور أو تغيير الحارة المرورية.

العوائق الثابتة أو بطيئة الحركة بشكل كبير

⚠ تحذير

ACC (النظام التلاؤمي للتحكم في ثبات السرعة) قد لا يكتشف أو يستجيب إلى السيارات المتوقفة أو المتحركة ببطئ أمامك. على سبيل المثال، قد لا يقوم النظام بالفرملة من أجل مركبة لم يكتشف أنها تتحرك على الإطلاق. وقد يحدث ذلك أثناء حركة المرور التي تتسم بكثرة التوقف وبدء السير أو عندما تظهر مركبة فجأة أمامك بسبب تغيير حارة سيرها. قد لا تتوقف مركبتك ويحدث تصادم. توخ الحذر عند استخدام نظام ACC. فالانتباه الكامل مطلوب دائما أثناء القيادة وينبغي أن تكون جاهزا لاتخاذ أي إجراء وتشغيل الفرامل.

أشياء غير مألوفة تؤثر على نظام ACC

يمكن أن يواجه نظام ACC صعوبة في اكتشاف الأشياء التالية:

- المركبات الموجودة أمام مركبتك والتي تحتوي على واجهة خلفية منخفضة أو صغيرة أو غير مألوفة.
- أي شاحنة أو مقطورة فارغة لا يوجد بها حمولة في منصة التحميل
- المركبات التي بها حمولة ممتدة بعد نهاية الطرف الخلفي للمركبة
- المركبات غريبة الشكل، مثل مركبات نقل السيارات أو المركبات المثبت بها مركبة جانبية أو العربات التي تجرها الأحصنة
- المركبات المنخفضة بالنسبة لسطح الطريق
- الأشياء القريبة من مقدمة مركبتك
- المركبات التي تحمل حمولة ثقيلة للغاية في المنطقة المخصصة للحمولة أو في المقعد الخلفي

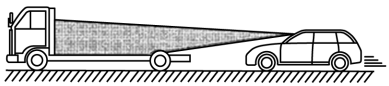

تحرير نظام ACC أوتوماتيكيا

قد يتحرر نظام مثبت السرعة التلاؤمي ACC أوتوماتيكيًا وسوف يحتاج السائق إلى تشغيل الفرامل بنفسه لإبطاء سرعة المركبة وذلك عندما:

- تتم إعاقة الكاميرا الأمامية أو خفض مستوى الرؤية.
- تم تفعيل أو تعطيل نظام التحكم في الجر (TCS) أو نظام StabiliTrak/ESC.
- وجود عطل في النظام.
- تظهر رسالة DIC للإشارة إلى أن نظام ACC غير متوفر مؤقتًا.

سيتحول مؤشر ACC إلى اللون الأبيض عندما يصبح نظام ACC غير نشط.

وفي بعض الحالات، عندما يكون نظام ACC غير متاح مؤقتًا، يمكن استخدام النظام العادي للتحكم في ثبات السرعة. انظر "التبديل بين ACC (النظام التلاؤمي للتحكم في ثبات السرعة) والنظام العادي للتحكم في ثبات السرعة" الوارد سابقًا في هذا القسم. انظر دائمًا في ظروف القيادة قبل استخدام أي نظام تحكم في ثبات السرعة.

الإبلاغ لاستئناف عمل نظام ACC

سوف يحافظ نظام ACC على فجوة لاحقة خلف المركبة المرصودة ويقوم بإبطاء مركبتك حتى التوقف خلف هذه المركبة.

فإذا ابتعدت المركبة المتوقفة ولم يستأنف نظام ACC عمله، فسوف يومض مؤشر مركبة في الأمام كنوع من التذكير لكي تتحقق من الحالة المرورية أمامك قبل المتابعة. بالإضافة إلى ذلك، سوف يهتز مقعد تنبيه السلامة (إذا كان مجهزًا) ثلاث مرات من كلا الجانبين، أو ستنطلق ثلاث صفارات. لعرض الإعدادات المتاحة من شاشة المعلومات والترفيه، المس Settings (الإعدادات) > (المركبة) >

Collision/Detection Systems (أنظمة التصادم/الكشف) > Alert Type (نوع التنبيه) > Adaptive Cruise Go Notifier (منبه التحكم في ثبات السرعة التكيفي).

عند وجود مركبة أمامك تقود بعيدًا، يقوم نظام ACC بالاستئناف تلقائيًا إذا كان التوقف لفترة وجيزة. إذا لزم الأمر، اضغط على RES+ أو على دواسة الوقود لاستئناف عمل نظام ACC. إذا توقفت المركبة لأكثر من دقيقتين أو إذا كان باب السائق مفتوحًا وحزام أمان مقعد السائق مفكوكًا، سيقوم نظام ACC تلقائيًا بتشغيل فرامل الركن الكهربائية (EPB) لتثبيت المركبة. سوف يضيء مصباح حالة فرامل EPB. انظر فرامل الركن الكهربائي ⇦ ٢٥١. لتحرير فرامل الركن الآلي (EPB)، اضغط على دواسة الوقود.

قد تظهر رسالة تحذيرية من مركز معلومات السائق لإبلاغك بالنقل إلى الوضع P (ركن) قبل مغادرة المركبة. انظر رسائل المركبة ⇦ ١٤٣.

⚠ تحذير

إذا قام نظام ACC بإيقاف المركبة، وإذا تم تحرير نظام ACC، أو تم إطفائه، أو إلغائه، فلن تظل المركبة مثبتة أثناء التوقف. من الممكن أن تتحرك المركبة.
(يتبع)

تحذير (يتبع)

عندما يقوم نظام ACC بتثبيت المركبة أثناء التوقف، كن دائما مستعدا لاستخدام الفرامل بنفسك.

⚠ تحذير

مغادرة المركبة دون ضبطها على الوضع P (الركن) قد يكون خطيرا. لا تترك المركبة بينما تكون مثبتة أثناء التوقف من خلال نظام ACC. اضبط دائما الوضع P (الركن) وأطفئ الإشعال قبل مغادرة المركبة.

تجاوز نظام ACC

في حالة إستخدام دواسة الوقود ونظام ACC نشطا، سيتحول مؤشر ACC إلى اللون الأزرق على مجموعة العدادات وفي الشاشة العلوية، في حالة توافرها، للإشارة إلى أن الفرملة التلقائية لن تحدث. وسيقوم نظام ACC باستئناف العملية عندما لا يتم الضغط على دواسة الوقود.

⚠ تحذير

لن يقوم نظام ACC بتشغيل الفرملة أوتوماتيكيا إذا كانت قدمك مرتكزة على دواسة الوقود. وحينها، يمكن أن تصطدم بمركبة موجودة أمامك.

المنحنيات على الطريق

⚠ تحذير

في المنحنيات، لا يكتشف نظام ACC المركبة التي تسير أمامك في نفس حارة سيرك. وقد تُفاجأ بتسارع مركبتك حتى الوصول للسرعة المضبوطة وخصوصا عند السير خلف مركبة موجودة بالفعل أو عند الدخول في ممرات الخروج. كما يمكن أن تفقد السيطرة على المركبة أو تصطدم بشيء. لا تستخدم نظام ACC أثناء القيادة في ممرات الدخول أو الخروج. كن مستعدا دائما لاستخدام الفرامل عند الضرورة.

⚠ تحذير

في المنحنيات، لا يستجيب نظام ACC لمركبة في حارة أخرى، أو لا يتوفر لديه الوقت للاستجابة لمركبة تسير في نفس
(يتبع)

تحذير (يتبع)

حارة سيرك. وحينها، يمكن أن تصطدم بمركبة أمامك، أو تفقد السيطرة على المركبة. وعليك إيلاء اهتمام إضافي عند ظهور المنحنيات وأن تكون على أهبة الاستعداد لاستخدام الفرامل عند الضرورة. كما يجب أن تحدد السرعة المناسبة أثناء قيادة مركبتك في المنحنيات.

قد تعمل ميزة التحكم في السرعة التلاؤمية بشكل مختلف في أحد المنحنيات الحادة. حيث يقوم بخفض سرعة المركبة إذا كان المنحنى حادا للغاية.

يعمل نظام ACC تلقائيًا على إبطاء سرعة السيارة أثناء المرور بمنعطف، وقد يزيد من السرعة بعد تجاوز المنعطف، ولكنه لن يتجاوز السرعة المضبوطة.

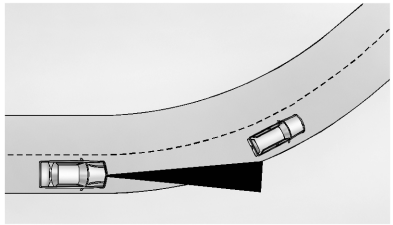

عند السير خلف مركبة أخرى والدخول في منحنى، لا يكتشف نظام ACC المركبة التي أمامك ويقوم بالتسارع للوصول إلى السرعة المضبوطة. وعندما يحدث ذلك لن يظهر مؤشر مركبة في الأمام.

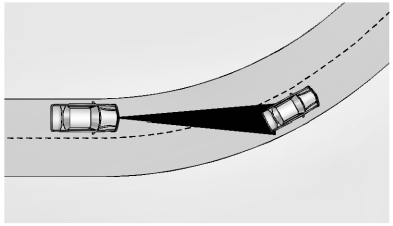

قد تكشف ميزة التحكم في السرعة التلاؤمية عن وجود مركبة لا تسير في حارتك، وتعشق الفرامل.

يقوم نظام ACC أحيانا بإصدار تنبيه و/أو فرملة بلا داع. فقد يستجيب لمركبات في حارات مختلفة، أو لأجسام متوقفة عند بداية أو نهاية اجتياز منحنى. وهذا هو وضع التشغيل الطبيعي. هذه المركبة لا تحتاج إلى صيانة.

تغيير حارات المركبات الأخرى

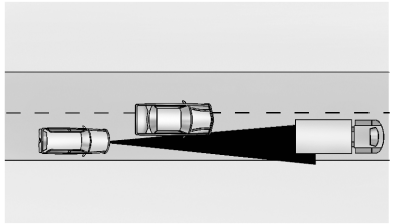

لن يكتشف نظام ACC مركبة أمامك إلى أن تكون بالكامل في نفس حارة السير. وعندئذ قد تحتاج إلى الفرملة بنفسك.

أشياء ليست أمام مركبتك بشكل مباشر

قد لا يمكن اكتشاف أشياء أمام مركبتك إذا:

- كانت المركبة أو الشيء الأمامي ليس في حارة السير الخاصة بك.
- تم تغيير حارة سير المركبة الأمامية، ليست في المنتصف، أو انتقلت إلى أحد جانبي حارة السير.

القيادة في حارات ضيقة

قد لا يتم اكتشاف المركبات الموجودة في حارات سير متلاصقة أو الأشياء الموجودة على جانبي الطريق بشكل صحيح عند وجودها على طول طريق معبد.

لا تستخدم ACC في المرتفعات

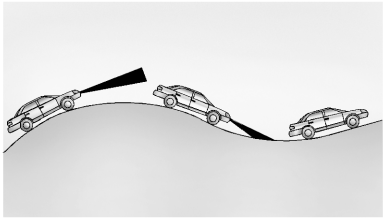

لا تستخدم نظام ACC عند القيادة على تلال شديدة الانحدار لأن نظام ACC قد لا يكتشف وجود مركبة أمامك.

السحب باستخدام النظام التلاؤمي للتحكم في ثبات السرعة

إذا كانت مجهزة عند سحب مقطورة، فإن خصائص القيادة باستخدام النظام التلاؤمي للتحكم في ثبات السرعة مثل المسافة الفاصلة للمتابعة ومعدلات التسارع ومعدلات الفرملة لتوفير تجربة سحب أفضل.

عند استخدام ACC مع المركبات المزودة بجهاز تحكم في فرامل المقطورة ما بعد البيع، قم بفصل ACC قبل استخدام فرامل المقطورة اليدوية. لن يتم فصل ACC تلقائيًا عند تعشيق فرامل المقطورة اليدوية.

يمكن استخدام النظام التلاؤمي للتحكم في ثبات السرعة عند سحب مقطورة عندما تكون المقطورة متصلة بحدود الحجم والوزن المسموح بها من GM. انظر سحب مقطورة ⇦ ٣٠٧.

عند سحب مقطورة باستخدام النظام التلاؤمي للتحكم في ثبات السرعة، من المهم ضبط كسب المقطورة بشكل صحيح. راجع "نظام التحكم المتكامل بفرامل المقطورة" في تجهيزة سحب المقطورة ⇦ ٣١١ لإجراء تعديل اكتساب المقطورة.

استخدم وضع السحب/القطر عند القيادة على التلال شديدة الانحدار أو المنحدرات الجبلية أو عند سحب الأحمال الثقيلة. انظر التحكم بوضع القيادة ⇦ ٢٥٧.

يحافظ النظام التلاؤمي للتحكم في ثبات السرعة (ACC) على السرعة التي تم ضبطها عند القيادة صعودًا وهبوطًا في أثناء سحب مقطورة. ومع ذلك، قد يقوم نظام ACC بإجراء تغيير بسيط على سرعة السير في أثناء القيادة على التلال المعتدلة إذا كان وزن السيارة والمقطورة مجتمعين قريبًا من الحد الأقصى لتصنيف الوزن الإجمالي المجمع (GCWR). انظر سحب مقطورة ⇦ ٣٠٧. هذه عملية عادية لنظام ACC وهي ضرورية للحفاظ على السرعة المضبوطة. قد ينفصل ACC إذا اكتشف أن درجة حرارة الفرامل تتجاوز المعدل الطبيعي.

تحرير ميزة التحكم في السرعة التلاؤمية

هناك ثلاث طرق لتحرير نظام ACC:

- و اضغط برفق على دواسة الفرامل.
- اضغط على ⛐.
- اضغط على ⛐.

مسح ذاكرة السرعة

يتم محو السرعة المضبوطة في نظام ACC من الذاكرة إذا تم الضغط على ⛐ أو إذا تم إيقاف الإشعال.

ظروف طقس تؤثر على نظام ACC

إذا كانت درجة الحرارة الداخلية مرتفعة للغاية، فيمكن أن تشير مجموعة العدادات إلى أن نظام ACC غير متاح مؤقتًا. يمكن أن يحدث هذا نتيجة الأجواء المناخية الحارة للغاية مع تسلط أشعة الشمس المباشرة على الكاميرا الأمامية. سيعود نظام ACC إلى الوضع الطبيعي بمجرد انخفاض درجة الحرارة بالكابينة.

يمكن أن تسبب الأوضاع المرتبطة بضعف الرؤية مثل الضباب أو هطول المطر أو تساقط الثلج أو رش الطرق في إضعاف أداء نظام ACC. كما يمكن أن تؤدي أيضًا قطرات المياه المتبقية من المطر أو الثلج الموجودة على الزجاج الأمامي إلى الحد من قدرة نظام ACC على اكتشاف الأشياء.

⚠ تحذير

قد تكون رؤية الكاميرا محدودة وقد لا يعمل نظام ACC بشكل صحيح إذا كان الزجاج الأمامي غير واضح. لا تستخدم نظام ACC إذا كانت الرطوبة موجودة داخل الزجاج الأمامي أو تم استخدام غاسلة الزجاج الأمامي في الطقس البارد. قم بتشغيل مزيل الصقيع الأمامي وتأكد من وضوح رؤية الزجاج الأمامي قبل استخدام نظام ACC. قبل القيادة، تحقق من أن ماسحات الزجاج الأمامي في حالة جيدة واستبدلها إذا تلفت.

ظروف إضاءة تؤثر على نظام ACC

يمكن أن تتأثر الكاميرا الأمامية بنظام ACC بسبب ظروف الإضاءة السيئة، ويمكن أن يكون مستوى أداء ACC محدودًا في الحالات التالية:

- في حالة وجود تغييرات في درجة السطوع، مثل الدخول إلى الأنفاق والخروج منها والسير على الجسور والمعابر الفوقية والنزول منها.
- يمكن أن يتسبب انخفاض الزوايا الشمسية في عدم اكتشاف الأشياء، أو صعوبة اكتشاف الأشياء في نفس الحارة المرورية.
- تكون الإضاءة ضعيفة في المساء أو الصباح الباكر
- ثمة تغييرات عديدة في درجة السطوع أو الظلال على طول الطريق المعبد الذي تسير عليه المركبة.
- في الأنفاق التي لا تحتوي على مصابيح رئيسية مضيئة أو عند وجود مركبة أمام مركبتك لا تكون مصابيحها الرئيسية مضيئة.
- التعرض لإضاءة قوية من المركبات في حارة السير المقابلة التي تسير أمام مركبتك مثل المصابيح الرئيسية العالية من المركبات القادمة.

الأجهزة الملحقة وتعديلات المركبات

لا تقم بتركيب أو تثبيت أي أشياء حول الكاميرا الأمامية المثبتة بالزجاج الأمامي والتي يمكن أن تعوق رؤية الكاميرا الأمامية.

لا تقم بتثبيت أشياء على الجزء العلوي من المركبة والتي يمكن أن تتدلى فوق الكاميرا الأمامية أو تعوقها، مثل الزوارق أو قوارب الكاياك أو أي أشياء أخرى يمكن نقلها على سقف المركبة.

لا تقم بتعديل غطاء المحرك أو المصابيح الرئيسية أو مصابيح الضباب حيث يمكن أن يحد ذلك من قدرة الكاميرا على اكتشاف شيء ما.

تنظيف نظام الاستشعار

يمكن أن يتسبب الثلج أو الجليد أو القاذورات أو الطين أو الحطام في إعاقة مستشعر الكاميرا الموجود على الزجاج الأمامي خلف مرآة الرؤية الخلفية. وهذه المنطقة تحتاج إلى أن تكون نظيفة لكي يعمل نظام ACC بشكل سليم.

قد تقتضي الضرورة تنظيف المصابيح الرئيسية بالمركبة من القاذورات أو الثلج أو الجليد. قد يكون من الصعب اكتشاف الأشياء غير المضاءة بشكل صحيح.

إذا لم يعمل نظام ACC، قد يكون النظام العادي للتحكم في ثبات السرعة متاحًا. انظر "التبديل بين ACC (النظام التلاؤمي للتحكم في ثبات السرعة) والنظام العادي للتحكم في ثبات السرعة" الوارد سابقًا في هذا القسم. انظر دائمًا في ظروف القيادة قبل استخدام أي نظام تحكم في ثبات السرعة.

للاطلاع على إرشادات تنظيف المركبة، راجع "غسيل المركبة" ضمن العناية بالسطح الخارجي ⇦ ٣٩٣.

أنظمة مساعدة السائق المتقدمة

قد يكون بالمركبة عدة خصائص تعمل معا للمساعدة على تجنب التصادمات أو تقليل أضرار التصادم أثناء القيادة والرجوع للخلف والركن. اقرأ هذا القسم بالكامل قبل استخدام هذه الأنظمة.

⚠ تحذير

لا تتكل على أنظمة مساعدة السائق. فهذه الأنظمة لا تحل محل يقظتك والسير بشكل آمن. فقد لا تسمع أو تشعر بتنبيهات أو تحذيرات هذه الأنظمة. وقد يتسبب عدم مراعاة الانتباه الكافي عند القيادة في وقوع الإصابات أو الوفاة أو تلف المركبة. انظر القيادة الوقائية ⇦ ٢٠٦.

في ظروف عديدة، هذه الأنظمة لن:

- تكتشف الأطفال أو المشاة أو راكبي الدراجات أو الحيوانات.
- تكتشف مركبات أو أجساما خارج نطاق رصد النظام.
- تعمل في ظل جميع سرعات القيادة.
- تحذرك أو تمدك بالوقت الكافي لتجنب التصادم.

(يتبع)

تحذير (يتبع)

- تعمل في ظل ظروف الرؤية السيئة أو الطقس السيئ.
- تعمل إذا كان مستشعر الرصد غير نظيف أو مغطى بالثلج أو الجليد أو الوحل أو الاتساخات.
- تعمل أثناء تغطية مستشعر الاكتشاف بأشياء مثل الملصقات أو المغناطيس أو لوحات معدنية.
- تعمل في حالة تلف المنطقة حول مستشعر الاكتشاف أو عدم إصلاحها بصورة جيدة.

الانتباه الكامل مطلوب دائما أثناء القيادة، وينبغي أن تكون جاهزا لاتخاذ أي إجراء وتشغيل الفرامل و/أو توجيه المركبة لتجنب التصادم.

صوتيا أو مقعد تنبيه السلامة

بعض خصائص مساعدة السائق تنبه السائق لوجود عوائق من خلال إطلاق صفارة. لعرض الإعدادات المتاحة من شاشة المعلومات والترفيه، المس Settings (الإعدادات) > Vehicle (المركبة) > Comfort and Convenience (الراحة والملاءمة).

إذا كانت المركبة مجهزة بمقعد تنبيه السلامة، فقد تهتز وسادة جلوس السائق كتنبيه بدلا من إطلاق الصفارة. لعرض الإعدادات المتاحة من شاشة المعلومات والترفيه، المس Settings (الإعدادات) > Vehicle (المركبة) > Collision/Detection Systems (أنظمة التصادم/الكشف).

التنظيف

بناءً على خيارات السيارة، حافظ على هذه المناطق من السيارة نظيفة لضمان أفضل أداء لميزة مساعدة السائق. قد يتم عرض رسائل مركز معلومات السائق (DIC) عندما تكون الأنظمة غير متاحة أو محظورة.

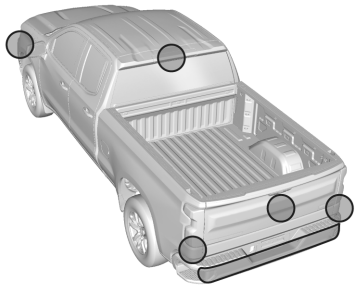

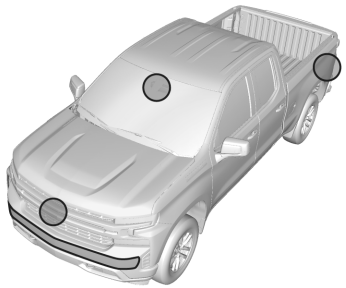

- المصدات الأمامية والخلفية والمنطقة الموجودة أسفل المصدات
- الشبكة الأمامية والمصابيح الرئيسية
- عدسة الكاميرا الأمامية في الشبكة الأمامية أو بالقرب من الشعار الأمامي
- لوحات الجانب الأمامي والخلفي
- السطح الخارجي للزجاج الأمامي أمام مرآة الرؤية الخلفية
- عدسة الكاميرا الجانبية على الجزء السفلي من المرايا الخارجية
- مصدات الزاوية الجانبية الخلفية
- كاميرا الرؤية الخلفية في مقبض باب صندوق الأمتعة
- مرآة الكاميرا الخلفية ومرآة رؤية الحمولة في مصباح التوقف العلوي في المنتصف

أنظمة المساعدة للركن أو الرجوع للخلف

في حالة التجهيز بذلك، قد تساعد كاميرا الرؤية الخلفية (RVC) ونظام العرض البانورامي ونظام مساعد الركن الخلفي (RPA) ومساعد الركن الأمامي (FPA) ومنبه التقاطعات المرورية الخلفية (RCTA) السائق في الركن أو تجنب الأجسام. تفحص دائما المنطقة المحيطة بالمركبة عن الركن أو الرجوع للخلف.

لن تعمل كاميرا الرؤية الخلفية ومساعد الركن الخلفي ونظام العرض البانورامي بشكل صحيح إذا كان باب صندوق الأمتعة لأسفل. إذا كان الباب الخلفي لأسفل، فلا تستخدم هذه الأنظمة.

كاميرا الرؤية الخلفية (RVC)

عند نقل السيارة إلى الوضع R (رجوع)، تعرض كاميرا RVC صورة للمنطقة الواقعة خلف السيارة في شاشة نظام المعلومات والترفيه. يتم عرض الشاشة السابقة عند تغيير غيار المركبة من R (رجوع) بعد تأخر قصير. للعودة إلى الشاشة السابقة بسرعة، اضغط على أي زر من أزرار نظام المعلومات والترفيه، أو قم بتبديل السرعة إلى الوضع P (الركن)، أو قم بزيادة سرعة المركبة حتى تصل إلى حوالي ١٢ كم/ساعة (٨ ميل في الساعة) بينما تكون المركبة في الوضع D (القيادة). توجد كاميرا الرؤية الخلفية في مقبض باب صندوق الأمتعة.

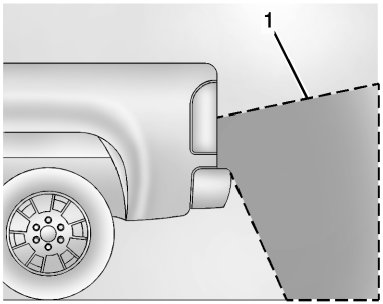

١. عرض من كاميرا الرؤية الخلفية

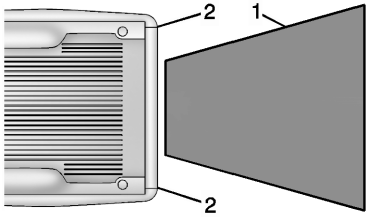

١. عرض من كاميرا الرؤية الخلفية
٢. جوانب المصدم الخلفي

قد تكون الصور المعروضة أبعد أو أقرب مما تظهر. وتكون المنطقة المعروضة محدودة ولا تظهر الأجسام الأقرب لأي من جانبي المصدم أو تحته.

قد يظهر مثلث تحذيري على الشاشة لإظهار مكان الجسم الذي اكتشفه نظام مساعد الركن الخلفي (RPA). ويتغير لون هذا المثلث من البرتقالي إلى الأحمر ويزداد حجمه كلما تم الاقتراب من الجسم المرصود.

إذا كانت مزودة بـ Hitch View (عرض وصلة الجر)، فراجع نظام الرؤية المحيطية ⇦ ٢٧٩.

⚠ تحذير

لا تعرض الكاميرا الأطفال أو المشاة أو قائدي الدراجات أو المرور العرضي أو الحيوانات أو أية أجسام خارج مجال رؤية الكاميرا أو أسفل المصد أو أسفل السيارة. قد تختلف المسافات الظاهرة عن المسافات الفعلية. تجنب قيادة السيارة أو ركنها اعتمادًا على هذه الكاميرات فقط. تحقق دائمًا من المنطقة الموجودة خلف السيارة وحولها قبل القيادة. وقد يتسبب عدم مراعاة الانتباه الكافي في وقوع الإصابات أو الوفاة أو تلف المركبة.

نظام الرؤية المحيطية

في حالة التوفر، يمكن أن يعرض نظام العرض البانورامي مناظر مختلفة محيطة بالمركبة على شاشة نظام المعلومات والترفيه. انظر ما يلي للاطلاع على أوصاف عرض الكاميرا والمزيد من المعلومات.

⚠ تحذير

توجد مناطق عمياء في كاميرا الرؤية المحيطية ولن تتمكن من عرض كل الأجسام بالقرب من زوايا المركبة. قد لا يساعد طي المرايا الخارجية الموجودة خارج الموضع في عرض المشهد المحيط بصورة صحيحة. تفحص دائما المنطقة المحيطة بالمركبة عن الركن أو الرجوع للخلف.

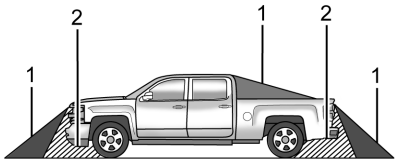

١. عروض من كاميرات الرؤية المحيطة
٢. المنطقة غير معروضة

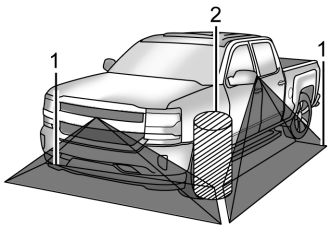

١. عروض من كاميرات الرؤية المحيطة
٢. المنطقة غير معروضة

⚠ تحذير

لا تعرض الكاميرا الأطفال أو المشاة أو قائدي الدراجات أو المرور العرضي أو الحيوانات أو أية أجسام خارج مجال رؤية الكاميرا أو أسفل المصد أو أسفل السيارة. قد تختلف المسافات الظاهرة عن المسافات الفعلية. تجنب قيادة السيارة أو ركنها اعتمادًا على هذه الكاميرات فقط. تحقق دائمًا من المنطقة الموجودة خلف السيارة وحولها قبل القيادة. وقد يتسبب عدم مراعاة الانتباه الكافي في وقوع الإصابات أو الوفاة أو تلف المركبة.

طرق العرض المتوافرة بالكاميرا

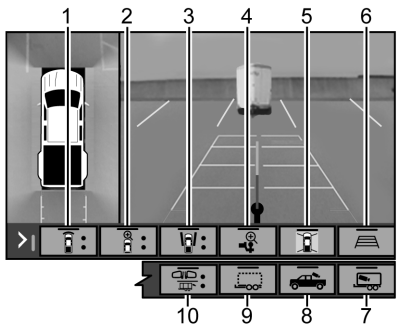

المس أزرار عرض الكاميرا الموجودة على طول شاشة المعلومات والترفيه للوصول إلى كل عرض (إن وجدت):

١. العرض القياسي الأمامي / الخلفي

يعرض صورة للمنطقة الموجودة أمام السيارة أو خلفها. للتحديد، المس زر طريقة العرض Front/Rear Standard View "العرض القياسي الأمامي / الخلفي" على شاشة نظام المعلومات والترفيه عندما يكون عرض الكاميرا نشطًا.

عند تحديد توجيه وصلة الجر، ستظل طريقة العرض Rear Standard View (العرض القياسي الخلفي) مرئية عند تغيير تروس السرعة، وإلا سيتم تبديل طريقة العرض بين العرض القياسي الأمامي والخلفي بناءً على وضع تروس السرعة.

إذا توفرت هذه الميزة، فإن الكاميرا الأمامية تعمل عند اكتشاف نظام مساعد الركن لأي جسم على مسافة ٣٠ سم (١٢ بوصة).

كي يتسنى الوصول إلى هذا العرض عندما تكون السرعة الأمامية أعلى من ١٢ كم/ساعة (٨ ميل/ساعة)، حدد CAMERA (الكاميرا) على شاشة المعلومات والترفيه وحدد Rear Standard (المعيار الخلفي). سينغلق العرض بعد ٨ ثواني ويمكن إغلاقه مبكرًا من خلال تحديد X أو الرئيسة أو رجوع.

٢. العرض لأعلى-لأسفل الأمامي/الخلفي

يعرض مشهدًا علويًا للمنطقة الموجود أمام المركبة أو خلفها. للعرض، حدد زر طريقة العرض Top-Down (علوي-سفلي) على شاشة نظام المعلومات والترفيه عندما يكون تطبيق الكاميرا نشطًا.

٣. Front/Rear Side View (العرض الجانبي الأمامي / الخلفي)

يعرض مشهدًا يُظهر الكائنات الموجودة بجوار الجانبين الأمامي والخلفي للسيارة. للتحديد، المس زر طريقة العرض Front/Rear Side View (العرض الجانبي الأمامي / الخلفي) على شاشة نظام المعلومات والترفيه عندما يكون عرض الكاميرا نشطًا. المس الزر للتبديل بين عروض الكاميرا الأمامية والخلفية. لا تكون تراكبات نظام مساعد الركن ومنبه التقاطعات المرورية الخلفية (RCTA) متوافرة عندما تكون طريقة العرض Front/Rear Side View (العرض الجانبي الأمامي/الخلفي) نشطة.

٤. عرض وصلة الجر

يعرض عرضًا مكبرًا لمنطقة وصلة الجر للمساعدة في محاذاة كرة وصلة جر المركبة مع قارنة المقطورة ومراقبة توصيل المقطورة. للعرض، حدد زر طريقة العرض Hitch View (عرض وصلة الجر) على شاشة نظام المعلومات والترفيه عندما يكون تطبيق الكاميرا نشطًا. كي يتسنى الوصول إلى هذا العرض عندما تكون السرعة الأمامية أعلى من ١٢ كم/ساعة (٨ ميل/ساعة)، حدد CAMERA (الكاميرا) على شاشة المعلومات والترفيه

وحدد Hitch View (عرض وصلة الجر). سينغلق العرض بعد ثماني ثوانٍ ويمكن إغلاقه مبكرًا من خلال تحديد X أو الرئيسة أو رجوع. سيؤدي الانتقال إلى الوضع P (الركن) أثناء تشغيل طريقة العرض هذه إلى تعشيق فرامل الركن الكهربائية (EPB) تلقائيًا.

٥. Surround View (الرؤية المحيطية)

تعرض صورة للمنطقة المحيطة بالمركبة. يتم عرض Surround View (الرؤية المحيطية) بجانب العرض المحدد حاليًا عندما تكون أقل من ١٢ كم/ساعة (٨ ميل في الساعة). يتم تعطيل Surround View (الرؤية المحيطية) عندما تزيد عن ١٢ كم/ساعة (٨ أميال في الساعة).

٦. خطوط توجيه تطبيق الكاميرا

يدعم تطبيق الكاميرا ثلاثة أوضاع توجيه ممكنة: لا يوجد إرشاد وتوجيه للمركبة وتوجيه للقطر. لتغيير وضع التوجيه، حدد أيقونة التوجيه المناسبة. اعتمادًا على وضع التوجيه والعرض المحدد، قد تظهر خطوط توجيه مختلفة. تشير الأيقونة رمادية اللون إلى أن خطوط التوجيه غير متوفرة. بعض العروض لا تدعم خطوط التوجيه.

- تتوفر خطوط التوجيه القياسية في العروض القياسية الأمامية/الخلفية، والعروض الأمامية/الخلفية من أعلى إلى أسفل والرؤية المحيطية عند تحديد وضع توجيه المركبة. تعرض خطوط التوجيه القياسية المسار الحالي والمقصود للمركبة.
- يتوفر خط توجيه وصلة الجر في الرؤية الخلفية القياسية أو عرض سطح التحميل عند تحديد وضع توجيه القطر. يعرض توجيه وصلة الجر خط توجيه متمركز على شاشة المعلومات والترفيه للمساعدة في محاذاة كرة وصلة جر المركبة مع قارن المقطورة. قم بمحاذاة خط توجيه وصلة الجر مع قارنة التوصيل للمقطورة من خلال توجيه المركبة باستمرار للحفاظ على مركز خط التوجيه على قارنة التوصيل عند الرجوع للخلف. لن يتم عرض تراكبات نظام مساعد الركن عندما يكون خط توجيه وصلة الجر نشطًا.
- تتوفر خطوط توجيه المقطورة الخلفية في عرض المقطورة الخلفي عند تحديد وضع توجيه القطر واكتمال معايرة كاميرا المقطورة الخلفية بنجاح. توضح خطوط توجيه المقطورة الخلفية المسار المقصود (أصفر) والمسار الحالي (أزرق) للمقطورة. ستتقارب خطوط توجيه المسار الحالي مع خطوط توجيه المسار المقصود.

٧. Interior Trailer View (العرض الداخلي للمقطورة)

تعرض رؤية للجزء الداخلي من المقطورة. تتوفر هذه الميزة عند توصيل مقطورة. تتطلب هذه الميزة تركيب المستخدم كاميرا ملحقة بالمقطورة على الجزء الداخلي من المقطورة وفقًا لتعليمات تركيب كاميرا المقطورة الملحقة (ارجع إلى وكيلك للحصول على كاميرا (كاميرات) ملحقة للمقطورة ومعرفة المزيد من المعلومات). للعرض، حدد زر طريقة العرض Interior Trailer View (عرض المقطورة الداخلية) على شاشة نظام المعلومات والترفيه عندما يكون تطبيق الكاميرا نشطًا. كي يتسنى الوصول إلى هذا العرض عندما تكون السرعة الأمامية أعلى من ١٢ كم/ساعة (٨ ميل/ساعة)، حدد CAMERA (الكاميرا) على شاشة المعلومات والترفيه وحدد Interior Trailer View (عرض المقطورة الداخلية). سينغلق العرض بعد ٨ ثوانٍ ويمكن إغلاقه مبكرًا من خلال تحديد X أو الرئيسة أو رجوع.

٨. Cargo Bed View/Bed Hitch View (عرض سطح التحميل/وصلة جر سطح التحميل)

استخدم أيقونتي زائد وناقص على شاشة المعلومات والترفيه للتكبير أو التصغير.

- Cargo Bed View (عرض سطح التحميل)

يعرض عرضًا لسطح تحميل الشاحنة والجزء الموجود خلف المركبة للمساعدة في مراقبة الحمولة أو وصلة الجر أو التوصيل بمقطورة بمحور دوران فردي أو بوصلة منحنية. للعرض، حدد زر طريقة العرض Cargo Bed View (عرض سطح التحميل) على شاشة نظام المعلومات والترفيه عندما يكون تطبيق الكاميرا نشطًا. كي يتسنى الوصول إلى هذا العرض عندما تكون السرعة الأمامية أعلى من ١٢ كم/ساعة (٨ ميل/ساعة) ، حدد CAMERA (الكاميرا) على شاشة المعلومات والترفيه وحدد Cargo Bed View (عرض سطح التحميل). سينغلق العرض بعد ٨ ثواني ويمكن إغلاقه مبكرًا من خلال تحديد X أو الرئيسة أو رجوع. عند تحديد Cargo Bed View (عرض سطح التحميل) عندما لا تكون في وضع Drive (القيادة)، يتم تشغيل إضاءة صندوق الأمتعة تلقائيًا. يتسنى تمكين هذه الميزة أو تعطيلها. لعرض الإعدادات المتاحة من شاشة المعلومات والترفيه، المس Settings (الإعدادات) > Vehicle (المركبة) > Collision/Detection Systems (أنظمة التصادم/الكشف).

٩. Transparent Trailer View (العرض الشفاف للمقطورة)

تعرض هذه الميزة للسائق رؤية تتيح له إمكانية "فحص الأجزاء الداخلية" للمقطورة بشكل فعلي. تتوفر الميزة عند توصيل مقطورة متوافقة، ويتم تحديد ملف تعريف صالح والمركبة ليست في وضع الرجوع للخلف. تتطلب هذه الميزة تركيب المستخدم كاميرا ملحقة بالمقطورة على السطح الخارجي الخلفي من المقطورة وفقًا لتعليمات تركيب كاميرا المقطورة الملحقة (ارجع إلى وكيلك للحصول على كاميرا (كاميرات) ملحقة للمقطورة ومعرفة المزيد من المعلومات). للعرض، حدد زر طريقة العرض Transparent Trailer View (العرض الشفاف للمقطورة) على شاشة نظام المعلومات والترفيه عندما يكون تطبيق الكاميرا نشطًا. يمكن إغلاق هذ العرض عن طريق تحديد X أو Home أو Back على شاشة المعلومات والترفيه.

لمعايرة النظام، يلزم وجود خلوص لا يقل عن ٦١ سم (٢٤ بوصة) خلف كاميرا الرؤية الخلفية (RVC). عندما تتم معايرة النظام ويتم معرفة موضع المقطورة، سيتم عرض إحدى طرق العرض الثلاثة: عرض المقطورة الشفاف أو عرض المقطورة الشفاف الأيسر أو عرض المقطورة الشفاف الأيمن. يظهر العرض الشفاف للمقطورة عندما يكون وضع المقطورة مستقيم نسبيًا خلف المركبة. يظهر العرض الشفاف للمقطورة من الناحية اليسرى أو اليمنى عندما يكون وضع المقطورة بعيدًا للغاية نحو اليسار أو اليمين. إذا لم تتم معايرة النظام أو إذا لم يكن وضع المقطورة معروفًا، فستظهر طريقة العرض Transparent Trailer Picture-in-Picture View (صورة داخل صورة شفافة للمقطورة).

بالنسبة للمقطورات ذات العجلة الخامسة والوصلة المنحنية، يمكن ضبط حجم الصورة المتراكبة على وجه المقطورة بالضغط على (+) أو (-) على شاشة المعلومات والترفيه.

١٠. Rear Trailer Views (عروض المقطورة الخلفية)

- العرض الخلفي للمقطورة

  تعرض رؤية للمنطقة الواقعة خلف المقطورة عند توصيل المقطورة. تتطلب هذه الميزة تركيب المستخدم كاميرا ملحقة بالمقطورة على السطح الخارجي الخلفي من المقطورة وفقًا لتعليمات تركيب كاميرا المقطورة الملحقة (ارجع إلى وكيلك للحصول على كاميرا (كاميرات) ملحقة للمقطورة ومعرفة المزيد من المعلومات). للعرض، حدد زر طريقة العرض Rear Trailer View (العرض الخلفي للمقطورة) على شاشة نظام المعلومات والترفيه عندما يكون تطبيق الكاميرا نشطًا. كي يتسنى الوصول إلى هذا العرض عندما تكون السرعة الأمامية أعلى من ١٢ كم/ساعة (٨ ميل/ساعة)، حدد CAMERA (الكاميرا) على شاشة المعلومات والترفيه وحدد Rear Trailer View (العرض الخلفي للمقطورة). يمكن إغلاق العرض بتحديد X أو الرئيسية أو رجوع.

- العرض الجانبي الخلفي مع توفر وظيفة توصيل مفصلي متاح

  يعرض رؤية خلفية منقسمة للجانبين الأيسر والأيمن للمركبة والمقطورة، عند توصيل مقطورة. سيتم تحريك العرض تلقائيًا لإظهار المزيد من الجانب الأيسر أو الأيمن بناءً على موضع المقطورة عند تكوين ملف تعريف متوافق واختياره عبر تطبيق Trailering. للعرض، حدد زر طريقة العرض Rear Side View (العرض الجانبي الخلفي) مع توفر وظيفة توصيل مفصلي متاح على شاشة نظام المعلومات والترفيه عندما يكون تطبيق الكاميرا نشطًا. كي يتسنى الوصول إلى هذا العرض عندما تكون السرعة الأمامية أعلى من ١٢ كم/ساعة (٨ ميل/ساعة)، حدد CAMERA (الكاميرا) على شاشة المعلومات والترفيه وحدد طريقة العرض Rear Side View (العرض الجانبي الخلفي) مع توفر وظيفة توصيل مفصلي متاح. يمكن إغلاق العرض بتحديد X أو الرئيسية أو رجوع.

- العرض الجانبي صورة داخل صورة

  يعرض رؤية مجزأة خلفية للجانبين الأيسر والأيمن من المركبة والمقطورة مع رؤية تراكبية للمنطقة الموجودة خلف المقطورة عند توصيل مقطورة. تتطلب هذه الميزة تركيب المستخدم كاميرا ملحقة بالمقطورة على السطح الخارجي الخلفي من المقطورة وفقًا لتعليمات تركيب كاميرا المقطورة الملحقة (ارجع إلى وكيلك للحصول على كاميرا (كاميرات) ملحقة للمقطورة ومعرفة المزيد من المعلومات). للعرض، حدد زر طريقة العرض Picture-in-Picture Side View (عرض جانبي صورة داخل صورة) على شاشة نظام المعلومات والترفيه عندما يكون تطبيق الكاميرا نشطًا. كي يتسنى الوصول إلى هذا العرض عندما تكون السرعة الأمامية أعلى من ١٢ كم/ساعة (٨ ميل/ساعة) ، حدد CAMERA (الكاميرا) على شاشة المعلومات والترفيه وحدد Picture-in-Picture Side View (عرض جانبي صورة داخل صورة). يمكن إغلاق العرض بتحديد X أو الرئيسية أو رجوع.

العروض والتنبيهات الإضافية

- العروض النشطة لإشارة الانعطاف

  يعرض رؤية خلفية للجانب الأيسر أو الأيمن للمركبة والمقطورة، عند توصيل مقطورة. يتم تقديم الرؤية بناء على تنشيط إشارة الانعطاف مع عرض رؤية الجانب الأيمن عند تنشيط إشارة الجانب الأيمن وعرض رؤية الجانب الأيسر عند تنشيط إشارة الجانب الأيسر. يتسنى تمكين هذه الميزة أو تعطيلها.لعرض الإعدادات المتاحة من شاشة المعلومات والترفيه، المس Settings (الإعدادات) > Vehicle (المركبة) >

Collision/Detection Systems (أنظمة التصادم/الكشف). يمكن إغلاق العرض مبكرًا بتحديد X أو الرئيسية أو رجوع.

يتوفر تراكب مؤشر طول المقطورة في طرق العرض النشطة لإشارة الانعطاف عندما تكون المقطورة مستقيمة نسبيًا خلف السيارة ويتم تكوين ملف تعريف متوافق واختياره عبر تطبيق Trailering. لن يكون التراكب مرئيًا عندما يكون موضع المقطورة بعيدًا جدًا عن اليسار أو اليمين. يتسنى تمكين هذا التراكب أو تعطيله. لعرض الإعدادات المتاحة من شاشة المعلومات والترفيه، المس Settings (الإعدادات) > Vehicle (المركبة) > Collision/Detection Systems (أنظمة التصادم/الكشف).

- اكتشاف وتنبيه سكين الرافعة

قد تكون المركبة مزودة باكتشاف سكين الرافعة. سيقوم النظام بتتبع موضع المقطورة بالنسبة للمركبة. عندما تقترب مقدمة المقطورة من مؤخرة المركبة، سيتم عرض تحذير أو تنبيه. يشير تحذير للسائق إلى أن يتقدم بحذر، ويشير تنبيه إلى أن الاصطدام وشيك. استنادًا إلى معدات المركبة وإعدادات المستخدم، قد يكون التحذير أو التنبيه المرئي مصحوبًا بإخطارات صوتية أو تنبيهات أمان للمقعد. لعرض الإعدادات المتاحة من شاشة المعلومات والترفيه، المس Settings (الإعدادات) > Vehicle (المركبة) > Collision/Detection Systems (أنظمة التصادم/الكشف). تعمل هذه الميزة فقط مع مقطورات من النوع الصندوقي التقليدي.

- مؤشر زاوية المقطورة

قد تكون المركبة مزودة بمؤشر زاوية المقطورة. يعطي مؤشر زاوية المقطورة للسائق تمثيلًا مرئيًا لموضع المقطورة بالنسبة إلى المركبة. (متوفر فقط في عروض الرجوع للخلف وتشغيل الإرشادات وعروض القطر الخلفي). تعمل هذه الميزة فقط مع مقطورات من النوع الصندوقي التقليدي.

⚠ تحذير

استخدم توجيه وصلة الربط فقط للمساعدة في رجوع المركبة إلى وصلة جر المقطورة أو، عند التحرك بسرعة أعلى من ١٢ كم/ساعة (٨ ميل بالساعة)، لفحص وضع المقطورة بسرعة. لا تستخدمه لأي غرض آخر، مثل اتخاذ قرارات بشأن تغيير الحارة المرورية على الطريق. قبل القيام بتغيير الحارة المرورية، قم دائمًا بتفحص المرايا والنظر من فوق كتفك. قد ينتج عن الاستخدام غير المناسب إصابة خطيرة بالنسبة لك أو للآخرين.

نظام العرض البانورامي HD مع الاشتراطات الخاصة بكاميرا المقطورة

في حالة التوفر، تعمل هذه الميزة على تقديم عروض إضافية للمساعدة في الجر/السحب. يظهر النظام عروض متعددة في شاشة المعلومات والترفيه باستخدام خمس كاميرات مثبتة حول المركبة وكاميرتين ثانويتين إضافيتين يمكن تثبيتهما على مقطورة أو فيها. توجد الكاميرا الأمامية في الشبكة الموجودة أسفل الشعار الأمامي، بينما توجد الكاميرات الجانبية على الجزء السفلي من المرايا الخارجية، وتوجد الكاميرا الخلفية في مقبض باب صندوق الأمتعة، في حين توجد كاميرا منصة الحمولة خلف الكابينة. وبالإضافة إلى ذلك، يمكن تثبيت كاميرتين إضافيتين على الجزء الخلفي و/أو الجزء الداخلي بالمقطورة. ارجع إلى الوكيل للحصول على كاميرات ملحقة للمقطورة. كي يتسنى الوصول، المس CAMERA (الكاميرا) على شاشة المعلومات والترفيه أو قم بتغيير التروس إلى الوضع R (رجوع). للعودة إلى الشاشة السابقة إذا لم تكن المركبة في وضع الرجوع، المس أزرار Home (الصفحة الرئيسية) أو Back (رجوع) بشاشة المعلومات والترفيه.

تتطلب عروض معينة للمقطورة تكوين ملف تعريف مقطورة متوافق واختياره. المقطورة المتوافقة هي مقطورة من النوع الصندوقي (البضائع، العربة، وما إلى ذلك) مع وصلة جر تقليدية.

عروض الكاميرا المتاحة:

- العرض القياسي الأمامي / الخلفي
- العرض لأعلى-لأسفل الأمامي/الخلفي
- Rear Bowl View (العرض التجويفي الخلفي)
- العرض الجانبي الأمامي / الخلفي
- عرض وصلة الجر
- العرض الخلفي للمقطورة
- العرض الجانبي الخلفي مع توفر وظيفة توصيل مفصلي متاح
- العرض الجانبي صورة داخل صورة
- Interior Trailer View (العرض الداخلي للمقطورة)
- العرض الشفاف للمقطورة
- Surround View (الرؤية المحيطية)
- خطوط التوجيه
- توجيه وصلة الربط

نظام العرض البانورامي (٣٦٠ درجة)

يمكن لنظام العرض البانورامي، في حال توافره، إظهار طرق عرض مختلفة للمنطقة المحيطة بالمركبة في شاشة نظام المعلومات والترفيه باستخدام أربع كاميرات مُثبتة حول المركبة. توجد الكاميرا الأمامية على الشبكة أو أسفل الشعار الأمامي وتوجد الكاميرات الجانبية أسفل المرايا الخارجية كما توجد كاميرا الرؤية الخلفية في مقبض باب صندوق الأمتعة.

يمكن الوصول إلى نظام الرؤية المحيطية من خلال اختيار CAMERA "كاميرا" في شاشة المعلومات والترفيه أو عند نقل السيارة إلى الوضع R (الرجوع للخلف). للعودة إلى الشاشة السابقة بسرعة، إذا لم تكن المركبة في وضع R (الرجوع) إضغط على زر Home (الصفحة الرئيسية) أو Back (رجوع) من أزرار نظام المعلومات والترفيه، أو قم بتبديل تروس السرعة إلى الوضع P (الركن)، أو قم بزيادة سرعة المركبة حتى تصل إلى حوالي ١٢ كم/ساعة (٨ ميل في الساعة) بينما تكون المركبة في الوضع D (القيادة).

عروض الكاميرا المتاحة:

- العرض القياسي الأمامي / الخلفي
- العرض لأعلى-لأسفل الأمامي/الخلفي
- Rear Bowl View (العرض التجويفي الخلفي)
- العرض الجانبي الأمامي / الخلفي
- عرض وصلة الجر
- Surround View (الرؤية المحيطية)
- خطوط التوجيه
- توجيه وصلة الربط

الرؤية المحيطية

تتيح هذه الميزة، في حالة توفرها، عروض إضافية للمساعدة في الجر/السحب. لا يتم دعم كاميرا الرؤية الأمامية وكاميرات الرؤية المحيطية. يمكن أن يعرض النظام طرق عرض مختلفة في شاشة المعلومات والترفيه باستخدام الكاميرات المثبتة في المركبة والمقطورة وحولهما. توجد الكاميرا الخلفية في مقبض باب صندوق الأمتعة في حين توجد الكاميرا الخاصة بمنصة الحمولة خلف الكابينة. يمكن تثبيت كاميرتين إضافيتين على الجزء الخلفي و/أو الجزء الداخلي بالمقطورة. ارجع إلى الوكيل للحصول على هذه الكاميرات الملحقة.

يمكن الوصول إلى النظام من خلال تحديد CAMERA (كاميرا) في شاشة المعلومات والترفيه أو عند نقل المركبة إلى الوضع R (الرجوع للخلف). للعودة إلى الشاشة السابقة، إذا لم تكن المركبة في وضع R (الرجوع) اضغط على زر Home (الصفحة الرئيسية) أو Back (رجوع) من أزرار نظام المعلومات والترفيه، أو قم بتبديل تروس السرعة إلى الوضع P (الركن).

عروض الكاميرا المتاحة:

- العرض القياسي الخلفي
- عرض وصلة الجر
- العرض الخلفي للمقطورة

- Interior Trailer View (العرض الداخلي للمقطورة)
- خطوط التوجيه
- توجيه وصلة الربط

استكشاف الأخطاء وإصلاحها

قد تستغرق معايرة العرض الشفاف للمقطورة وقتًا أكبر من المتوقع أو لا تتم المعايرة في حالة:

- قيادة المركبة بسرعة كبيرة للغاية أثناء المعايرة. ينبغي الحفاظ على سرعة المركبة أقل من ٥٠ كم/ساعة (٣١ ميل/ساعة).
- لا يتم قيادة المركبة بشكل مستقيم أثناء المعايرة. ينبغي الحفاظ على التوجيه مستقيم قدر الاستطاعة، حيث من الممكن أن يتسبب التوجيه المفرط أثناء المعايرة في إطالة مدة المعايرة.
- يتم محاولة إجراء المعايرة عند مستوى إضاءة منخفضة. ينبغي محاولة إجراء المعايرة عند توفر مستوى إضاءة مناسب.
- يتم محاولة إجراء المعايرة في ظروف طقس غير مواتية. ينبغي تجنب إجراء المعايرة أثناء تساقط الثلج أو الأمطار الغزيرة.
- سطح الطريق ليس مواتيًا لإجراء المعايرة. ينبغي إجراء المعايرة على سطح طريق آخر.
- يتم تبديل كاميرات المقطورة الملحقة عند موصل وصلة الجر. تأكد من أن الكاميرا المثبتة بالجانب الخلفي من المقطورة متصلة بمدخل كاميرا المقطورة الخلفية.
- يتم تثبيت كاميرا المقطورة الملحقة أو ضبطها أو تدويرها خارج موقع التثبيت المحدد (انظر تعليمات تثبيت الكاميرا). يجب أن تكون علامات الطريق مرئية للكاميرا في أثناء المعايرة. يجب إيقاف تشغيل الكاميرا وتشغيلها لحفظ المعايرة.

يمكن ملاحظة وجود تشويه في طريقة العرض الشفاف للمقطورة في الحالات التالية:

- يتم تثبيت كاميرا المقطورة الملحقة أو ضبطها أو تدويرها خارج موقع التثبيت المحدد (انظر تعليمات تثبيت الكاميرا).

الصورة الشفافة للمقطورة ليست بالحجم الصحيح

- قد يكون حجم الصورة المتراكبة على وجه المقطورة كبيرًا جدًا أو صغيرًا جدًا إذا لم يكن إدخال القياسات في تطبيق trailering دقيقًا. راجع تطبيق Trailering للحصول على تفاصيل حول كيفية إجراء القياسات.
- تم تحسين عرض المقطورة الشفافة لوصلة جر سطح الشحن للمقطورات ذات العرض الأقصى المفروض اتحاديًا. قد لا يتم تحسين المقطورات التي تتجاوز الحد الأقصى للعرض أو قريبة جدًا من المقصورة. أقصى عرض للمقطورة هو ٢٥٩ سم (١٠٢ بوصة). يجب أن تكون المقطورة على مسافة أقل من ١٢٢ سم (٤٨ بوصة) من المقصورة.

يمكن أن تظهر أيقونة العرض الشفاف للمقطورة بلون رمادي باهت في الحالات التالية:

- إذا لم تتم تهيئة قطاع جانبي متوافق للمقطورة أو تم تحديد قطاع جانبي غير متوافق للمقطورة.
- لم تكن المركبة في الوضع R (رجوع).
- لم يتم توصيل المقطورة.
- لم يتم توصيل كاميرا المقطورة الخلفية الملحقة أو تم توصيلها بالمدخل غير الصحيح.

قد يتعذر تقديم معاينة أو يمكن أن تكون المعاينة غير صحيحة إذا:

- لم يتم التعرف على الكاميرات الملحقة. تأكد من أن الكاميرا (الكاميرات) الملحقة متصلة ومن دورة الطاقة بالمركبة.
- يتم تبديل كاميرات المقطورة الملحقة عند موصل وصلة الجر. تأكد من أن الكاميرا (الكاميرات) الملحقة متصلة بالمدخل الصحيح.
- كاميرا (كاميرات) المقطورة الملحقة متصلة بمدخل الكاميرا الصحيح.
- كاميرا (كاميرات) المقطورة الملحقة ليست مثبتة وفقًا لتعليمات التثبيت.

قد لا تتوفر ميزة معينة أو لا يجري تنشيطها كما هو متوقع إذا:

- تم تعطيل التخصيص. افحص إعدادات التخصيص حيثما أمكن ذلك.
- يتم تبديل كاميرات المقطورة الملحقة عند موصل وصلة الجر. تأكد من أن الكاميرا (الكاميرات) الملحقة متصلة بمدخل الكاميرا الصحيح.
- تم توصيل كاميرات المقطورة الملحقة في أثناء تشغيل السيارة. قبل توصيل كاميرا المقطورة، يجب إيقاف السيارة، مع إغلاق جميع الأبواب، لمدة خمس دقائق على الأقل قبل توصيل كاميرات المقطورة الملحقة.

يمكن تبديل العرض أتوماتيكيًا إذا:

- تم تغيير وضع تروس المركبة.
- قد يتم عرض منظر مقطورة شفاف مشوه في أثناء الأجزاء الأولية من الدفع حتى تحسب السيارة الزاوية الصحيحة بين السيارة والمقطورة. بمجرد الحساب، سيتم عرض العرض الشفاف للمقطورة المتوقع.

Park Assist (مساعد الركن)

قد تكون المركبة مجهزة بنظام مساعد الركن الخلفي (RPA) أو نظام مساعد الركن الأمامي والخلفي (FRPA). في ظل ظروف معينة، يمكن لنظام مساعد الركن أن يساعد السائق أثناء تحرك السيارة بسرعات أقل من ٨ كم/ساعة (٥ أميال/ساعة). قد تكتشف المستشعرات الموجودة على المصدات الأجسام التي يصل طولها إلى ١٫٢ متر (٤ أقدام) أمام المركبة و١٫٨ متر (٦ أقدام) خلف المركبة داخل منطقة يبلغ ارتفاعها ٢٥ سم (١٠ بوصات) مرتفعة عن الأرض وتحت مستوى المصد. ويمكن أن تقل مسافات الاكتشاف هذه خلال ظروف الطقس الحار أو الرطب.
المستشعرات المحجوبة لن تكتشف الأجسام وقد تتسبب في اكتشافات خاطئة. حافظ على نظافة المستشعرات من الوحل، والاتساخات، والثلج، والجليد، ووحل الثلج؛ ونظف المستشعرات بعد غسل السيارة في درجات حرارة التجمد.

⚠ تحذير

لا يكتشف نظام مساعد الركن الأطفال أو المشاة أو قائدي الدراجات أو الحيوانات أو أية أجسام أسفل المصد، ولا تلك القريبة جدًا من المركبة أو البعيدة جدًا عنها. ولا يتوافر هذا النظام عند القيادة على سرعات أعلى من ٨ كم/سا (٥ أميال في الساعة). لتفادي الإصابة أو الوفاة أو تلف السيارة، حتى في وجود نظام مساعد الركن، احرص دائمًا على (يتبع)

تحذير (يتبع)

التحقق من المنطقة المحيطة بالسيارة والنظر في جميع المرايا قبل التحرك للأمام أو الرجوع للخلف.

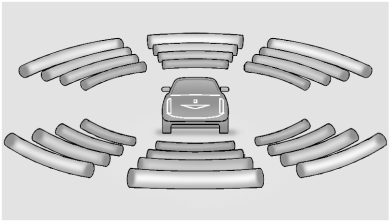

قد تحتوي مجموعة العدادات على شاشة لنظام مساعد الركن بها قضبان توضح "المسافة نحو الجسم" ومعلومات حول موقع الجسم لنظام مساعد الركن الأمامي والخلفي. وعندما يقترب الجسم، يضيء المزيد من القضبان ويتحول لون القضبان من الأصفر إلى البرتقالي ثم الأحمر.

عندما يتم اكتشاف جسم ما حول المركبة لأول مرة، سيتم سماع صوت تنبيه واحد من الأمام أو الخلف (حسب موقع الجسم)، أو سوف ينبض مقعد السائق مرتين إذا كان مزودًا بمقعد تنبيه السلامة. عندما يكون الجسم قريبًا جدًا من المركبة، فإن أصوات

التنبيه ستكون مستمرة أو ينبض مقعد السائق خمس مرات. أصوات التنبيه في الأمام أعلى من الأصوات في الخلف.

تشغيل أو إيقاف الخصائص



اضغط على P بالرف الأوسط لتشغيل نظام مساعد الركن الأمامي والخلفي أو إيقاف تشغيله. يضيء مصباح المؤشر بجانب الزر عندما تكون الخصائص مشغلة وينطفئ عندما تكون الخصائص متوقفة عن العمل.

يمكن إيقاف تشغيل أو تشغيل مساعد الركن الأمامي والخلفي، أو تشغيلهما باستخدام قضيب قطر. لعرض الإعدادات المتاحة من شاشة المعلومات والترفيه، المس Settings (الإعدادات) > Vehicle (المركبة) > Comfort and Convenience (الراحة والملاءمة). في حالة إيقاف تشغيل مساعد الركن عبر تخصيص السيارة، سيتم تعطيل زر مساعد الركن. لتشغيل مساعد الركن مرة أخرى، حدد On (تشغيل) في تخصيص السيارة. يتيح إعداد التشغيل باستخدام قضيب القطر عمل نظام مساعد الركن بشكل صحيح مع وصلة جر المقطورة. قد لا تكون بعض وصلات جر المقطورة الأكبر متوافقة.

قم بإطفاء نظام مساعد الركن عند سحب مقطورة.

تنبيه وجود مشاة في الخلف

يمكن أن توفر هذه الميزة، في ظل ظروف معينة، تنبيهات بخصوص المشاة الذين يكونوا داخل نطاق النظام مباشرة خلف المركبة. لا تعمل هذه الميزة سوى في الوضع R (الرجوع للخلف) عند القيادة بسرعة أقل من ١٢ كم/س (٨ ميل في الساعة)، وتكتشف وجود المشاة على بُعد يصل إلى ٨ م (٢٦ قدم) أثناء القيادة النهارية. أثناء القيادة النهارية، يكون أداء الميزة محدودًا جدًا.



Rear Pedestrian Alert Indicator
(مؤشر تنبيه اكتشاف وجود مشاة في الخلف)

عند اكتشاف وجود أحد المشاة داخل نطاق النظام مباشرة خلف المركبة، يومض هذا الرمز باللون الكهرماني على شاشة نظام المعلومات والترفيه، وإلى جانب ذلك يصدر صوت خمسة أصوات تنبيه من الخلف، أو إذا كانت المركبة مجهزة بذلك، تحدث نبضتين من كلا جانبي مقعد السائق. عند اكتشاف أحد المشاة بالقرب من المركبة، يومض الرمز باللون الأحمر على شاشة المعلومات والترفيه، إلى جانب عشر أصوات تنبيه من الخلف، أو سبع نبضات من كلا جانبي مقعد السائق، إذا كانت المركبة مجهزة بذلك.

⚠ تحذير

لا يؤدي تنبيه اكتشاف وجود مشاة في الخلف إلى فرملة المركبة تلقائيًا. ولا يوفر تنبيهًا كذلك ما لم يكتشف وجود مشاة، وقد لا يكتشف جميع المشاة إذا:

- لم يكن المَاشِي خلف المركبة مباشرة، ويمكن رؤيته بالكامل في كاميرا الرؤية الخلفية (RVC)، أو واقف في وضع مستقيم.
- كان المَاشِي جزءًا من مجموعة.
- كان المَاشِي طفلاً.
- كانت الرؤية ضعيفة، بما في ذلك الظروف الليلية أو الضباب أو المطر أو الثلج.
- كانت كاميرا الرؤية الخلفية (RVC) مسدود بالأوساخ أو الثلج أو الجليد.

(يتبع)

تحذير (يتبع)

- لم تكن كاميرا الرؤية الخلفية (RVC) أو المصابيح الخلفية أو المصابيح الاحتياطية نظيفة أو في حالة عمل مناسبة.
- لم تكن المركبة في الوضع R (الرجوع للخلف).

للمساعدة في تجنب الوفاة أو التعرض للإصابة، تأكد دائمًا من عدم وجود مشاة حول المركبة قبل الرجوع للخلف. ولذا، ينبغي أن تكون مستعدًا لاتخاذ أية إجراءات وتعشّق الفرامل بنفسك. انظر القيادة الوقائية ⇦ ٢٠٦. حافظ على نظافة كاميرا الرؤية الخلفية (RVC) والمصابيح الخلفية والمصابيح الاحتياطية وفي حالة جيدة.

يمكن ضبط تنبيه اكتشاف وجود مشاة في الخلف على Off "إيقاف التشغيل" أو Alert "التنبيه". لعرض الإعدادات المتاحة من شاشة المعلومات والترفيه، المس Settings (الإعدادات) > Vehicle (المركبة) > Collision/Detection Systems (أنظمة التصادم/الكشف). إذا كانت المركبة مجهزة بذلك، يمكن ضبط التنبيهات على صوت الصافرات التحذيرية أو نبضات المقعد. لعرض الإعدادات المتاحة من شاشة المعلومات والترفيه، المس Settings (الإعدادات) > Vehicle (المركبة) > Collision/Detection Systems (أنظمة التصادم/الكشف) > Alert Type (نوع التنبيه).

نظام تنبيه المرور المتعارض الخلفي (RCTA)

في حال توفره، يعرض نظام التنبيه من التقاطعات المرورية الخلفية (RCTA) مثلث تحذير أحمر مصحوبًا بسهم في شاشة نظام المعلومات الترفيهية يتجه لليمين أو اليسار وذلك للتحذير من حركة المرور القادمة من اليمين أو اليسار. يكتشف هذا النظام الأجسام القادمة بدءًا من ٢٠ متر (٦٥ قدم) من يسار أو يمين المركبة. وعند اكتشاف جسم، فإما أن تنطلق ثلاث صفارات من اليمين أو اليسار أو ثلاث اهتزازات بمقعد تنبيه الأمان على اليمين أو اليسار، على حسب اتجاه المركبة المرصودة.

الفرملة المساعِدة في حالة التقاطعات المرورية الخلفية (RCTB)

في حالة التجهيز بذلك، تعرض الفرملة المساعِدة في حالة التقاطعات المرورية الخلفية (RCTB)، مثلث التحذير الأحمر مصحوبًا بسهم على شاشة المعلومات والترفيه يتجه لليمين أو اليسار للتحذير من حركة المرور القادمة من الاتجاه المشار إليه بالسهم. يكتشف النظام الأجسام القادمة بدءًا من ٢٠ متر (٦٥ قدم) من يسار أو يمين المركبة. عند اكتشاف جسم معين، تصدر ثلاث أصوات تنبيه من اليسار أو اليمين، حسب اتجاه المركبة المكتشفة. ستقوم RCTB بإيقاف المركبة بالكامل إذا كان الاصطدام وشيكًا.

القيادة مع وجود مقطورة

توخ الحذر في أثناء الرجوع للخلف عند جر مقطورة. يتم تعطيل RCTA وRCTB تلقائيًا عند توصيل مقطورة بالمركبة.

تشغيل أو إيقاف الميزة

لعرض الإعدادات المتاحة من شاشة المعلومات والترفيه، المس Settings (الإعدادات) > Vehicle (المركبة) > Collision/Detection Systems (أنظمة التصادم/الكشف).

أنظمة المساعدة للقيادة

عند قيادة المركبة للأمام، إذا كانت مجهزة بنظام التنبيه من التصادمات الأمامية (FCA) ونظام فرملة المشاة الأمامية (FPB) ومساعد الحفاظ على الحارة المرورية (LKA) والتحذير عند مغادرة حارة سير (LDW) ومساعد منطقة انعدام الرؤية الجانبية (SBZA)، وتنبيه تغيير حارة سير (LCA)، و/أو فرملة الطوارئ الأوتوماتيكية (AEB)، فإن كل هذا يساعد على تجنب التصادم أو التقليل من أضرار التصادم.

نظام إنذار التصادم الأمامي

إذا توفر نظام FCA (التحذير من التصادم الأمامي)، فإنه يمكنه المساعدة في تجنب أو تقليل الضرر الناتج عن أي تصادمات في الجهة الأمامية. عند الاقتراب من مركبة تسير أمامك بسرعة كبيرة، يقوم نظام FCA بإصدار وميض أحمر للتنبيه على الزجاج الأمامي بالإضافة إلى إصدار صافرات سريعة أو نبضات في مقعد السائق. كما يعمل نظام FCA كذلك على إضاءة تنبيه بصري كهرماني اللون عند الاقتراب من مركبة أخرى بدرجة كبيرة جدًا.

يكتشف نظام FCA المركبات في نطاق مسافة تبلغ حوالي ٦٠ مترًا (١٩٧ قدمًا) ويعمل مع السرعات الأعلى من ٨ كم/ساعة (٥ ميل/ساعة).

⚠ تحذير

لا يعد نظام التنبيه من التصادمات الأمامية (FCA) سوى نظام تحذير ولا يقوم بتعشيق الفرامل. عند الاقتراب بسرعة كبيرة من سيارة تسير ببطء أو سيارة متوقفة أمامك أو عند السير خلف سيارة ما على نحو قريب جدًا، لن يوفر لك نظام FCA تحذيرًا بشأن الوقت الكافي الذي يمكنك من تجنب التصادم. كما أنه قد لا يوفر لك أي تحذير على

(يتبع)

تحذير (يتبع)

الإطلاق. ونظام FCA لا يحذرك كذلك بشأن وجود مشاة أو حيوانات أو علامات أو أسوار أو جسور أو براميل البناء أو غير ذلك من الأشياء. ولذا، ينبغي أن تكون مستعدًا لاتخاذ أية إجراءات وتعشّق الفرامل بنفسك. انظر القيادة الوقائية ⇦ ٢٠٦.

يمكن تعطيل FCA من خلال إعدادات السيارة. لعرض الإعدادات المتاحة من شاشة المعلومات والترفيه، المس Settings (الإعدادات) > Vehicle (المركبة) > Collision/Detection Systems (أنظمة التصادم/الكشف).

الكشف عن المركبة التي أمامك



تحذيرات نظام FCA لن تنطلق إلا إذا اكتشف نظام FCA مركبة أمامك. عند اكتشاف مركبة، يتحول مؤشر المركبة في الأمام إلى اللون الأخضر. قد يتعذر اكتشاف السيارات في المنعطفات أو مخارج الطرق السريعة أو في المرتفعات بسبب ضعف الرؤية؛ أو إذا كانت السيارة التي أمامك محجوبة جزئيًا بواسطة المشاة أو أي أجسام أخرى. وسيتعذر على نظام FCA اكتشاف أي سيارة في الأمام حتى تكون بالكامل في حارة القيادة.

⚠ تحذير

ولا يصدر نظام إنذار التصادم الأمامي تحذيرًا يساعد في تفادي تصادم، إلا إذا اكتشف وجود مركبة. وقد لا يكتشف وجود مركبة مسبقًا إذا حدث انسداد لمستشعر النظام بفعل الأوساخ أو الجليد أو الثلج أو في حالة تلف الزجاج الأمامي. وقد لا يكتشف أيضًا وجود مركبة في الطرق التي تهب بها الرياح أو بها مرتفعات، أو في الظروف التي يمكن أن تقلل من الرؤية مثل الضباب أو المطر أو الجليد أو في حالة عدم تنظيف المصابيح الرئيسية أو الزجاج الأمامي أو في حالة عدم صيانتها بصورة جيدة. حافظ على الزجاج الأمامي والمصابيح الرئيسية ومستشعرات نظام إنذار التصادم الأمامي نظيفة وفي حالة جيدة.

التنبيه من التصادمات

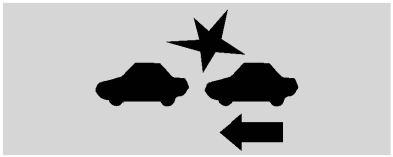

مع الشاشة العلوية

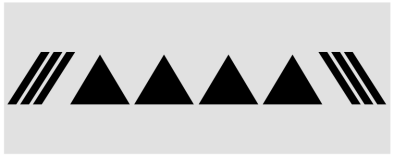

بدون الشاشة العلوية

عندما تقترب مركبتك بسرعة من مركبة أخرى تم اكتشافها، سيومض بيان نظام FCA الأحمر على الزجاج الأمامي. إما أن تنطلق ثمانية صفارات سريعة من المقدمة، أو سيهتز مقعد تنبيه السلامة خمس مرات من كلا الجانبين. عند حدوث تنبيه التصادم هذا، قد يتجهز نظام الفرامل لفرملة السائق بصورة سريعة مما قد يتسبب في تباطئ قصير ومعتدل. واصل الضغط على دواسة الفرامل عند الحاجة.

التنبيه الخاص بتتبع المركبات من الخلف



وسيظهر مؤشر مركبة في الأمام باللون البرتقالي إذا كنت قريب جدا من المركبة التي أمامك.

تحديد توقيت التنبيه



يوجد مفتاح التحكم في نظام التنبيه من التصادمات على عجلة القيادة. اضغط على لضبط توقيت FCA على Far (بعيد) أو Medium (متوسط) أو Near (قريب). يبين الضغط على الزر الأول وضع الضبط الحالي بمركز معلومات السائق (DIC). وسوف يؤدي الضغط على الزر لمرات أخرى إلى تغيير وضع الضبط هذا. وسوف يظل وضع الضبط المحدد كما هو حتى يتم تغييره، وسوف يؤثر في خصائص التنبيه من التصادمات والتنبيه الخاص بتتبع المركبات من الخلف. كما سوف يختلف توقيت كل من نظامي التنبيه بناءً على سرعة المركبة. فكلما زادت سرعة المركبة، بَعُد توقيت حدوث التنبيه. هذا، وينبغي وضع الحركة المرورية والأحوال الجوية بعين الاعتبار عند تحديد توقيت التنبيه. فقد لا يتناسب توقيت التنبيه مع جميع السائقين ومختلف ظروف القيادة.

إذا كانت المركبة مزودة بالنظام التلاؤمي للتحكم في ثبات السرعة (ACC)، فإن تغيير إعداد التوقيت في FCA يؤدي تلقائيًا إلى تغيير إعداد المسافة الفاصلة للمتابعة Far (بعيد) أو Medium (متوسط) أو Near (قريب).

مؤشر مسافة التتبع

في حالة التجهيز، يُشار إلى مسافة التتبع بين مركبتك والمركبة التي تسير أمامك في المسار في وقت التتبع الذي يتم عرضه بالثواني على مركز معلومات السائق (DIC). انظر مركز معلومات السائق (DIC) (مستوى القاعدة) ⇦ ١٣٦ او مركز معلومات السائق (DIC) (الطراز المطور) ⇦ ١٣٧. الحد الأدنى لوقت التتبع هو ٠٫٥ ثانية.

في حالة عدم اكتشاف وجود أي مركبة أمامك أو كانت تلك المركبة موجودة ولكن خارج نطاق المستشعر، فسيتم عرض أشرطة.

تنبيهات غير ضرورية

قد يقوم نظام التنبيه من التصادمات الأمامية (FCA) بإجراء تنبيهات غير ضرورية بسبب المركبات المنعطفة أو المركبات في الحارات المرورية الأخرى أو الأجسام التي ليست بمركبات أو الظلال. وتعد هذه التنبيهات طبيعية، ولا تحتاج المركبة معها لإجراء الخدمة عليها.

تنظيف النظام

إذا لم يعمل نظام FCA بشكل صحيح، فقد يحل التالي المشكلة:

- نظف الزجاج الأمامي من الخارج أمام مرآة الرؤية الخلفية.
- حافظ على الجزء الأمامي من السيارة بالكامل نظيفًا.
- نظف المصابيح الرئيسية.

فرامل الطوارئ التلقائية (AEB)

قد يساعد نظام AEB إذا كان مجهزًا على تجنب الضرر الناجم عن اصطدام الواجهة الأمامية أو تقليله. يشتمل نظام AEB أيضًا على نظام مساعد الفرامل الذكي (IBA). عند اكتشاف النظام لسيارة أمامك في مسارك وتسير في الاتجاه نفسه بحيث إنها على وشك الاصطدام بسيارتك، فيمكن للنظام توفير دعم أو الفرملة تلقائيًا لإيقاف السيارة. وهذا الأمر سيساعد على تجنب الصدام أو على الأقل التقليل من آثار التصادم عند القيادة للأمام. على حسب الموقف، قد يتم فرملة السيارة تلقائيًا بقوة أو برفق. احرص دائمًا على ارتداء حزام الأمان وتأكد من تقييد جميع الركاب بشكل صحيح. يمكن أن تحدث هذه الفرملة الطارئة التلقائية فقط في حالة اكتشاف وجود مركبة ما. ويظهر ذلك من خلال إضاءة مؤشر مركبة في الأمام الخاص بنظام FCA. انظر نظام إنذار التصادم الأمامي ⇦ ٢٩٠.

يعمل النظام عند القيادة للأمام بين ٨ كم/ساعة (٥ ميل/ساعة) و٨٠ كم/ساعة (٥٠ ميل/ساعة). ويمكنه اكتشاف السيارات حتى مسافة ٦٠ متر (١٩٧قدم) تقريبًا.

⚠ تحذير

يعتبر نظام AEB خاصية استعداد للتصادم في حالة الطوارئ وهو غير مصمم لتجنب التصادم. لا تعتمد على نظام AEB في فرملة المركبة. فهذا النظام لن يستخدم الفرملة خارج نطاق السرعة المصمم عليه، ولا يستجيب إلا للمركبات التي يتم اكتشافها فقط.

قد لا يقوم نظام AEB بما يلي:

- يكتشف وجود مركبة أمامك في حالة الطرق الملتوية أو كثيرة المرتفعات والمنخفضات.

(يتبع)

تحذير (يتبع)

- اكتشاف كل السيارات، خاصةً السيارات التي تجر مقطورة أو الجرارات أو السيارات المغطاة بالوحل، أو غيرها.
- يكتشف مركبة إذا كانت ظروف الطقس تحد من الرؤية، مثلما في حالة الضباب، والأمطار والثلج.
- اكتشاف السيارة التي أمامك في حالة حجبها جزئيًا بواسطة المشاة أو أي أجسام أخرى.

الانتباه الكامل مطلوب دائما أثناء القيادة، وينبغي أن تكون جاهزا لاتخاذ أي إجراء وتشغيل الفرامل و/أو توجيه المركبة لتجنب التصادم.

قد يقوم نظام AEB بفرملة المركبة حتى التوقف التام كمحاولة لتجنب حدوث تصادم محتمل. إذا حدث هذا، فقد يقوم AEB بإيقاف المركبة للحظات. اضغط بقوة على دواسة الوقود لمواصلة القيادة.

⚠ تحذير

يمكن أن يقوم نظام AEB تلقائيًا بالضغط على فرامل السيارة في المواقف التي تكون غير متوقعة وغير

(يتبع)

تحذير (يتبع)

مرغوب بها. فقد تستجيب لمركبة منعطفة أمامك، وعلامات الطريق، وقضبان الحماية على جانبي الطريق، والأجسام الأخرى غير المتحركة. لتجاوز نظام AEB، اضغط بقوة على دواسة السرعة، إذا كان ذلك آمنًا.

مساعد الفرامل الذكي (IBA)

قد يتم تفعيل نظام IBA عند الضغط على دواسة الفرامل بسرعة من خلال تعزيز الفرامل اعتمادا على سرعة الاقتراب والمسافة نحو المركبة التي أمامك.

نبضات دواسة الفرامل البسيطة أو تحرك الدواسة خلال هذا الوقت يعد أمرا طبيعيا وينبغي مواصلة الضغط على دواسة الفرامل بقدر الاحتياج. سيتم تحرير نظام IBA أوتوماتيكيا فقط عند ترك دواسة الفرامل.

⚠ تحذير

قد يقوم نظام IBA بزيادة درجة فرملة المركبة في بعض المواقف بشكل غير ضروري. وقد تتسبب في إعاقة حركة (يتبع)

تحذير (يتبع)

المرور. إذا حدث ذلك، ارفع قدمك عن دواسة الفرامل ثم قم بتشغيل الفرامل بقدر الاحتياج.

يمكن تعطيل كل من AEB وIBA من خلال إعدادات السيارة. لعرض الإعدادات المتاحة من شاشة المعلومات والترفيه، المس Settings (الإعدادات) > Vehicle (المركبة) > Collision/Detection Systems (أنظمة التصادم/الكشف).

⚠ تحذير

استخدام نظام AEB أو IBA أثناء سحب مقطورة قد يتسبب في فقدان السيطرة على السيارة ووقوع تصادم. أوقف تشغيل النظام أو قم بإصدار تنبيه أثناء سحب مقطورة.

قد تظهر رسالة تفيد بأن النظام غير متوفر إذا:

- كان الجزء الأمامي من المركبة أو الزجاج الأمامي غير نظيف.
- كان المطر الغزير أو الثلج الكثيف يؤثر على عملية الكشف عن الأجسام.
- توجد مشكلة بنظام StabiliTrak/التحكم الإلكتروني في الثبات (ESC).

لا يحتاج نظام AEB إلى خدمة.

نظام فرملة المشاة بالأمام (FPB)

قد يساعد نظام FPB إذا كان مزودًا في تجنب أو الحد من الضرر الناجم عن الاصطدامات بالواجهة الأمامية مع المشاة القريبين من المسار الأمامي للسيارة عند القيادة للأمام. يعرض نظام FPB ، عند اكتشاف وجود أحد المشاة بالأمام. عند الاقتراب من أحد المشاة المكتشفين بسرعة كبيرة جدًا، يصدر نظام FPB وميضًا أحمر للتنبيه على الزجاج الأمامي وتصدر صافرات بسرعة أو نبضات في مقعد السائق. كما يمكن لنظام FPB توفير دعمًا للفرملة أو يقوم بفرملة المركبة تلقائيًا. يتضمن هذا النظام مساعد الفرامل الذكي (IBA) كما قد يستجيب نظام فرامل الطوارئ التلقائي (AEB) للمشاة. انظر فرامل الطوارئ التلقائية (AEB) ⇦ ٢٩٢. احرص دائمًا على ارتداء حزام الأمان وتأكد من تقييد جميع الركاب بشكل صحيح.

قد يكتشف نظام FPB وينبه بوجود مشاة عند السير للأمام بسرعات بين ٨ كم/ساعة (٥ ميل/ساعة) و٨٠ كم/ساعة (٥٠ ميلا/ساعة). أثناء القيادة بالنهار، يكتشف النظام وجود مشاة بما يصل مسافة تقريبية تبلغ ٤٠ مترًا (١٣١ قدمًا). أثناء القيادة بالنهار، يكون أداء النظام محدودًا جدًا.

⚠ تحذير

لا يعطي نظام FPB تنبيهًا أو يقوم بفرملة المركبة تلقائيًا، ما لم يكتشف وجود أحد المشاة. فقد لا يكتشف نظام FPB وجود أحد المشاة، بما في ذلك الأطفال:

- عندما لا يكون المشاة أمامك مباشرة، أو مرئيين تمامًا أو يقف منتصبًا أو عندما يكون جزءًا من مجموعة.
- نتيجة لضعف الرؤية، بما في ذلك ظروف وقت الليل أو الضباب أو المطر أو الثلج.
- إذا كان مستشعر نظام FPB مسدودًا بأوساخ أو ثلج أو جليد.
- إذا كانت المصابيح الرئيسية أو الزجاج الأمامي غير نظيف أو في حالة غير سليمة.

ولذا، ينبغي أن تكون مستعدًا لاتخاذ أية إجراءات وتعشّق الفرامل بنفسك. للمزيد من المعلومات، راجع القيادة الوقائية ⇦ ٢٠٦. حافظ على الزجاج الأمامي والمصابيح الرئيسية ومستشعر نظام FPB نظيفًا وفي حالة جيدة.

يمكن ضبط نظام FPB على إيقاف التشغيل أو التنبيه أو التنبيه والفرملة من خلال تخصيص السيارة. لعرض الإعدادات المتاحة من شاشة المعلومات والترفيه، المس Settings (الإعدادات) > Vehicle (المركبة) > Collision/Detection Systems (أنظمة التصادم/الكشف).

الكشف عن المشاة الذين يسيرون أمامك



يصدر نظام FPB تنبيهًا ولن تتم الفرملة التلقائية إذا لم يكتشف نظام FPB وجود أحد المشاة. عند اكتشاف أحد المشاة الذي قد يدخل المسار الأمامي للسيارة، سيعرض مؤشر المشاة الأمامي.

تنبيه المشاة الأمامي



مع الشاشة العلوية

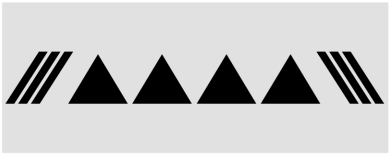

بدون الشاشة العلوية

عند اقتراب المركبة من أحد المشاة بالأمام بسرعة كبيرة للغاية، سوف تومض شاشة تنبيه FPB الحمراء على الزجاج الأمامي. وتنطلق ثمانية صفارات سريعة من المقدمة، أو سيهتز مقعد تنبيه السلامة خمس مرات من كلا الجانبين. عند صدور تنبيه المشاة هذا، قد يتجهز نظام الفرامل لفرملة السائق بصورة سريعة مما قد يتسبب في تباطؤ قصير ومعتدل. واصل الضغط على دواسة الفرامل عند الحاجة. قد يتم فصل نظام التحكم في ثبات السرعة عند صدور تنبيه المشاة بالأمام.

خاصية الفرملة الأوتوماتيكية

في حالة اكتشاف نظام FPB أن المركبة على وشك الاصطدام بأحد المشاة أمامك مباشرة ولم يتم تعشيق الفرامل، فقد يقوم نظام FPB تلقائيًا بفرملة بسيطة أو فرملة قوية. ويمكن أن يساعد ذلك في تجنب بعض الاصطدامات بالمشاة عند السرعة المنخفضة أو يقلل إصابة المشاة. يمكن لنظام FPB الفرملة تلقائيًا لاكتشاف المشاة

بين ٨ كم/ساعة (٥ أميال/ساعة) و٨٠ كم/ساعة (٥٠ ميلا/ساعة). قد يتم خفض مستويات الفرملة الأوتوماتيكية في ظل ظروف محددة مثل السرعات المرتفعة.

قد يقوم نظام FPB بفرملة المركبة حتى التوقف التام كمحاولة لتجنب الاصطدام المحتمل مع أحد المشاة. إذا حدث ذلك، فقد يؤدي نظام الفرملة الأوتوماتيكية إلى توقف المركبة مؤقتًا. اضغط بقوة على دواسة الوقود لتحرير الفرملة الأوتوماتيكية.

⚠ تحذير

قد يقوم نظام FPB بإصدار تنبيه أو بالضغط على فرامل المركبة تلقائيًا في المواقف التي تكون غير متوقعة وغير مرغوب بها. وقد يصدر تنبيهًا كاذبًا أو يضغط على الفرامل لأجسام مماثلة في الشكل أو الحجم للمشاة بما في ذلك الظلال. وتعد هذه عملية طبيعية، ولا تحتاج المركبة معها لإجراء الخدمة عليها. لتجاوز خاصية الفرملة الأوتوماتيكية، اضغط بقوة على دواسة الوقود، إذا كان ذلك آمنا.

يمكن تعطيل خاصية الفرملة التلقائية من خلال تخصيص السيارة. لعرض الإعدادات المتاحة من شاشة المعلومات والترفيه، المس Settings (الإعدادات) > Vehicle (المركبة) > Collision/Detection Systems (أنظمة التصادم/الكشف) > Front Pedestrian Detection (كشف المشاة الأمامي).

⚠ تحذير

استخدام نظام فرملة المشاة بالأمام أثناء سحب مقطورة قد يتسبب في فقدان السيطرة على السيارة ووقوع تصادم. أوقف تشغيل النظام أو قم بإصدار تنبيه أثناء سحب مقطورة.

تنظيف النظام

إذا بدا أن نظام FPB لا يعمل بشكل سليم، فقد يتم حل المشكلة من خلال تنظيف الجهة الخارجية للزجاج الأمامي أمام مرآة الرؤية الخلفية.

تحذير المنطقة العمياء الجانبية (SBZA)

إذا كانت السيارة مجهزة بذلك، فإن مساعد منطقة انعدام الرؤية الجانبية (SBZA) عبارة عن وسيلة مساعدة على تغيير حارة السير لمساعدة قائدي السيارات على تجنب التصادمات التي قد تحدث مع السيارات المتواجدة في منطقة انعدام الرؤية الجانبية أو مناطق نقطة عمياء. عندما تكون السيارة على أحد تروس التحرك للأمام، تضيء شاشة العرض على المرآة اليمنى أو اليسرى إذا تم اكتشاف مركبة ما في المنطقة العمياء تلك. إذا كانت إشارة الانعطاف تعمل وتم اكتشاف مركبة على نفس الجانب، سوف تومض شاشة العرض لتعطيك تحذيرًا إضافيًا بعدم تغيير حارة السير. نظرًا لأن هذا النظام جزء من منبه تغيير حارة السير (LCA)، فيُرجى قراءة فصل LCA قبل استخدام هذه الميزة.

تنبيه تغيير حارة السير (LCA)

إذا كانت السيارة مجهزة بذلك، فإن تنبيه تغيير حارة السير (LCA) عبارة عن وسيلة مساعدة على تغيير حارة السير لمساعدة قائدي السيارات على تجنب التصادمات التي قد تحدث مع السيارات المتواجدة في المنطقة (أو نقطة) انعدام الرؤية الجانبية أو السيارات التي تدخل في هذه المناطق بسرعة من الخلف. سيضيء بيان تحذير LCA في المرآة الجانبية الخارجية المقابلة وسيومض إذا كانت إشارة الانعطاف قيد التشغيل.

⚠ تحذير

لا يعمل نظام LCA على تنبيه السائق بشأن المركبات أو المشاة أو قائدي الدراجات أو الحيوانات خارج مناطق رصد النظام. وقد لا يكون هناك تنبيهات بشأن

(يتبع)

تحذير (يتبع)

تغيير الحارة في ظل ظروف قيادة معينة. وقد يتسبب عدم مراعاة الانتباه الكافي عند تغيير الحارة في وقوع الإصابات أو الوفاة أو تلف المركبة. قبل إجراء تغيير للحارات، تحقق دائمًا من المرايا، وألقِ نظرة سريعة من فوق كتفك، واستخدم إشارات الانعطاف.

مناطق رصد نظام LCA

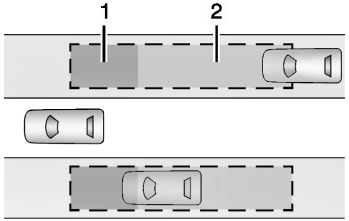

١. منطقة رصد نظام SBZA
٢. منطقة رصد نظام LCA

يغطي مستشعر نظام LCA منطقة تساوي تقريبًا حارة إضافية على جانبي المركبة، أو ٣٫٥ متر (١١ قدم). وارتفاع المنطقة عن الأرض هو ما بين ٠٫٥ متر (١٫٥ قدم) و ٢ متر (٦ قدم). يبدأ نطاق تحذير منطقة انعدام الرؤية الجانبية (SBZA) في وسط المركبة تقريبًا وتمتد للوراء ٥ م (١٦ قدم). يتم تحذير السائقين أيضًا من السيارات التي تقترب بسرعة من الخلف لمسافة تصل إلى حوالي ٧٠ م (٢٣٠ قدم) خلف السيارة.

كيف يعمل النظام

يضيء رمز LCA في المرايا الجانبية عندما يكتشف النظام وجود سيارة متحركة في حارة السير المجاورة داخل منطقة انعدام الرؤية الجانبية أو التي تصل إليها بسرعة من الخلف. يشير رمز LCA المضاء إلى أن تغيير حارات السير قد لا يكون على القدر الكافٍ من الأمان. قبل تغيير حارة السير، تحقق دائمًا من بيان نظام LCA، والمرايا، وألقِ نظرة سريعة من فوق كتفك، واستخدم إشارات الانعطاف.



شاشة عرض المرآة الجانبية اليمنى | **شاشة عرض المرآة الجانبية اليسرى**

عند بدء تشغيل المركبة، سوف يعمل بيان نظام LCA بالمرآتين الجانبيتين لفترة قصيرة للدلالة على أن النظام يعمل. عندما تكون السيارة على أحد تروس التحرك للأمام، تضيء شاشة العرض على المرآة اليمنى أو اليسرى إذا تم اكتشاف سيارة متحركة في منطقة الحارة المجاورة في منطقة انعدام الرؤية تلك أو تدخل إليها بسرعة من الخلف. إذا كانت إشارة الانعطاف نشطة في الاتجاه نفسه الذي تأتي منه المركبة المكتشفة، فستومض هذه الشاشة كتحذير إضافي لكي لا تقوم بتغيير حارات السير.

يمكن تعطيل LCA من خلال إعدادات السيارة. عندما تقوم بتعطيل نظام LCA، يتم تعطيل نظام SBZA أيضًا. لعرض الإعدادات المتاحة من شاشة المعلومات والترفيه، المس Settings (الإعدادات) > Vehicle (المركبة) > Collision/Detection Systems (أنظمة التصادم/الكشف). إذا تم إيقاف نظام LCA من قِبل السائق، عندها لا تضيء بيانات نظام LCA في المرايا.

إذا كان يبدو أن النظام لا يعمل بالشكل الملائم

يتطلب نظام LCA قيادة المركبة لبعض الوقت لكي يتمكن من المعايرة للوصول لأفضل أداء. قد تتم هذه المعايرة بشكل أسرع إذا تم قيادة المركبة على طريق سريع مستقيم به علامات مرور أشياء أخرى بجانب المركبة (مثلاً، عوارض حماية، حواجز).

قد لا تضيء شاشات LCA عند المرور بسرعة بجوار سيارة، أو مع السيارات المتوقفة أو عند جر مقطورة. مناطق الرصد في نظام LCA التي تمتد من جانب المركبة لا تمتد لمسافة أكبر عند جر مقطورة. كن حذرًا عند تغيير حارات السير أثناء جر مقطورة. قد يقوم نظام LCA بالتنبيه إلى الأشياء الملحقة بالمركبة، مثل مقطورة أو دراجة أو شيء يمتد من الجانب الآخر من المركبة. الأشياء الملحقة قد تؤثر أيضًا على اكتشاف المركبات. وهذا أمر طبيعي بالنسبة إلى تشغيل النظام؛ فلا تحتاج المركبة إلى أعمال الخدمة.

قد لا يقوم نظام LCA دائمًا بتنبيه السائق للمركبات القادمة في الحارة المجاورة، وخصوصًا في ظروف الطرق المبتلة أو عند القيادة في منحنيات شديدة. لا يحتاج النظام للصيانة. قد يعمل النظام بسبب علامات الطريق، وقضبان الحماية على جانبي الطريق، والأشجار، والشجيرات، والأجسام الأخرى غير المتحركة. وهذا أمر طبيعي بالنسبة إلى تشغيل النظام؛ فلا تحتاج المركبة إلى أعمال الخدمة.

قد لا يعمل نظام LCA إذا كانت مستشعرات نظام LCA في الزاوية اليمنى أو اليسرى للمصدم الخلفي مغطاة بالوحل أو الأوساخ أو الثلج أو الجليد أو الثلج الذائب أو إذا كانت هناك عواصف مطيرة قوية. للاطلاع على إرشادات تنظيف المركبة، راجع "غسيل المركبة" ضمن العناية بالسطح الخارجي ⇦ ٣٩٣. إذا كانت رسالة system unavailable (النظام غير متاح) لا تزال معروضة على شاشة مركز معلومات السائق (DIC) بعد تنظيف جانبي المركبة في اتجاه الأركان الخلفية من المركبة، فاتصل بالوكيل.

إذا لم تضئ بيانات نظام LCA بينما هناك سيارات متحركة في منطقة انعدام الرؤية الجانبية أو قادمة إليها بسرعة من الخلف وكان النظام نظيفًا، فقد يكون النظام في حاجة إلى إجراء صيانة له. خذ المركبة إلى الوكيل الخاص بك.

Lane Keep Assist (LKA) (مساعد البقاء على المسار)

عند توفره، قد يساعد LKA في تجنب التصادمات بسبب مغادرة حارة السير بشكل غير مقصود. يستخدم هذا النظام كاميرا لاكتشاف علامات الحارة. يمكن أن يكون نظام LKA جاهزًا للمساعدة بسرعات تتراوح بين ٦٠ كم/ساعة (٣٧ ميلاً في الساعة) و١٨٠ كم/ساعة (١١٢ ميلاً في الساعة) تقريبًا. في بعض المركبات، سيعمل النظام بدلاً من ذلك بسرعة تزيد عن ٥٠ كم/ساعة (٣١ ميلاً في الساعة). قد يساعد LKA عن طريق تدوير عجلة القيادة برفق إذا اقتربت السيارة من علامة الحارة المكتشفة. وقد يوفر أيضًا تحذيرًا عند مغادرة حارة السير (LDW) في حالة عبور المركبة علامة حارة سير مكتشفة. لا يهدف هذا النظام إلى الحفاظ على المركبة في منتصف حارة السير. كما لن يقوم LKA بأي مساعدة ولن يزوّد أيّ تنبيه، إذا كانت إشارة الانعطاف نشطة أو إذا اكتشف أنك تقوم بالتسارع أو الفرملة أو التوجيه بنشاط. ويمكن أيضًا تجاهل LKA عن طريق تدوير عجلة القيادة. وإذا اكتشف النظام أنك تقوم بالتوجيه عن قصد لاجتياز علامة الحارة، فقد لا يتم إعطاء أيّ تحذير خاص بمغادرة حارة السير (LDW). لا تتوقع حدوث التحذير عند مغادرة حارة سير عندما تتخطى عمدًا علامة حارة سير.

⚠ تحذير

لا يتحكم نظام LKA باستمرار في المركبة. قد لا يجعل المركبة مستقرة في الحارة أو يقوم بإصدار تنبيه التحذير عند مغادرة حارة سير (LDW)، حتى وإن تم اكتشاف علامة حارة.

قد لا يقوم كل من نظام LKA وLDW بالتالي:

- إصدار تنبيه أو مساعدة كافيه للتوجيه من أجل تجنب مغادرة حارة ما أو وقوع تصادم.

(يتبع)

تحذير (يتبع)

- اكتشاف علامات حارة السير في ظروف الطقس أو الرؤية المنخفضة. قد يحدث هذا الأمر عن اتساخ الزجاج الأمامي أو المصابيح الرئيسية بالوحل أو تغطيتها بالجليد أو إذا كانت في حالة غير جيدة أو في حالة سطوع الشمس بشكل مباشر في مواجهة الكاميرا.
- اكتشاف حواف الطريق.
- اكتشاف الحارات في الطرق المتموجة أو ذات المرتفعات.

إذا كان نظام LKA يكتشف فقط علامات الطريق على جانب واحد من الطريق، فسيقوم بمساعدتك أو سيقوم بإصدار تنبيه LDW عند الاقتراب من حارة السير على الجانب الذي اكتُشف فيه علامة حارة السير. حتى وإن كان نظامي LKA وLDW يعملان، يجب عليك أن تقوم بالتحكم في المركبة. انتبه دائمًا إلى الطريق وحافظ على الوضع الملائم للمركبة داخل حارة السير، وإلا فقد يحدث تلف للمركبة أو تقع إصابات أو حالات وفاة. حافظ على الزجاج الأمامي والمصابيح الرئيسية ومستشعرات الكاميرا (يتبع)

تحذير (يتبع)

نظيفة وفي حالة جيدة. تجنب استخدام مساعد الحفاظ على الحارة المرورية (LKA) في ظروف الطقس السيئة أو على الطرق ذات العلامات غير الواضحة، مثل مناطق التشييد والبناء.

⚠ تحذير

يمكن أن يتسبب استخدام LKA في الطرق المنزلقة في فقدان التحكم في المركبة ومن ثم وقوع تصادم. إيقاف تشغيل النظام.

⚠ تحذير

لن يقوم مساعد LKA بتنبيه السائق في حال عبور مقطورة في حارة السير المجاورة. وقد يؤدي انحراف المقطورة نحو حارة أخرى إلى حدوث إصابات خطرة أو إلى إلحاق الضرر بالممتلكات. لذلك، راقب دائمًا وضعيّة المقطورة للتأكّد من وجودها في نفس الحارة التي توجد فيها المركبة القاطرة.

كيف يعمل النظام

يستخدم مساعد الحفاظ على الحارة المرورية (LKA) حساس كاميرا مثبت على الزجاج الأمامي قبل مرآة الرؤية الخلفية لاكتشاف علامات الحارة. وقد يوفر مساعدة توجيهية موجزة في حالة اكتشافه لعملية مغادرة غير مقصودة لحارة السير. وقد يوفر أيضًا تنبيهًا صوتيًا أو قد ينبض مقعد السائق للإشارة إلى أنه قد تم تجاوز علامة حارة السير. لا يوفر النظام التحذير عند مغادرة حارة سير (LDW) عند التوجيه عمدًا عبر علامة حارة سير.

لتشغيل ميزة LKA وإيقاف تشغيلها، اضغط على الكونسول الأوسط. في حالة توافره، يضيء مصباح المؤشر الموجود على الزر عند تشغيل مساعد الحفاظ على الحارة المرورية (LKA) وإيقاف تشغيله عند تعطيله. في بعض المركبات، يلزم الضغط لمدة تزيد عن ثلاث ثوانٍ لإيقاف تشغيل LKA.

عند التشغيل، يضيء باللون الأبيض، في حالة توافره، مما يشير إلى أن النظام غير جاهز للمساعدة. بينما يضيء باللون الأخضر إذا كان مساعد الحفاظ على الحارة المرورية (LKA) جاهزًا للمساعدة. قد يساعد مساعد الحفاظ على الحارة المرورية (LKA) من خلال تحريك عجلة القيادة برفق في حالة اقتراب المركبة من

علامة حارة مكتشفة. ويضيء باللون الكهرماني عند تقديم المساعدة. وقد يوفر أيضًا تحذيرًا عند مغادرة حارة السير (LDW) عن طريق وميض باللون الكهرماني في حالة عبور المركبة علامة حارة سير مكتشفة. علاوة على ذلك، قد يكون هناك ثلاث صفارات، أو يهتز مقعد السائق ثلاث مرات، جهة اليمين أو اليسار، على حسب اتجاه مغادرة حارة السير.

لا يتوفر LKA في وضع التضاريس أو الثلج/الجليد أو الطرق الوعرة.

قد لا يتوفر LKA أيضًا في درجات حرارة شديدة البرودة أقل من حوالي −٣٠ درجة فهرنهايت (٣٤ درجة مئوية).

خذ التوجيه

لا يتحكم نظام LKA باستمرار في المركبة. إذا لم يقم نظام LKA بكشف توجيه السائق النشط، سيتم إصدار صوت تنبيه وصوت رنين. وجه المركبة إلى الصرف من الخدمة. قد يصبح مساعد الحفاظ على الحارة المرورية (LKA) غير متاح مؤقتًا بعد تكرار تنبيهات التوجيه.

إذا كان يبدو أن النظام لا يعمل بالشكل الملائم

قد يتأثر أداء النظام عن طريق:

- اقتراب مركبة من الأمام.
- التغييرات المفاجئة في الإضاءة مثل القيادة داخل الأنفاق.
- الطرق المنحدرة.
- الطرق التي تتضمن علامات غير واضحة للكشف عن حارة سير، مثل الطرق ذات الحارتين.

إذا لم يعمل نظام LKA جيدًا على الرغم من وضوح علامات حارة السير، فعليك بتنظيف الزجاج الأمامي فربما يساعد هذا الأمر.

قد يتم عرض رسالة تنص على أن الكاميرا معاقة إذا تمت إعاقة الكاميرا. قد ينخفض أداء بعض أنظمة مساعدة السائق أو قد لا تعمل على الإطلاق. قد تظهر رسالة عدم إتاحة LKA أو LDW إذا كانت الأنظمة غير متاحة مؤقتًا. يمكن أن تكون هذه الرسالة بسبب إعاقة الكاميرا بعائق ما. لا يحتاج نظام LKA إلى الخدمة. نظف الزجاج الأمامي من الخارج خلف مرآة الرؤية الخلفية.

قد تحدث مساعدة LKA و/أو تنبيهات LDW بسبب علامات القطران أو الظلال أو التصدعات في الطريق أو بسبب وجود علامات مؤقتة للحارات أو بسبب أي عيوب أخرى في الطريق. وهذا أمر طبيعي بالنسبة إلى تشغيل النظام؛ فلا تحتاج المركبة إلى أعمال الخدمة. يمكنك إيقاف تشغيل نظام LKA إذا استمرت هذه الظروف.

الوقود

وقود الفئة العليا

توصي شركة جنرال موتورز باستخدام بنزين من فئة عليا "TOP TIER" مزيل للأوساخ للحفاظ على المحرك نظيفًا وتقليل الرواسب به والحفاظ على أداء المركبة الأمثل. ابحث عن شعار TOP TIER أو انظر الموقع www.toptiergas.com للحصول على قائمة بمسوقي البنزين المزيل للأوساخ من الفئة العليا "TOP TIER" والدول المسموح باستخدامه بها.

TOP TIER
Detergent Gasoline

TOP TIER
بنزين مزيل للأوساخ

الوقود الموصى به (باستثناء المحرك L87 سعة ٦,٢ لتر)



استخدم الوقود الموصى به من أجل الصيانة المناسبة للمركبة.

استخدم بنزين خالي من الرصاص بتصنيف أوكتان مُعلن 91 RON أو أعلى مع نسبة إيثانول تصل إلى ١٠% من حيث الحجم. وإلا فقد يُسمع صوت ضجيج مسموع. في حالة سماع صوت خبط شديد عند استخدام بنزين بدرجة 91 RON أو أعلى، يعني ذلك أن المحرك يحتاج إلى صيانة.

الوقود الموصى به (المحرك L87 سعة ٦,٢ لتر)



يوصى ببنزين خال من الرصاص بتصنيف أوكتان معلن من الدرجة 95 RON أو أعلى مع نسبة إيثانول تصل إلى ١٠ % من حيث الحجم. في حالة عدم توفره، يمكن استخدام البنزين الخالي من الرصاص من الدرجة 91 RON، ولكنه سيؤدي إلى انخفاض في الأداء وقابلية القيادة، مع احتمالية سماع صوت خبط. بمجرد توفره، يجب الاستمرار في استخدام البنزين 95 RON أو أعلى. في حال سماع صوت خبط شديد عند استخدام البنزين الخالي من الرصاص من الدرجة 95 RON أو أعلى، يعني ذلك أن المحرك يحتاج إلى الصيانة.

الوقود الممنوع استخدامه

تنبيه

لا تستخدم الوقود مع أي من المواصفات التالية؛ وقد يؤدي عدم اتباع هذه التعليمات إلى تلف السيارة وخروجها من تغطية الضمان:

- أي وقود مزود بأي كمية من الميثانول أو الميثيلال أو الفيروسين أو الأنيلين. قد تؤدي هذه الأنواع من الوقود إلى حدوث تآكل في أجزاء نظام الوقود المعدنية أو تلف للأجزاء البلاستيكية والمطاطية.

(يتبع)

تنبيه (يتبع)

- الوقود الذي يحتوي على معادن مثل ميثيل سيكلو بينتادينيل منغنيز تراي كاربونيل (MMT) الذي قد يؤدي إلى تلف نظام التحكم في الانبعاثات وشمعات الاحتراق.
- الوقود الذي يحتوي على نسبة أوكتان أقل من النسبة الموصى بها للوقود. يؤدي استخدام هذه النوعية من الوقود إلى خفض قدرات الاقتصاد في الوقود وخفض الأداء وقد يؤدي إلى تقليل عمر العامل الحفاز للانبعاثات.

إضافات الوقود

يوصى بشدة باستخدام البنزين المزيل للأوساخ TOP TIER لمركبتك. إذا كان لا يتوافر بالدولة التي تقيم بها البنزين المزيل للأوساخ من الفئة العليا "TOP TIER"، أضف البنزين ACDelco Fuel System Treatment Plus-Gasoline إلى خزان وقود البنزين بمركبتك عند كل عملية تغيير للزيت أو سير مسافة ١٥٠٠٠ كم (٩٠٠٠ ميل)، أيهما يحدث أولا. سيساعد بنزين TOP TIER المزيل للأوساخ والبنزين ACDelco Fuel System Treatment Plus-Gasoline في الحفاظ على وقود

محرك سيارتك خالي من الرواسب والعمل بشكل مثالي. في حالة عدم تمكنك من الحصول على بنزين ACDelco Fuel System Treatment Plus - Gasoline، استشر الوكيل الذي تتعامل معه بشأن المواد المضافة المعتمدة من شركة جنرال موتورز في الدولة التي تقيم بها.

ملء الخزان

يُشير السهم الموجود على مقياس الوقود إلى أي جانب من المركبة يتم فتح باب الوقود. انظر مقياس الوقود ⇦ ١٢٠.

⚠ تحذير

تشتعل أبخرة الوقود وحرائق الوقود بشدة، ويمكن أن تتسبب في حدوث إصابات أو في الوفاة.

اتبع هذه الإرشادات التوجيهية للمساعدة في تجنب الإصابات التي قد تصيبك أنت والآخرين:

- اقرأ جميع التعليمات الموجودة على جانب مضخة الوقود واتبعها.
- أوقف تشغيل المحرك أثناء التزويد بالوقود.

(يتبع)

تحذير (يتبع)

- أبعِد الشرر واللهب ومواد التدخين عن الوقود.
- لا تترك مضخة الوقود بدون مراقبة.
- تجنب استخدام الأجهزة الإلكترونية أثناء تزويد المركبة بالوقود.
- لا تدخل إلى المركبة مرة أخرى أثناء ضخ الوقود.
- أبعِد الأطفال عن مضخة الوقود، ولا تسمح لهم بضخ الوقود.
- قبل لمس فوهة الملء، المس جسمًا معدنيًا لتفريغ الكهرباء الساكنة من جسمك.
- يمكن أن يتطاير الوقود إذا تم إدخال مسدس تعبئة الوقود بسرعة كبيرة للغاية. يمكن أن يحدث هذا التناثر إذا كان الخزان ممتلئًا تقريبًا، وتزداد احتمالية حدوثه في الطقس الحار. أدخل مسدس تعبئة الوقود ببطء وتحقق من توقف سماع أي صوت صفير قبل البدء في ضخ الوقود.

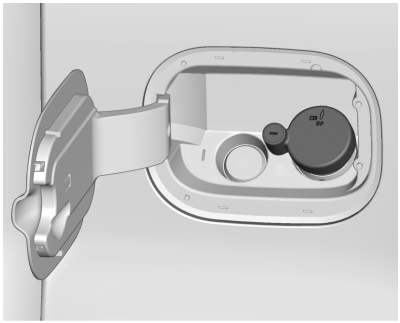

السيارة لديها غطاء لقفل فتحة تعبئة الوقود. استخدم مفتاح غطاء فتحة تعبئة الوقود لفتح قفل الغطاء. لا يمكن إزالة المفتاح في وضع فتح القفل. عند إعادة تركيب غطاء فتحة تعبئة الوقود، تأكد من أن السهم يشير بشكل مستقيم للأعلى.

لا يحتوي نظام التزود بالوقود دون غطاء على غطاء وقود. أدخل فوهة الملء بالكامل وأغلقها، ابدأ في التزود بالوقود.

⚠ تحذير

الإفراط في تعبئة الخزان بالوقود بحيث يتم الضغط على مسدس الوقود ثلاثة مرات بعد توقفه قد يؤدي إلى:

(يتبع)

تحذير (يتبع)

- مشاكل في أداء السيارة، منها تعطل المحرك وتلف نظام الوقود.
- انسكاب الوقود.
- يشتعل الوقود في ظل ظروف معينة.

احترس حتى لا ينسكب الوقود. انتظر لخمس ثوان بعد الانتهاء من الضخ قبل إزالة فوهة الملء. نظف الوقود من على الأسطح المطلية بأسرع وقت ممكن. انظر العناية بالسطح الخارجي ⇦ ٣٩٣. اضغط لإغلاق باب الوقود.

⚠ تحذير

في حالة اندلاع حريق أثناء التزويد بالوقود، لا تقم بإخراج فوهة الملء. بل أغلق تدفق الوقود من خلال إغلاق المضخة أو إبلاغ عامل المحطة. ثم اترك المنطقة في الحال.

تعبئة الوقود بحاوية وقود محمولة

إذا أصبحت المركبة فارغة من الوقود ويجب إعادة تعبئتها من حاوية وقود محمولة:

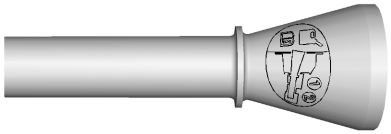

١. حدد موضع المحول القمعي الشكل عديم الغطاء.

٢. أدخل وثبت القُمع في نظام الوقود بدون سدادة.

⚠ تحذير

محاولة إعادة التعبئة من وعاء وقود متنقل دون استخدام مهايئ القُمع قد تتسبب في فيض الوقود وإتلاف نظام تعبئة الوقود بدون سدادة. وقد يتسبب ذلك في وقوع حريق. ويمكن أن تتعرض أنت أو الآخرين للإصابة بحروق خطيرة، ويمكن أن تتلف السيارة.

٣. قم بخلع وتنظيف مهايئ القُمع وأعده إلى موضع تخزينه.

ملء حاوية الوقود المتنقلة

⚠ تحذير

لا تملأ حاوية الوقود المتنقلة أثناء وجودها في المركبة مطلقًا. حيث يمكن أن يؤدي تفريغ الكهرباء الساكنة إلى اشتعال بخار الوقود. ويمكن أن تتعرض أنت أو الآخرين للإصابة بحروق خطيرة، ويمكن أن تتلف السيارة. لتجنب إصابتك أنت والآخرين:

- ضع الوقود في الحاويات المعتمدة فقط.
- لا تملأ الحاوية أثناء وجودها داخل المركبة، أو في حقيبة المركبة أو في صندوق مركبة البيك أب أو على أي سطح آخر غير الأرض.
- اجعل فوهة الملء تلامس الجزء الداخلي لفتحة الملء قبل تشغيل الفوهة. حافظ على التلامس حتى اكتمال الملء.
- أبعِد الشرر واللهب ومواد التدخين عن الوقود.
- تجنب استخدام الأجهزة الإلكترونية أثناء ضخ الوقود.

(يتبع)

تحذير (يتبع)

- عند نقل حاوية وقود أو أي مادة أخرى يمكن أن تشتعل في سطح التحميل بالشاحنة، قم بتأمين الحاوية لمنع الانسكابات.

سحب مقطورة

معلومات عامة عن السحب

استخدم فقط معدات السحب التي تم تصميمها للمركبة. اتصل بالوكيل الذي تتعامل معه أو وكيل المقطورة للحصول على المساعدة في إعداد السيارة لجر مقطورة. وينبغي قراءة القسم كاملاً قبل سحب المقطورة.

لجر مقطورة معطلة، انظر نقل مركبة معطلة ⇦ ٣٩١.

طرق القيادة وإرشادات القطر

⚠ تحذير

فقد تفقد السيطرة على سيارتك عند سحب المقطورة إذا لم يتم استخدام المعدات الصحيحة أو لم تتم قيادة السيارة بشكل صحيح. على سبيل المثال، إذا كانت المقطورة ثقيلة جدًا أو فرامل (يتبع)

تحذير (يتبع)

المقطورة غير مناسبة للحمولة، قد لا تتوقف المركبة كما هو متوقع. وقد تتعرض أنت والأشخاص الآخرين لإصابات بالغة. وقد تتعرض السيارة كذلك للتلف ولن يغطي ضمان السيارة الإصلاحات الناتجة عن ذلك. لا تسحب المقطورة إلا إذا تم اتباع كافة الخطوات الموضحة في هذا القسم. اطلب من الوكيل المشورة والمعلومات الخاصة بسحب مقطورة باستخدام المركبة.

القيادة مع وجود مقطورة

ضع في الاعتبار أن القطر مختلف كل الاختلاف عن قيادة المركبة لوحدها. يؤثر القطر على التحكم والتسارع والفرملة والمتانة. يتطلب القطر الناجح والآمن الاستخدام المناسب للمعدات الصحيحة.

تتضمن المعلومات الآتية العديد من نصائح القطر المهمة والمختبرة جيدًا وقواعد الأمان. والكثير منها مهم لسلامتك وسلامة الركاب. اقرأ هذا القسم بعناية قبل سحب مقطورة.

عند سحب مقطورة، ينبغي عليك ما يلي:

- التعرف على قوانين الدولة والقوانين المحلية التي تنطبق على سحب المقطورات واتباعها. تختلف هذه المتطلبات من ولاية إلى أخرى.
- قد تتطلب قوانين الدولة استخدام مرايا الرؤية الجانبية الممتدة. إذا كانت رؤيتك محدودة أو مقيدة في أثناء السحب، فقم بتركيب مرايا رؤية جانبية ممتدة في مركبتك، حتى لو لم يكن ذلك مطلوبًا.
- تجنب سحب أي مقطورة خلال أول ٨٠٠ كم (٥٠٠ ميل) من استخدام المركبة لمنع تلف المحرك أو المحور أو الأجزاء الأخرى.
- قم بإجراء أول تغيير للزيت قبل السحب الشاق.
- لا تقود أكثر من ٨٠ كم/ساعة (٥٠ ميلاً في الساعة) ولا تبدأ بأقصى سرعة من دواسة الوقود خلال أول ٨٠٠ كم (٥٠٠ ميل) من وصلة سحب المقطورة.
- السحب في وضع D (القيادة). يوصى بوضع السحب/القطر للمقطورات الثقيلة. انظر وضع السحب/القطر ⇦ ٢٤٥. إذا كان الانخفاض إلى ترس أدنى في ناقل الحركة يحدث بشكر متكرر، يمكن اختيار ترس أقل باستخدام الوضع

اليدوي. راجع الوضع اليدوي (ناقل الحركة الميكانيكي) ⇦ ٢٤٢ او الوضع اليدوي (ناقل الحركة الإلكتروني) ⇦ ٢٤٤.

في حالة التجهيز، يجب إيقاف تشغيل ميزات مساعدة السائق المتقدمة التالية عند قطر مقطورة، وقد يتم إيقاف تشغيلها تلقائيًا عند اكتشاف مقطورة:

- نظام مساعد الركن
- الفرامل الأوتوماتيكية عند الرجوع للخلف (RAB)
- نظام تحذير حركة المرور الجانبي من الخلف (RCTA)
- الفرملة المساعِدة في حالة التقاطعات المرورية الخلفية (RCTB)
- تنبيه تغيير حارة السير (LCA)
- نظام التحكم في ثبات السرعة والنظام التلاؤمي للتحكم في ثبات السرعة (ACC)، ما لم يكن مزودًا بوظيفة السحب، انظر ميزة التحكم في السرعة التلاؤمية (الكاميرا) ⇦ ٢٦٥.

يجب ضبط الفرملة التلقائية في حالات الطوارئ (AEB) والفرملة الأمامية للمشاة (FPB) على التنبيه ما لم تكن مجهزة بنظام Super Cruise.

لا تستخدم مساعد الفرملة الأوتوماتيكية (APA) في أثناء سحب مقطورة.

⚠ تحذير

لمنع التعرض لإصابة خطيرة أو الوفاة بفعل أول أكسيد الكربون (CO)، عند سحب المقطورة:

- لا تقد السيارة أبدًا عند فتح الباب الخلفي أو غطاء الصندوق أو النافذة الخلفية.
- افتح فتحات الهواء الموجودة على لوحة التحكم أو تحتها بشكل كامل.
- يلزم أيضًا ضبط نظام التحكم بالمناخ على إعداد لا يسمح إلا بدخول الهواء الخارجي. انظر "أنظمة التحكم بالمناخ" في الفهرس.

للمزيد من المعلومات حول أول أكسيد الكربون، راجع انبعاثات المحرك ⇦ ٢٣٤.

يتطلب سحب مقطورة الخبرة. يؤدي الجمع بين السيارة والمقطورة إلى زيادة الطول ولا لا يكون مستوى التجاوب هو نفسه عند قيادة السيارة فحسب. وسوف تعتاد على التعامل معهما وكذلك كيفية فرملتهما عن طريق القيادة على سطح طريق مستوي قبل القيادة على الطرق العامة.

ينبغي تقييم هيكل المقطورة وجميع الإطارات والفرامل من حيث قدرتها على حمل البضائع المقصودة. يمكن أن يؤدي استخدام أجهزة المقطورة غير المناسبة إلى تشغيل المجموعة بطريقة غير متوقعة أو غير آمنة. ويلزم قبل القيادة فحص جميع أجزاء الحلقات ووصلات المقطورة وسلاسل الأمان والوصلات الكهربائية والمصابيح والإطارات والمرايا. انظر تجهيزة سحب المقطورة ⇦ ٣١١. وإذا كانت المقطورة مزودة بفرامل كهربائية، فابدأ تشغيل المجموعة ثم استخدم ذراع التحكم في فرامل المقطورة يدويًا للتحقق من عمل فرامل المقطورة. وتحقق من وقت لآخر، أثناء الرحلة، من أمان الحمولة والمقطورة ومن عمل جميع المصابيح ومكابح المقطورة.

السحب مع نظام التحكم في الاستقرار

أثناء السحب، قد يتم سماع صوت نظام التحكم في الثبات. يتفاعل النظام مع حركة السيارة الناتجة عن المقطورة والتي تحدث بشكل أساسي أثناء الانعطاف. وهذا أمر طبيعي أثناء سحب المقطورات الثقيلة.

مسافة التتبع

ابتعد عن السيارة التي أمامك على الأقل بمسافة تبلغ ضعف المسافة التي كنت تبتعدها أثناء قيادة السيارة بدون مقطورة. حيث يمكن أن يساعد هذا في تجنب الفرملة الشديدة والانعطافات المفاجئة.

المرور

تحتاج إلى مسافة مرور أكبر عند سحب مقطورة. لن تزداد سرعة مجموعة السيارة والمقطورة بنفس درجة زيادة السرعة عندما تكون السيارة بمفردها وستكون أطول بكثير من السيارة وحدها. ولذا يلزم الابتعاد بمسافة أكبر خلف السيارة المارة قبل الرجوع إلى الحارة المرورية. قم بالسير على الطرق المستوية. تجنب السير على المرتفعات إن أمكن ذلك.

الرجوع للخلف

امسك الجزء السفلي من عجلة القيادة بإحدى اليدين. لتحريك المقطورة إلى اليسار، حرك هذه اليد إلى اليسار. لتحريك المقطورة إلى اليمين، حرك هذه اليد إلى اليمين. احرص دومًا على الرجوع للخلف ببطء واستعن بأحد الأشخاص ليوجهك إن أمكن.

الانعطاف

تنبيه

انعطف ببطء وبشكل أوسع عند سحب أية مقطورة لمنع تلف سيارتك. فقد تؤدي الانعطافات الحادة إلى ملامسة المقطورة للسيارة.

انعطف بشكل أوسع من المعتاد عند سحب أي مقطورة، بحيث لا تمر المقطورة فوق الحواف الترابية للطريق أو تصعد على الحواجز التي على حافة الطريق أو تصطدم بإشارات الطرق أو الأشجار أو الأشياء الأخرى. تأكد من تشغيل إشارة اتجاه انعطافك مسبقًا. تجنب توجيه السيارة أو الفرملة بشكل مفاجئ.

القيادة على المنحدرات

قلل السرعة وقم بالتحويل إلى ترس أدنى قبل بدء النزول على منحدر طويل أو حاد. فإذا لم يتم نقل ناقل الحركة لترس أقل، قد تزداد درجة حرارة الفرامل مما يؤدي إلى تقليل كفاءة الفرملة.

و يمكن للمركبة سحب الأشياء في الوضع D (قيادة). حول ناقل الحركة إلى غيار أدنى إذا كان ناقل الحركة يتحول كثيرًا في الأحمال الثقيلة و/أو المناطق شديدة الانحدار.

عند السحب على ارتفاعات أعلى، سيغلي سائل تبريد المحرك عند درجة حرارة أقل عنه عند السحب على ارتفاعات منخفضة. إذا تم إيقاف تشغيل المحرك فور السحب على ارتفاع عال من منحدرات حادة، فقد تعطي المركبة علامات مشابهة لعلامات السخونة المفرط للمحرك. ولتجنب حدوث ذلك، اترك المحرك يعمل، ويفضل أن يكون على أرض مستوية، مع جعل ناقل الحركة في الوضع P (الركن) لمدة بضع دقائق قبل إيقاف تشغيل المحرك. إذا ظهر تحذير فرط السخونة، فراجع ارتفاع درجة حرارة المحرك بصورة مفرطة ⇦ ٣٤٠.

أنظمة العرض

يمكن أن تعمل أنظمة العرض بالمركبة، في حالة توفرها، على تحسين مستوى رؤية التوصيل والدعم والقيادة مع المقطورة. انظر أنظمة مساعدة السائق المتقدمة ⇦ ٢٧٧.

الركن على المرتفعات

⚠ تحذير

لمنع التعرض لإصابة خطيرة أو الوفاة، قم دائمًا بإيقاف سيارتك والمقطورة على سطح مستوٍ حيثما أمكن ذلك.

عند ركن سيارتك ومقطورتك على أحد المرتفعات:

١. اضغط مع الاستمرار على دواسة الفرامل، لكن لا تبدل إلى وضع P (الركن). أدر العجلات إلى حافة الرصيف في حالة الاتجاه لأسفل التل أو إلى اتجاه المرور في حالة الاتجاه لأعلى التل.

٢. اجعل أحد الأشخاص يضع ساندات أسفل عجلات المقطورة.

٣. قم بتحرير دواسة الفرامل تدريجيًا للسماح للساندات بامتصاص حمولة المقطورة.
٤. اضغط مرة أخرى على دواسة الفرامل. ثم استخدم فرامل الركن وبدّل إلى وضع P (الركن).
٥. قم بتحرير دواسة الفرامل.

التحرك بعد الركن على المرتفع

١. اضغط باستمرار على دواسة الوقود.
- ابدأ تشغيل السيارة.
- قم بالتغيير إلى الترس المطلوب.
- وتحرير فرملة الركن.

٢. حرّر فرملة الركن.
٣. تحرك ببطء حتى تبتعد المقطورة عن الساندات.
٤. توقف واجعل أحد الأشخاص يلتقط الساندات ويحتفظ بها.

إطلاق واسترداد قارب

الرجوع بالمقطورة في الماء

⚠ تحذير

- اجعل جميع الركاب يخرجون من المركبة قبل التراجع إلى الجزء المنحدر من المنصة. اخفض

(يتبع)

تحذير (يتبع)

النوافذ الجانبية للسائق والراكب قبل التراجع على المنصة. هذا سيوفر وسيلة للهروب في الحالة غير المحتملة لانزلاق السيارة في الماء.

- إذا كان سطح إطلاق القارب زلقًا، فاجعل السائق يظل في السيارة مع استخدام دواسة الفرامل أثناء إطلاق القارب. يمكن أن يكون إطلاق القارب زلقًا بشكل خاص عند انخفاض المد حيث يكون قد انغمر جزء من المنصة عند ارتفاع المد. لا تتراجع إلى المنصة لإطلاق القارب إذا لم تكن متأكدًا من قدرة السيارة على الحفاظ على قوة الجر.
- لا تحرك السيارة إذا كان شخص ما في مسار المقطورة. قد تكون بعض أجزاء المقطورة تحت الماء وغير مرئية للأشخاص الذين يساعدون في إطلاق القارب.

افصل أسلاك المقطورة قبل الرجوع بالمقطورة في الماء لمنع تلف الدوائر الكهربائية. أعد توصيل الأسلاك الواصلة إلى المقطورة بعد إزالة المقطورة من الماء. إذا كان للمقطورة فرامل كهربائية يمكن أن تعمل أثناء غمر المقطورة، قد يساعد ترك موصل المقطورة الكهربائي المرفق موصولاً في لحفاظ على وظيفة فرامل المقطورة أثناء التواجد على منصة القارب.

للرجوع بالمقطورة في الماء:

١. إذا كانت المركبة مجهزة، فضع المركبة في نظام الدفع بأربع عجلات العالي أو نظام الدفع بأربع عجلات الأوتوماتيكي.
٢. ارجع ببطء لأسفل منصة القارب حتى يطفو القارب، ولكن ليس أبعد من اللازم.
٣. اضغط مع الاستمرار على دواسة الفرامل، لكن لا تبدل إلى وضع P (ركن) الآن.
٤. اطلب من شخص ما وضع ساندات تحت العجلات الأمامية للمركبة.
٥. قم بتحرير دواسة الفرامل تدريجيًا للسماح للساندات بامتصاص حمولة المقطورة.
٦. اضغط مرة أخرى على دواسة الفرامل. ثم استخدم فرامل الركن وبدّل إلى وضع P (الركن).
٧. قم بتحرير دواسة الفرامل.

سحب المقطورة من الماء

لسحب المقطورة من الماء:

١. اضغط مع الاستمرار على دواسة الفرامل.

٢. ابدأ تشغيل المحرك وقم بالتحويل إلى ترس.
٣. وتحرير فرملة الركن.
٤. حرّر فرملة الركن.
٥. تحرك ببطء حتى تبتعد الإطارات عن الساندات.
٦. توقف واجعل أحد الأشخاص يلتقط الساندات ويحتفظ بها.
٧. اسحب المقطورة ببطء من الماء.
٨. بمجرد أن يتم دفع السيارة والمقطورة من الجزء المنحدر من منصة القارب، يمكن نقل السيارة من وضع الدفع المرتفع بأربع عجلات. قم بالنقل إلى وضع القيادة المناسب لظروف الطريق.

تنبيه

إذا بدأت إطارات السيارة في الدوران وبدأت المركبة تنزلق نحو الماء، فقم بإزالة قدمك عن دواسة الوقود وقم بتطبيق دواسة الفرامل. اطلب المساعدة في سحب المركبة لأعلى المنصة.

الصيانة عند سحب مقطورة

تحتاج السيارة إلى الخدمة أكثر عند استخدامها في سحب المقطورات. انظر جدول الصيانة ⇦ ٤٠٤. من المهم بشدة التحقق من زيت المحرك وزيت تشحيم المحور والأحزمة ونظام التبريد ونظام الفرامل قبل وأثناء كل رحلة.

تحقق بشكل دوري للتأكد من أن جميع الصواميل والمسامير الملولبة الموجودة على وصلة سحب المقطورة مُحكمة.

تبريد المحرك عند سحب المقطورة

قد تزداد سخونة نظام التبريد بشكل مؤقت أثناء التعرض لظروف التشغيل القاسية. انظر ارتفاع درجة حرارة المحرك بصورة مفرطة ⇦ ٣٤٠.

سحب مقطورة

إذا كانت المركبة مزودة بمحرك ديزل، راجع الملحق التكميلي للمحرك Duramax.

تنبيه

قد يُلحق سحب المقطورة بشكل غير صحيح الضرر بالسيارة ويتسبب في إصلاحات مُكلفة لا يغطيها ضمان السيارة. ولسحب المقطورة بشكل صحيح، اتبع إرشادات وتوجيهات هذا القسم وراجع الوكيل للحصول على المعلومات المهمة حول سحب مقطورة بالسيارة.

ضع في الاعتبار أن القطر مختلف كل الاختلاف عن قيادة المركبة لوحدها. يؤثر القطر على التعامل مع مركبتك وتسارعها وفرملتها ومتانتها. يقتضي القطر الآمن والناجح استخدام المعدات المناسبة، كما يجب استخدامها بشكل صحيح.

تتضمن المعلومات الآتية العديد من نصائح القطر المهمة والمختبرة جيدًا وقواعد الأمان. والكثير منها مهم لسلامتك وسلامة الركاب. اقرأ هذا القسم بعناية قبل سحب مقطورة.

وزن المقطورة

⚠ تحذير

تجنب تمامًا تجاوز قدرة السحب الخاصة بسيارتك.

يتطلب القَطْر الآمن مراقبة الوزن والسرعة والارتفاع ودرجة انحدار الطريق ودرجة الحرارة الخارجية ومدى تكرار استخدام المركبة لجر المقطورة.

Trailer Weight Ratings (تصنيفات وزن المقطورة)

عند سحب مقطورة ما، ينبغي أن يكون الوزن المشترك للسيارة ومحتويات السيارة والمقطورة ومحتويات المقطورة أقل من جميع تقديرات الوزن القصوى للسيارة، بما في ذلك:

- تقدير الوزن الإجمالي المشترك (GCWR)
- تقدير الوزن الإجمالي للسيارة (GVWR)
- تقدير الوزن الأقصى للمقطورة
- تقدير الوزن الأقصى للسان المقطورة
- تصنيف الوزن الإجمالي للمحور الخلفي (GAWR-RR)

انظر "وصلة توزيع الوزن والتعديل" تحت تجهيزة سحب المقطورة ⇦ ٣١١ لتحديد فيما إذا كانت قضبان الموازن مطلوبة للحصول على تقدير الوزن الأقصى للمقطورة.

انظر العنوان "فرامل الخدمة" أسفل القسم تجهيزة سحب المقطورة ⇦ ٣١١ لتحديد ما إذا كانت الفرامل مطلوبة بناءً على وزن المقطورة.

والطريقة الوحيدة للتأكد من عدم تجاوز الوزن لأي من هذه التقديرات هو وزن مجموعة سيارة السحب والمقطورة معًا، وهي بكامل حمولتها للقيام برحلة، ومعرفة الأوزان الفردية لكل من هذه العناصر.

⚠ تحذير

فقد تتعرض أنت والأشخاص الآخرين لإصابات خطيرة أو الوفاة إذا كانت المقطورة ثقيلة للغاية أو كانت فرامل المقطورة غير مناسبة للحمل. وقد تتعرض السيارة للتلف ولن يغطي ضمان السيارة الإصلاحات الناتجة عن ذلك.

تجنب سحب المقطورة سوى في حالة اتباع كافة الخطوات الموضحة في هذا القسم. اطلب من الوكيل الذي تتعامل معه المشورة والمعلومات الخاصة بسحب مقطورة.

تقدير الوزن الإجمالي المشترك (GCWR)

تقدير الوزن الإجمالي المشترك (GCWR) هو الوزن الإجمالي المسموح به للسيارة والمقطورة المحملة بالكامل بما في ذلك أي وقود وركاب وبضائع ومعدات وملحقات. تجنب تجاوز تقدير الوزن الإجمالي المشترك (GCWR) لسيارتك.

للتأكد من أن وزن السيارة والمقطورة ضمن GCWR للمركبة، اتبع الخطوات التالية:

١. ابدأ "بالوزن الفارغ."
٢. أضف وزن المقطورة المحملة بالبضاعة والجاهزة للرحلة.
٣. أضف وزن جميع الركاب.
٤. أضف وزن جميع البضائع في السيارة.
٥. أضف وزن أدوات وصلة الجر مثل قضيب السحب أو الكرة أو قضبان موازنة الحمولة أو قضبان التأرجح.
٦. أضف وزن أي ملحقات أو معدات ما بعد البيع التي تمت إضافتها إلى السيارة.

لا يمكن أن يتجاوز الوزن الناتج قيمة GCWR.

يمكن أيضًا تأكيد إجمالي الوزن المجمّع (GCWR) من خلال وزن الشاحنة والمقطورة على ميزان عام. يجب تحميل الشاحنة والمقطورة للرحلة بالركاب والبضائع.

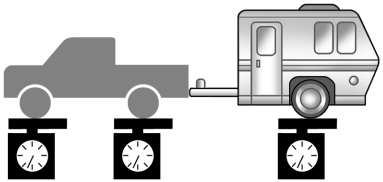

تقدير الوزن الإجمالي للسيارة (GVWR)

للحصول على معلومات حول سعة التحميل القصوى للسيارة، انظر حدود حمولة المركبة ⇦ ٢١٦. عند حساب تقدير الوزن الإجمالي للسيارة (GVWR) والمقطورة مرفقة بها، يجب إدراج وزن لسان المقطورة كجزء من الوزن الذي تحمله السيارة.

الحد الأقصى لوزن المقطورة

يتم حساب تقدير الوزن الأقصى للمقطورة بناءً على السيارة القاطرة الموجود بها سائق وراكب بالمقعد الأمامي وجميع معدات القطر. تمثل هذه القيمة أثقل مقطورة يمكن للمركبة سحبها، ولكن قد يلزم تقليل وزن المقطورة للبقاء ضمن نسبة الوزن الكلي المشترك أو معدل الوزن الإجمالي للمركبة أو الحمل الأقصى للسان المقطورة أو نسبة الوزن الكلي للمحور - الخلفي للمركبة.

تنطبق الأوزان المدرجة على المقطورات التقليدية ما لم يُذكر خلاف ذلك.

لا يمكن أن يتجاوز وزن المقطورة، بما في ذلك المقطورة وجميع السلع الموجودة في المقطورة، نسبة الوزن الأقصى لمقطورة المركبة. يمكن تقليل وزن المقطورة المسموح به من خلال طرح وزن خيارات المركبة أو الملحقات أو الركاب أو السلع الموجودة في مركبة السحب. لتحديد نسبة الوزن الأقصى للمقطورة:

١. ابحث عن تقدير الوزن الإجمالي المشترك (GCWR) لسيارتك.
٢. طرح ما يلي:
- الوزن الفارغ للمركبة
- وزن السائق والركاب
- وزن السلع الموجودة في المركبة
- وزن معدات الربط بما في ذلك قضيب السحب وقضبان الموازن
- وزن الملحقات المضافة إلى المركبة

تقدير الوزن الأقصى للسان المقطورة

تقدير الوزن الأقصى للسان المقطورة هو الوزن المسموح به للسان المقطورة الذي يمكن للسيارة دعمه باستخدام نقطة سحب مقطورة تقليدية. قد يلزم تقليل الوزن الشامل للمقطورة للبقاء ضمن نطاق تقدير أقصى وزن للسان المقطورة مع استمرار الحفاظ على توازن الحمل الصحيح للمقطورة.

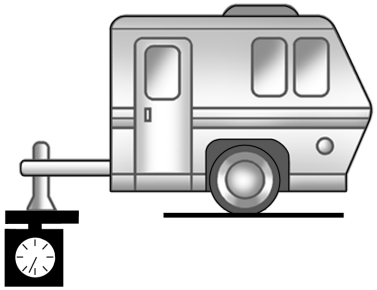

تجنب تجاوز الوزن الأقصى للسان المقطورة الذي يبلغ ٥٦٧ كجم (١,٢٥٠ رطل) بالنسبة لوصلة جر المقطورة التقليدية.

يساهم وزن لسان المقطورة في الوزن الإجمالي للمركبة (GVW). يتضمن الوزن الإجمالي للمركبة (GVW) الوزن الفارغ لمركبتك، أي الركاب والحمولة والمعدات ووزن لسان المقطورة. تعمل خيارات السيارة والركاب والبضائع والمعدات على تقليل الوزن الأقصى المسموح به للسان والذي يمكن للسيارة حمله، مما يقلل أيضًا من الوزن الأقصى المسموح به للمقطورة.

توازن حمولة المقطورة

يجب الحفاظ على توازن الحمولة الصحيح للمقطورة لضمان ثبات المقطورة. يمثل التوازن غير صحيح للحمولة السبب الرئيسي في تأرجح المقطورة.

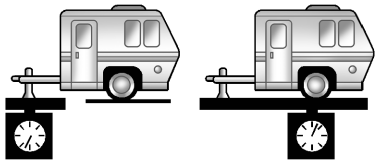

1 2

يجب أن يكون وزن لسان المقطورة (١) بحدود ١٠-١٥%، ويجب أن يكون وزن لسان الوصلة المنحنية أو وزن المسمار الرئيسي للوصلة المنحنية ١٥-٢٥% من إجمالي وزن المقطورة المحمّلة (٢). بعض أنواع المقطورات المحددة، مثل مقطورات القوارب تقع خارج هذا النطاق. راجع دائمًا دليل مالك المقطورة لمعرفة وزن لسان المقطورة الذي يُنصح به لكل مقطورة. تجنب تمامًا تجاوز الحمولات القصوى لمركبتك ونقطة السحب والمقطورة.

يتم حساب نسبة توازن حمولة المقطورة على النحو التالي: الوزن (١) مقسومًا على الوزن (٢) مضروبة بـ ١٠٠.

بعد تحميل المقطورة، قم بوزن المقطورة بشكل منفصل ثم لسان المقطورة ثم قم بحساب النسبة المئوية لتوازن حمولة المقطورة لرؤية ما إذا كانت الأوزان وتوزيعها مناسب لسيارتك. إذا كان وزن المقطورة مرتفعًا للغاية، فقد يمكن نقل بعض البضائع إلى سيارتك. إذا كان وزن لسان المقطورة مرتفعًا للغاية أو منخفضًا للغاية، فقد يمكن إعادة ترتيب بعض البضائع داخل المقطورة.

لا تتجاوز أقصى حد مسموح به لوزن لسان المركبة. استخدم أقصر امتداد لوصلة الجر والذي يتيح لكرة وصلة الجر أن تكون أقرب ما يمكن إلى المركبة. سيساعد ذلك في تقليل تأثير وزن لسان المقطورة على وصلة جر المقطورة والمحور الخلفي.

في حالة استخدام حامل الحمولة في مستقبل وصلة المقطورة، اختر حامل يضع الحمل في أقرب موضع ممكن من المركبة. تأكد أن الوزن الإجمالي، متضمنًا ذلك الحامل، لا يزيد عن نصف وزن اللسان المسموح به للمركبة أو ٢٢٧ كغم (٥٠٠ رطل)، أيهما أقل.

تقدير إجمالي وزن المحور الخلفي (GAWR-RR)

يمثل GAWR-RR الوزن الإجمالي الذي يمكن أن يدعمه المحور الخلفي للسيارة. لا تتجاوز حد GAWR-RR، مع مركبة السحب والمقطورة وهما بكامل حمولتهما للقيام برحلة، بما في ذلك وزن لسان المقطورة. إذا كنت تستخدم وصلة توزيع الوزن، لا تتجاوز GAWR-RR قبل وضع قضبان توزيع الوزن الزنبركية.

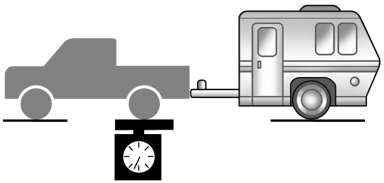

اطلب من الوكيل الذي تتعامل معه معلومات القطر أو المساعدة بشأن ذلك.

تجهيزة سحب المقطورة

الحلقات

⚠ تحذير

لتجنب الإصابة الخطيرة أو تلف الممتلكات، اتبع دائمًا إرشادات الشركة المصنعة للربط عند تأمين قضيب السحب/جهاز القارنة بمستقبل قضيب الربط في المركبة.

تأكد من تأمين قضيب السحب /جهاز القارنة بواسطة مسمار تثبيت القفل أو وسائل أخرى مثل دوران المسمار أو آلية القفل لن تسبب خروج المسمار أو فكه أثناء الاستخدام. يمكن أن يؤدي عدم تأمين قضيب السحب/جهاز القارنة بشكل صحيح بالمستقبل إلى فصل قضيب الربط/المستقبل أثناء السحب.

وصلة الجر التقليدية

يتم تثبيت أي وصلة جر تقليدية بالإطار أو بعارضة مركبة الجر، ويتم تصنيفها بوجه عام ضمن الفئة ٢ أو ٣ أو ٤ أو ٥.

وصلة الجر المنحنية

يتم تصميم وصلة الجر المنحنية بحيث يجري إقرانها مع وصلة جر خاصة تدعم كرة وصلة جر، ويتم تثبيتها فوق المحور الخلفي بمنصة الحمولة بالشاحنة.

وصلة محور الدوران الفردي

يتم تثبيت وصلة محور الدوران الفردي فوق المحور الخلفي في منصة الحمولة بالشاحنة، وتدعم لوحة مفصلية - كما تدعم الشاحنات نصف المقطورة نفس نوع وصلة الجر. وبوجه عام، تتلاءم وصلات محور الدوران الفردي مع المقطورات الكبيرة التي تحتوي على محور أو محورين أو ثلاث محاور.

استخدم دائمًا معدات السحب الصحيحة المناسبة لسيارتك. يمكن أن تؤثر الرياح المعاكسة والشاحنات الكبيرة المارة والطرق الوعرة على المقطورة ووصلة السحب.

تساعد معدات السحب المناسبة لسيارتك في الحفاظ على التحكم في مجموعة السيارة - المقطورة. يمكن جر العديد من المقطورات باستخدام وصلة حمل الوزن المزودة بقارنة مثبتة في كرة الوصلة أو حلقة سحب مثبتة في خطاف محور ارتكاز رأسي. وقد تتطلب المقطورات الأخرى وصلة توزيع الوزن والتي تستخدم قضبانًا نابضة لتوزيع وزن لسان المقطورة بين محاور سيارتك ومقطورتك. قد تُستخدم أيضًا حلقات العجلة الخامسة أو حلقات وصلة القطر. انظر العنوان "الوزن الأقصى للسان المقطورة" أسفل القسم سحب مقطورة ⇦ ٣٠٧ لحدود الوزن مع أنواع وصلات الجر المختلفة.

لذا يُنصح باستخدام أدوات التحكم الميكانيكية في التمايل والتأرجح مع أية مقطورة. استشر أخصائي قطر بشأن أدوات التحكم في التمايل أو راجع توصيات وتعليمات الشركة المصنعة للمقطورة.

وصلة توزيع الوزن والضبط

قد تكون وصلة توزيع الوزن مفيدة مع بعض المقطورات. استخدم التوجيهات الآتية لتحديد ما إذا كان ينبغي استخدام وصلة توزيع الوزن.

طراز المركبة	وزن المقطورة	استخدام وصلة توزيع الوزن	توزيع الوصلة
١٥٠٠	حتى ٣١٧٥ كجم (٧٠٠٠ رطل)	اختياري	٥٠٪
١٥٠٠	أكثر من ٣١٧٥ كجم (٧٠٠٠ رطل)	مطلوب	٥٠٪

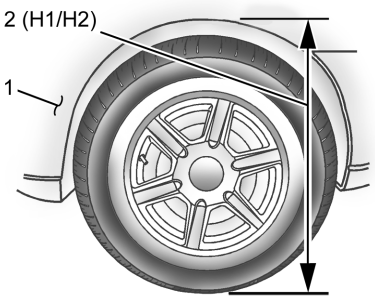

١. الجزء الأمامي من المركبة
٢. H1/H2 المسافة بين البدن والأرض

ضبط قضبان الموازن

١. اضبط الشاحنة بحيث يتسنى توصيل المقطورة (اترك المقطورة منفصلة).
٢. قم بقياس ارتفاع الجزء العلوي لفتحة العجلة الأمامية بالرفرف حتى الأرض (H1).
٣. قم بتوصيل المركبة بالمقطورة، ولا تقم بتثبيت قضبان توزيع الوزن في ذلك الحين.
٤. قم بقياس ارتفاع الجزء العلوي لفتحة العجلة الأمامية بالرفرف حتى الأرض (H2).
٥. اضبط مستوى الشد في قضبان توزيع الوزن وفقًا لتوصيات الجهة المصنعة بحيث يكون ارتفاع الرفرف الأمامي تقريبًا [H2- [(H2-H1)/2] (نصف المسافة بين ارتفاعي القيادة المقاسين).
٦. افحص المقطورة ووصلة توزيع الوزن نظريًا للتحقق من الالتزام بتوصيات الجهة المصنعة.

القياس	مثال للارتفاع ١٥٠٠ (مم)
H1	١٠٠٠
H2	١٠٥٠
H2-H1	٥٠
(H2-H1)/2	٢٥
H2−[(H2−H1)/2]	١٠٢٥

تسوية المقطورة

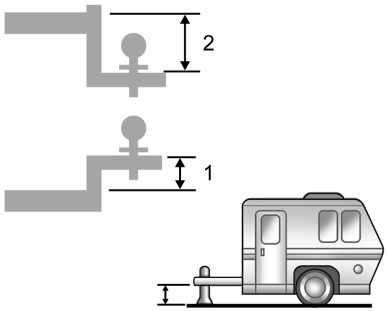

⚠ تحذير

قم دائمًا بضبط مستوى المقطورة من الأمام إلى الخلف باستخدام قضيب الجر الصحيح لربط المقطورة. يمكن أن يؤدي السحب بمقطورة غير مستوية إلى تحميل غير صحيح لمحاور المقطورة والزنبركات والإطارات، مما قد يؤدي إلى تآرجح المقطورة و/أو تلف المقطورة و/أو انفجار إطارات المقطورة مما يؤدي إلى وقوع حادث يتسبب في إصابة و/أو وفاة محتملة. لا تحاول سحب مقطورة غير مستوية.

حدد رفع (١) قضيب الجر الصحيح أو إسقاط (٢) قضيب الجر الصحيح لتسوية المقطورة.

إطارات

- تجنب سحب أية مقطورة أثناء استخدام الإطار الاحتياطي المدمج في السيارة.
- ينبغي نفخ الإطارات بشكل مناسب لدعم الأحمال أثناء سحب المقطورة. انظر إطارات ⇦ ٣٦٥ للحصول على المعلومات المتعلقة بنفخ الإطارات بشكل صحيح.

المقطورات خماسية العجلات أو المزودة بحلقة قطر

يمكن استخدام المقطورات خماسية العجلات وذات وصلة القطر مع عدة طرازات بيك أب. فهذه المقطورات تضع نسبة كبيرة من الوزن (وزن المسمار الرئيسي) على مركبة الجر عن المقطورات التقليدية. تأكد من أن هذا الوزن لا يتسبب في تجاوز السيارة لتصنيف وزن المحور الإجمالي (GAWR) أو تقدير الوزن الإجمالي للسيارة (GVWR). يجب أن يتراوح المسمار الرئيسي للعجلات الخامسة أو وصلة القطر من ١٥ إلى ٢٥% من وزن المقطورة حتى الحد الأقصى المحدد في بيان القطر الخاصة بالمركبة. راجع الجزئية "وزن للمقطورة" الواردة في سحب مقطورة ⇦ ٣٠٧.

يجب أن تكون الحلقة في سطح البيك أب بحيث يكون خط المنتصف فوق المحور الخلفي أو بالقرب منه. انتبه بألا يكون في الأمام بدرجة زائدة حتى لا يلامس ظهر الكابينة في المنعطفات الحادة. وذلك الأمر مهم جدًا لمركبات البيك أب ذات الصناديق القصيرة. يمكن استخدام وصلات تمديد صندوق مسمار المقطورة ومجموعات وصلة محور الدوران الفردي الانزلاقية. يجب أن تترك مساحة تبلغ ١٥ سم (ست بوصات) على الأقل بين أعلى صندوق البيك أب وأسفل رف المقطورة الذي يمتد فوق الصندوق.

تأكد من ربط الوصلة بقضبان إطار مركبة الجر. لا تستخدم صندوق البيك أب كدعامة.

سلاسل الأمان

قم دائمًا بتوصيل السلاسل بين السيارة والمقطورة وبالفتحات الموجودة في منصة وصلة جر المقطورة. قد توفر الشركة المصنعة لوصلة الربط أو المقطورة إرشادات حول سلاسل الأمان.

مرر سلاسل الأمان من أسفل لسان المقطورة لمنع اللسان من الاحتكاك بالطريق إذا انفصل عن الحلقة. دومًا، اترك الوصلة مرتخية بما يكفي بحيث يمكن الانعطاف بالمجموعة. لا تترك سلاسل الأمان تجُر على الأرض.

فرامل المقطورة

قد تتطلب اللوائح التنظيمية الدولية أو المحلية أن تحتوي المقطورات على نظام الفرملة الخاص بها إذا كان الوزن المحمل للمقطورة يتجاوز الحدود الدنيا التي يمكن أن تختلف من دولة إلى أخرى. قم بقراءة التعليمات الخاصة بفرامل المقطورة واتباعها حتى تضمن تركيبها وضبطها وصيانتها بطريقة صحيحة.

⚠ تحذير

لا تحاول أبدًا العبث بنظام الفرامل الهيدروليكي لفرامل المقطورة. لا تقم بتوصيل نظام الفرامل الهيدروليكي للمقطورة مباشرة بنظام الفرامل الهيدروليكي لمركبتك. فإذا قمت بذلك، قد لا يعمل كل من فرامل المانعة للانغلاق بالمركبة وفرامل المقطورة، مما قد يؤدي إلى حدوث تصادم.

حزمة أسلاك المقطورة

حزمة الأسلاك الرئيسية بالمقطورة

إذا لم تكن المركبة مزودة بموصل مقطورة في ماص الصدمات الخلفي، يتم ربط حزمة أسلاك المقطورة المزودة بسبعة أسلاك بإطار المركبة. تتطلب مجموعة الأسلاك تركيب موصل مقطورة متوفر لدى الوكيل.

استخدم موصلًا مستديرًا بسبعة أسلاك مع أطراف مسطحة مشفرة تلبي مواصفات SAE J2863 لتوصيل كهربائي أفضل.

وتحتوي حزمة الأسلاك السباعية على دوائر المقطورة التالية:

إشارة التوقف/ الانعطاف يسار	أصفر/أزرق
إشارة التوقف/ الانعطاف يمين	أخضر/بنفسجي
مصابيح المؤخرة/ مصابيح الركن	رمادي/بني
مصابيح الرجوع	أبيض/أخضر
تغذية البطارية	أحمر/أخضر
أرضي	أبيض
فرامل مقطورة كهربائية	أزرق



يتم تركيب حزمة أسلاك المقطورة، في حالة توافرها، المزودة بموصل بسبعة سنون وموصل أربعة سنون، على المصد الخلفي للمركبة.

تحتوي موصلات المقطورة على الدوائر التالية.

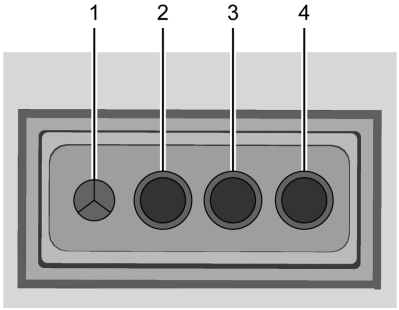

١. أرضي
٢. مصابيح المؤخرة
٣. انعطاف يسار/فرملة
٤. انعطاف يمين/فرملة

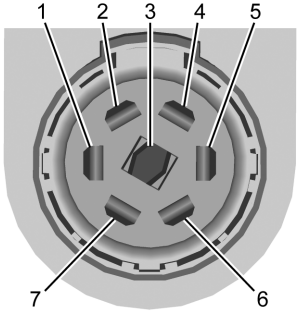

١. انعطاف يسار/فرملة
٢. مصابيح المؤخرة
٣. مصابيح الرجوع
٤. تغذية البطارية
٥. انعطاف يمين/فرملة
٦. الفرامل الكهربائية
٧. أرضي

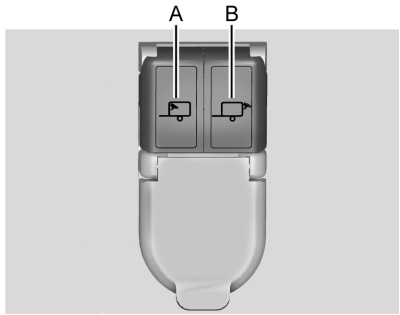

توجد موصلات كاميرا الجر، إن توفرت، في مقبس مقطورة المصد مكان الموصل رباعي الأسنان. ينبغي تثبيت الكاميرا الإضافية الداخلية بالمقطورة بالجانب العلوي الأيسر (A) وينبغي تثبيت الكاميرا الإضافية الخلفية بالمقطورة (B) بالجانب العلوي الأيمن.



في حالة وجود حزمة ترس قطر تريلا/مقطورة ذات وصلة منحنية، يتم تركيب وصلة شبكة الأسلاك على جانب سرير الالتقاط خلف العجلة الخلفية.

حزمة أسلاك معدات التخييم/المقطورة خماسية العجلات

بالنسبة للمركبات غير المزودة بحزمة ترس قطر تريلا/مقطورة ذات وصلة منحنية، يوجد حمالة أمان كامبر من سبعة أسلاك تحت المصد الخلفي مربوطة بالإطار خلف العارضة المستعرضة الخلفية. يجب إضافة موصل إلى مجموعة الأسلاك التي يتم توصيلها بمعدات التخييم.

تحتوي مجموعة الأسلاك على دوائر معدات التخييم/المقطورة التالية:

إشارة التوقف/ الانعطاف يسار	أصفر/أزرق
إشارة التوقف/ الانعطاف يمين	أخضر/بنفسجي
مصابيح المؤخرة/ مصابيح الركن	رمادي/بني
مصابيح الرجوع	أبيض/أخضر
تغذية البطارية	أحمر/أخضر
أرضي	أبيض
فرامل مقطورة كهربائية	أزرق

مصابيح المقطورة

تأكد دائمًا من عمل جميع مصابيح المقطورة في بداية كل رحلة وبشكل دوري في الرحلات الطويلة.

توصيل المقطورة ورسائل المصباح

عندما تكون المقطورة موصولة بشكل صحيح وتعمل بشكل صحيح، لا تظهر رسائل توصيل المقطورة أو المصباح في مركز معلومات السائق (DIC). ولكن؛ إذا اكتشفت السيارة مشكلة في توصيل المقطورة أو المصباح، فقد ترى رسالة (رسائل) DIC التالية:

- تظهر تم فصل المقطورة تحقّق من التوصيل عند فصل مقطورة متصلة. تظهر فورًا عندما تكون السيارة قيد التشغيل أو عند بدء التشغيل التالي إذا تم فصل المقطورة أثناء إيقاف تشغيل السيارة. تحقق من توصيل المقطورة بالشكل المناسب.
- يظهر CHECK TRAILER XXX LAMP (فحص مصباح XXX في المقطورة) عند اكتشاف عطل في مصباح أو أسلاك بالمقطورة. تحقق من أسلاك ومصابيح المقطورة.

إشارات الانعطاف عند سحب مقطورة

عند توصيلها بشكل صحيح، تضيء إشارات انعطاف المقطورة للإشارة إلى أنّ السيارة تنعطف أو تُغير حارة السير أو تتوقف. عند سحب أية مقطورة، ستضيء الأسهم الموجودة على مجموعة العدادات حتى في حالة عدم توصيل المقطورة بشكل صحيح أو احتراق اللمبات.

وضع السحب/القطر

للحصول على تعليمات بخصوص كيفية الدخول إلى وضع Tow/Haul "السحب/القطر"، راجع التحكم بوضع القيادة ⇦ ٢٥٧.

تساعد ميزة السحب/القطر فقط عند جر مقطورة ثقيلة أو حمولة كبيرة أو ثقيلة. انظر وضع السحب/القطر ⇦ ٢٤٥.

وقد تم تصميم وضع السحب/القطر ليكون أكثر فعالية عندما يكون وزن المركبة والمقطورة معًا لا يقل عن ٧٥ بالمئة من تقدير الوزن الإجمالي للسيارة والمقطورة (GCWR). راجع الجزئية "وزن للمقطورة" الواردة أسفل سحب مقطورة ⇦ ٣٠٧.

يكون وضع السحب/القطر مفيدًا جدًا عند سحب مقطورة ثقيلة أو حمل حمولة كبيرة أو ثقيلة:

- على التضاريس المنبسطة
- في حركة المرور المميزة بالتوقف ثم السير المتكررين
- في أماكن الركن المزدحمة

تشغيل المركبة في وضع السحب/القطر عندما تكون الحمولة خفيفة أو عندما لا يسبب عدم السحب أي ضرر؛ ومع ذلك، لا يوصى بذلك وقد ينتج عن ذلك خصائص قيادة سيئة فيما يتعلق بالمحرك وناقل الحركة وجهود توجيه ثقيلة أو خفيفة وتقليل الاقتصاد في استهلاك الوقود.

نظام التحكم في فرامل المقطورة المضمن

قد تحتوي المركبة على نظام التحكم في فرامل المقطورة المضمن (ITBC) للاستخدام مع فرامل المقطورة الإلكترونية أو معظم فرامل المقطورة الإلكترونية الهيدروليكية. تنطبق هذه التعليمات على كلا النوعين من فرامل المقطورة الكهربائية.



يوجد هذا الرمز في لوحة التحكم بفرامل المقطورة في المركبات التي تتضمن نظام التحكم في فرامل المقطورة المضمن. يتناسب خرْج الطاقة إلى فرامل المقطورة مع كمية فرملة السيارة. ويمكن ضبط إنتاج الطاقة المتوفر لفرامل المقطورة وفقًا لمجموعة واسعة من مواقف القطر.

تم دمج نظام التحكم في فرامل المقطورة المضمن (ITBC) مع فرامل المركبة، ونظامي الفرامل المانع للانغلاق (ABS) وStabiliTrak/التحكم الإلكتروني في الثبات. في حالات القطر التي تسبب تنشيط نظام الفرامل المانعة للانغلاق أو نظام StabiliTrak/التحكم الإلكتروني في الثبات في المركبة، يتم تلقائيًا ضبط القوة التي يتم إرسالها إلى فرامل المقطورة لتقليل انغلاق عجلات المقطورة. هذا لا يعني أن المقطورة بها StabiliTrak/ESC.

إذا لم تعمل فرامل المركبة أو نظام الفرامل المانعة للانغلاق أو نظام StabiliTrak/التحكم الإلكتروني في الثبات بشكل صحيح، فقد لا يعمل نظام التحكم في فرامل المقطورة المضمن (ITBC)

بكامل طاقته أو لا يعمل على الإطلاق. تأكد من أن جميع هذه الأنظمة تعمل بشكل كامل للسماح لنظام ITBC بالعمل بشكل صحيح.

يتم توصيل الطاقة إلى نظام التحكم في فرامل المقطورة المضمن (ITBC) من خلال نظام المركبة الكهربائي. مع العلم بأن إيقاف تشغيل المركبة يؤدي أيضًا إلى إيقاف نظام التحكم في فرامل المقطورة المضمن (ITBC). فنظام التحكم في فرامل المقطورة المضمن (ITBC) لا يعمل بكامل طاقته إلا عندما تكون المركبة في وضع التشغيل.

⚠ تحذير

قد يؤدي توصيل المقطورة التي تحتوي على نظام فرامل هوائية إلى إنقاص وظيفة فرامل المقطورة أو فقدانها بالكامل، بما في ذلك زيادة مسافة التوقف أو عدم استقرار المقطورة مما قد يؤدي إلى إصابة خطيرة أو الموت أو تلف بالممتلكات. لا تستخدم سوى نظام ITBC مع أنظمة الفرامل الكهربائية أو كهربائية على أنظمة فرامل مقطورة هيدروليكية.

لوحة التحكم في فرامل المقطورة

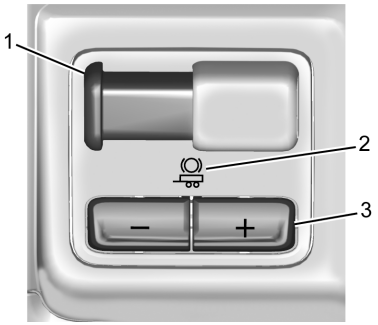

١. ذراع تطبيق فرامل المقطورة اليدوية
٢. رمز المقطورة
٣. أزرار ضبط Trailer Gain (طاقة المقطورة)

سيضيء رمز المقطورة الموجود بلوحة التحكم باللون الكهرماني عند توصيل مقطورة مزودة بفرامل كهربائية.

توجد لوحة التحكم في فرامل المقطورة المضمن (ITBC) في الرف المركزي أو الكونسول الأوسط. انظر نظرة عامة على لوحة أجهزة القياسات ⇦ ٤. تتيح لوحة التحكم ضبط مقدار الطاقة الناتجة، والمشار إليها بطاقة المقطورة، المتوفرة لفرامل المقطورة، كما تتيح استخدام فرامل المقطورة اليدوية. استخدم لوحة تحكم ITBC وصفحة عرض DIC لفرامل المقطورة لضبط وعرض خرْج الطاقة إلى مكابح المقطورة.

صفحة عرض فرامل المقطورة في مركز معلومات السائق

تشير صفحة عرض ITBC إلى:

- إعداد طاقة المقطورة
- الخرْج إلى فرامل المقطورة
- توصيل المقطورة
- حالة تشغيل النظام

للعرض:

- قم بالتمرير عبر صفحات قائمة مركز معلومات السائق
- اضغط زر طاقة المقطورة (+) أو (–)
- قم بتنشيط ذراع تطبيق فرامل المقطورة اليدوية

TRAILER GAIN (طاقة المقطورة): اضغط على زر طاقة المقطورة لاستعادة إعداد طاقة المقطورة الحالي. في كل مرة يتم فيها ضغط أزرار الطاقة وتحريرها سيتم تغيير إعداد طاقة المقطورة. اضغط على طاقة المقطورة (+) أو (-) للضبط. اضغط مع الاستمرار لضبط طاقة المقطورة بشكل مستمر. لإيقاف الخرج إلى المقطورة، اضبط إعداد طاقة المقطورة على 0.0. يمكن ضبط هذا الإعداد من 0.0 إلى 10.0 مع توصيل المقطورة أو فصلها.

TRAILER OUTPUT (خرج المقطورة): يُعرض عند توصيل مقطورة ذات فرامل كهربائية. ويستند إنتاج الطاقة إلى فرامل المقطورة على مقدار فرملة المركبة الحالية وله علاقة بضبط طاقة المقطورة. ويتم عرض الإنتاج في شكل قضبان من ٠ إلى ١٠٠% لكل ضبط طاقة.

يُظهر خرج المقطورة "ـ ـ ـ ـ ـ" في صفحة شاشة فرامل المقطورة عند حدوث أحد الأمور التالية:

- لم يتم توصيل مقطورة.
- تم توصيل مقطورة بدون فرامل كهربائية. لا تظهر رسالة على مركز معلومات السائق.
- تم فصل مقطورة ذات فرامل كهربائية. يتم عرض رسالة افحص أسلاك المقطورة على شاشة معلومات السائق.
- هناك عطل في الأسلاك الموصلة بفرامل المقطورة. يتم عرض رسالة افحص أسلاك المقطورة على شاشة معلومات السائق.
- لا يعمل نظام ITBC بسبب وجود عطل، يتم عرض رسالة (SERVICE TRAILER BRAKE SYSTEM) نظام فرامل مقطورة الخدمة في شاشة معلومات السائق.

ذراع تطبيق فرامل المقطورة اليدوية

اسحب هذا الذراع لتعشيق الفرامل الكهربائية للمقطورة بغض النظر عن فرامل المركبة. استخدم هذا الذراع لضبط طاقة المقطورة للوصول إلى خرج الطاقة المناسب لفرامل المقطورة. قد يستخدم هذاالذراع أيضًا لطل بفرملة إضافية للمقطورة في أي وقت. تضيء مصابيح فرامل المقطورة والمركبة عند تطبيق إما فرامل المركبة أو فرامل المقطورة اليدوية بعد توصيلها على النحو الصحيح.

إجراءات ضبط طاقة المقطورة

يجب ضبط طاقة المقطورة لظروف قطْر محددة ويجب إعادة ضبطها عند تغير ظروف تحميل المركبة أو تحميل المقطورة أو سطح الطريق.

⚠ تحذير

قد لا تعمل فرامل المقطورة ذات الطاقة الزائدة أو المنخفضة على إيقاف المركبة والمقطورة كما هو مطلوب وقد يؤدي هذا إلى حدوث تصادم. اتبع الإرشادات دائمًا لتعيين طاقة المقطورة حتى تقوم بإيقاف المقطورة بشكل صحيح.

لضبط طاقة المقطورة بحسب كل حالة سحب:

١. قم بقيادة المركبة موصلاً بها المقطورة على طريق مستوٍ، كمثال لحالة سحب، وخالٍ من حركة المرور بسرعة ٣٢ إلى ٤٠ كم/ساعة (من ٢٠ إلى ٢٥ ميلاً في الساعة)، ثم استخدم ذراع تعشيق فرامل المقطورة اليدوية بالكامل.

إن ضبط طاقة المقطورة في سرعة أقل من ٣٢ إلى ٤٠ كم/ساعة (من ٢٠ إلى ٢٥ ميلاً/ساعة) يؤدي إلى ضبط الطاقة بشكل غير صحيح.

٢. اضبط طاقة المقطورة، باستخدام أزرار ضبط طاقة المقطورة (+) أو (–)، إلى مقدار أقل من نقطة انغلاق عجلات المقطورة، والتي يمكن تمييزها بواسطة صرير عجلات المقطورة أو تصاعد دخان من الإطارات عند انغلاق عجلات المقطورة.

قد لا يحدث انغلاق في عجلات المقطورة في حالة سحب مقطورة محملة بشكل مفرط. اضبط طاقة المقطورة على أعلى ضبط مسموح به لحالة السحب.

٣. أعد ضبط طاقة المقطورة عند تغير ظروف تحميل المركبة أو تحميل المقطورة أو سطح الطريق أو في حالة انغلاق العجلات أثناء السحب.

الرسائل الأخرى لمركز معلومات السائق ذات الصلة بنظام التحكم في فرامل المقطورة المضمن (ITBC)

تم توصيل فرامل المقطورة: تظهر هذه الرسالة لفترة وجيزة عند توصيل مقطورة ذات فرامل كهربائية بالمركبة لأول مرة. تختفي هذه الرسالة تلقائيًا بعد ١٠ ثوانٍ تقريبًا. يمكن قراءة هذه الرسالة قبل إيقاف تشغيلها تلقائيًا.

افحص أسلاك المقطورة: ستظهر هذه الرسالة في حالة:

- يحدد نظام التحكم في فرامل المقطورة المضمن (ITBC) أولاً التوصيل بمقطورة ذات فرامل كهربائية ثم يتم فصل حزمة أسلاك المقطورة من المركبة.
- يحدث الفصل عندما تكون المركبة متوقفة، وسوف تتطفئ هذه الرسالة تلقائيًا في غضون ٣٠ ثانية تقريبًا. سيتم إيقاف تشغيل هذه الرسالة إذا تم قراءتها أو إذا تم إعادة توصيل مجموعة أسلاك المقطورة.
- يحدث الفصل في أثناء تحرك المركبة، وستستمر هذه الرسالة حتى يتم إيقاف تشغيل السيارة. سيتم إيقاف تشغيل هذه الرسالة إذا تم قراءتها أو إذا تم إعادة توصيل مجموعة أسلاك المقطورة.
- هناك عطل كهربائي في الأسلاك الموصلة بفرامل المقطورة. ستستمر هذه الرسالة في الظهور ما دام هناك عطل كهربائي في أسلاك المقطورة. سيتم إيقاف تشغيل هذه الرسالة إذا تم قراءتها.

لتحديد فيما إذا كان العطل الكهربائي في توصيل حزمة أسلاك المقطورة من جانب المركبة أم المقطورة:

١. افصل حزمة أسلاك المقطورة من المركبة.
٢. ضع المركبة في وضع إيقاف التشغيل.
٣. انتظر ١٠ ثوانٍ، ثم بدّل المركبة مرة أخرى إلى RUN (دوران).
٤. إذا ظهرت رسالة افحص أسلاك المقطورة مرة أخرى، فبذلك يكون العطل الكهربائي من جانب المركبة.
٥. أما إذا لم تظهر الرسالة افحص أسلاك المقطورة مرة أخرى إلا عند توصيل حزمة أسلاك المقطورة بالمركبة، فالعطل الكهربائي من جانب المقطورة.

SERVICE TRAILER BRAKES (صيانة نظام فرامل المقطورة) أو REDUCED TRAILER BRAKING (خفض فرامل المقطورة): ستظهر هذه الرسالة إذا كان أداء فرامل المقطورة الكهربائية إما منخفضًا أو لا يعمل.

HOLD LAST KNOWN GAIN (احتفظ بآخر طاقة معروفة): ستظهر هذه الرسالة إذا لم يعد من الممكن ضبط كسب الفرامل للمقطورة. قد تظل فرامل المقطورة عاملة وقد لا تزال كذلك، ولا يمكن ضبط كسب الفرامل بناءً على ظروف الطريق. قد تظل فرامل المقطورة تعمل حتى المرة التالية التي يتم فيها إيقاف تشغيل السيارة.

فرامل المقطورة معطلة الصيانة مطلوبة: تظهر هذه الرسالة عند وجود مشكلة في نظام التحكم في فرامل المقطورة المضمن (ITBC). إذا استمرت هذه الرسالة خلال عمليات إعادة التشغيل المتعددة، فقم بصيانة المركبة.

إذا تم عرض رسالة افحص أسلاك المقطورة أو فرامل المقطورة معطلة الصيانة مطلوبة أو SERVICE TRAILER BRAKES (صيانة نظام فرامل المقطورة) أو HOLD LAST KNOWN GAIN (احتفظ بآخر طاقة معروفة) أو REDUCED TRAILER BRAKING (خفض فرامل المقطورة) في أثناء القيادة، فقد لا يعمل نظام ITBC بشكل كامل أو قد لا يعمل على الإطلاق. متى سمحت ظروف حركة المرور بذلك، فاركن المركبة بعناية على جانب الطريق وأوقف تشغيل المركبة. تحقق من توصيل الأسلاك إلى مقطورة

وشغّل المركبة مرة أخرى. إذا استمرت أي من هذه الرسائل في الظهور، فالمركبة أو المقطورة بحاجة إلى صيانة.

⚠ تحذير

قد تؤدي القيادة في أثناء تعطل نظام فرملة المقطورة إلى زيادة التحميل على نظام فرملة المركبة أو يؤدي إلى عدم استقرار المقطورة. كن حذرًا. قم بالقيادة ببطء واترك مسافات توقف أكبر.

وقد يكون وكيل جنرال موتورز قادرًا على تشخيص وإصلاح مشكلات المقطورة. ومع ذلك، لا يغطي ضمان المركبة أي تشخيص وإصلاح للمقطورة. اتصل بوكيل المقطورة للمساعدة في إصلاح المقطورة والحصول على معلومات ضمان المقطورة.

التحكم في ترنح المقطورة (TSC)

المركبات المزودة بـ StabiliTrak/نظام التحكم الإلكتروني في الثبات (ESC) تكون مجهزة بميزة التحكم في تأرجح المقطورة (TSC). لم يتم تصميم تأرجح المقطورة لتتحرك من جانب إلى جانب لمقطورة أثناء السحب. إذا كانت المركبة تقطر مقطورة واكتشف نظام TSC أن التأرجح يزيد، فيتم تطبيق فرامل المركبة بشكل انتقائي على كل إطار، وذلك للمساعدة على تقليل التأرجح المفرط للمقطورة. إذا كانت المركبة مجهزة بنظام التحكم في فرامل المقطورة المضمن (ITBC)، وكانت المقطورة تحتوي على نظام فرامل كهربائية، فقد يقوم نظام StabiliTrak/ESC أيضًا بتطبيق فرامل المقطورة.





في حالة تمكين TSC، فسيومض مصباح تحذير نظام التحكم في الجر/ StabiliTrak/ESC على مجموعة العدادات. خفض سرعة السيارة عن طريق إزالة قدمك تدريجيًا عن دواسة الوقود. إذا استمر تأرجح المقطورة، فإن StabiliTrak/ESC يمكن أن يقلل من عزم المحرك للمساعدة على إبطاء السيارة. لن يعمل TSC إذا تم إيقاف تشغيل StabiliTrak/ESC. انظر التحكم في الجر/ نظام التحكم الإلكتروني في الثبات ⇦ ٢٥٣.

⚠ تحذير

يمكن أن يؤدي تأرجح المقطورة إلى تصادم أو حدوث إصابات خطيرة أو الوفاة، حتى إذا كانت السيارة مجهزة بـ TSC.

إذا بدأت المقطورة بالتأرجح، قم بتقليل سرعة السيارة عن طريق إزالة قدمك تدريجيًا عن دواسة الوقود. ثم قم بالتوقف بجانب الطريق لفحص المقطورة والمركبة للمساعدة في تصحيح الأسباب المحتملة، بما في ذلك مقطورة غير ملائمة أو مثقلة بالحمولة، أو بضائع غير مثبتة، أو تهيئة وصلة المقطورة غير ملائمة، أو إطارات المركبة أو المقطورة المنفوخة بشكل غير مناسب أو الإطارات غير الصحيحة. راجع تجهيزة سحب المقطورة ⇦ ٣١١ للتعرف على توصيات إعداد معدلات المقطورة والعقدة.

أجهزة سوق ما بعد البيع للتحكم الإلكتروني بتأرجح المقطورة

قد تأتي بعض المقطورات مجهزة بجهاز إلكتروني مصمم لتقليل أو التحكم بتأرجح المقطورة. تقدم الشركات المصنعة للمعدات في سوق ما بعد البيع أيضًا أجهزة مماثلة تتصل بالأسلاك بين المقطورة

والمركبة. قد تؤثر هذه الأجهزة على عمل فرامل المقطورة أو الأنظمة الأخرى في المركبة، بما في ذلك الأنظمة المضادة للتأرجح، إذا كانت المركبة مجهزة بها. يمكن أن تظهر الرسائل المتعلقة بتوصيلات المقطورة أو فرامل المقطورة على DIC (مركز معلومات السائق). لا تزال تأثيرات هذه الأجهزة من سوق ما بعد البيع غير معروفة على التعامل مع المركبة أو أداء فرامل المقطورة.

⚠ تحذير

يمكن أن يؤدي استخدام أجهزة إلكتروني من سوق ما بعد البيع للتحكم بتأرجح المقطورة إلى انخفاض أداء فرامل المقطورة، أو فقدان فرامل المقطورة، أو أعطال أخرى، وقد يؤدي ذلك إلى حدوث اصطدام. قد تتعرض أنت أو الأشخاص الآخرون لإصابة خطيرة أو للوفاة. قبل استخدام أحد هذه الأجهزة:

- اسأل الشركة المصنعة للجهاز أو المقطورة إذا كان قد تم اختبار الجهاز بدقة بشأن التوافق مع الموديل والطراز والسنة لمركبتك وكذلك المعدات الاختيارية المثبتة على مركبتك.

(يتبع)

تحذير (يتبع)

- قبل القيادة، تأكد من أن فرامل المقطورة تعمل بشكل صحيح، إذا كانت مركبتك مجهزة بها. قم بقيادة المركبة الموصولة بالمقطورة على طريق مستوٍ وخالٍ من حركة المرور بسرعة 32-40 كم/ساعة (من 20-25 ميلاً/ساعة)، ثم استخدم ذراع تطبيق فرامل المقطورة اليدوية بالكامل. تحقق أيضًا من أن مصابيح فرامل المقطورة والمصابيح الأخرى تعمل بشكل صحيح.
- إذا لم تكن فرامل المقطورة تعمل بشكل صحيح في أي وقت، أو إذا كانت رسالة DIC تشير إلى مشاكل في توصيلات المقطورة أو فرامل المقطورة، فقم بقيادة المركبة بعناية إلى جانب الطريق عندما تسمح ظروف حركة المرور.

إطارات المقطورة

تختلف الإطارات الخاصة بالمقطورة (ST) عن إطارات السيارات. فقد صُمت الإطارات الخاصة بالمقطورات مزودة بجوانب مشدودة للمساعدة في منع التأرجح ودعم حمل الأحمال الثقيلة. يمكن أن تُصعب هذه الميزات من تحديد ما إذا كانت ضغوط إطارات المقطورة منخفضة وذلك بناءً على الفحص البصري فقط.

تحقق دائمًا من جميع ضغوط إطارات المقطورة قبل كل رحلة عندما تكون الإطارات باردة. يمثل انخفاض ضغط إطارات المقطورة السبب الرئيسي في انفجارها.

تتدهور إطارات المقطورة بمرور الوقت. سيوضح الجدار الجانبي لإطار المقطورة أسبوع وسنة تصنيع الإطار. يوصي العديد من مصنعي إطارات المقطورات باستبدال الإطارات التي يزيد عمرها عن ست سنوات.

يعد التحميل الزائد سببًا رئيسيًا آخر لانفجار إطار المقطورة. لا تقم أبدًا بتحميل مقطورة بوزن أكثر من الإطارات المصممة لدعمها. يوجد تقدير الحمل على الجدار الجانبي لإطار المقطورة.

تعرف دائمًا على معدل السرعة الأقصى لإطارات المقطورة قبل البدء في القيادة. فقد يكون ذلك أقل بكثير من معدل سرعة إطارات السيارة. قد يوجد معدل السرعة على الجدار الجانبي لإطار المقطورة. إذا لم يتم عرض معدل السرعة، فسيكو معدل السرعة الافتراضي لإطارات المقطورة هو ١٠٥ كم/س (٦٥ ميل في الساعة).

التحويلات والمكونات الإضافية

المعدات الكهربائية الإضافية

⚠ تحذير

يتم استخدام موصل رابط البيانات (DLC) لأداء الخدمة على السيارة ولاختبارات فحص الانبعاثات/الصيانة. انظر مصباح مؤشر الأعطال (ضوء فحص المحرك) ⇦ ١٢٦. أي جهاز يتم توصيله بموصل رابط البيانات (DLC)- مثل جهاز تتبع الأسطول تم شراؤه بعد البيع أو تتبع سلوكيات السائق- قد يتداخل مع أنظمة السيارة. وقد يؤدي هذا إلى التأثير في تشغيل السيارة كما يؤدي إلى وقوع تصادم. مثل هذه الأجهزة قد تتمكن من الوصول إلى المعلومات المحفوظة في أنظمة السيارة.

تنبيه

يمكن أن تسبب بعض المعدات الكهربائية تلفًا للسيارة أو تتسبب في تعطل المكونات، وهي أمور لا يغطيها ضمان المركبة. ولكن قبل إضافة المعدات الكهربائية، يجب دائمًا مراجعة الوكيل.

يمكن أن تؤدي المعدات الإضافية إلى تفريغ بطارية المركبة التي بجهد ١٢ فولت، حتى وإن كانت المركبة لا تعمل.

تحتوي المركبة على نظام وسائد هوائية. قبل محاولة إضافة أي مكون كهربائي إلى المركبة، راجع صيانة المركبات المجهّزة بوسائد هوائية ⇦ ٧٤ وإضافة معدات إلى المركبة المجهزة بوسائد هوائية ⇦ ٧٥.

لمعلومات عن مفاتيح الأسلاك الإضافية، راجع الموقع www.gmupfitter.com أو اتصل بالوكيل.

تحويل صندوق البيك أب إلى مقصورة الهيكل

إننا ندرك أن بعض ملاك المركبات قد يفكرون في إزالة صندوق البيك أب وتركيب هيكل ما ذي طابع تجاري أو ترفيهي. ويجب أن يدرك الملاك، وفقًا للتصنيع، أن هناك اختلافات بين مقصورة الهيكل وصندوق البيك أب، وقد تؤثر إزالته على سلامة المركبة. المكونات الضرورية لضبط صندوق البيك أب للسماح باستخدامه بشكل آمن مع هيكل خاص ينبغي تركيبها بواسطة مصمم هياكل.

Chevrolet/GMC Silverado 1500 / Sierra/Sierra Denali 1500 Owner Manual
(GMNA-Localizing-MidEast-17382831) - 2024 - CRC - 6/20/23

العناية بالمركبة

معلومات عامة
معلومات عامة ٣٢٥
الملحقات والتعديلات ٣٢٥

عمليات التحقق من المركبة
إجراء أعمال الصيانة بنفسك ... ٣٢٦
غطاء المحرك ٣٢٦
نظرة عامة على غرفة المحرك ٣٢٨
زيت المحرك ٣٣١
نظام عمر زيت المحرك ٣٣٣
سائل صندوق التروس الأوتوماتيكي ٣٣٤
نظام عمر فلتر هواء المحرك ٣٣٤
منقى/فلتر هواء المحرك ٣٣٥
نظام التبريد ٣٣٦
ارتفاع درجة حرارة المحرك بصورة مفرطة ٣٤٠
وضع حماية المحرك من الحرارة المفرطة أثناء التشغيل ٣٤١
مروحة تبريد المحرك ٣٤٢
سائل نظام الغسل ٣٤٢
الفرامل ٣٤٣
نظام عمر بطانة الفرامل ٣٤٤
زيت الفرامل ٣٤٤
البطارية ٣٤٥
قيادة سيارة تعمل نظام الدفع بأربع عجلات ٣٤٨
المحور الأمامي ٣٤٨
المحور الخلفي ٣٤٨
فحص وظيفة التحكم في قفل نقل صندوق التروس الأوتوماتيكي (ناقل الحركة الميكانيكي) ٣٤٩
فحص آلية فرامل الركن ووضع الفرامل P (الركن) ٣٤٩
استبدال شفرة الماسحات ٣٤٩
استبدال الزجاج ٣٥٠
استبدال الزجاج الأمامي ٣٥٠
دعامة (دعامات) الغاز ٣٥٠

توجيه المصابيح الأمامية
توجيه المصباح الأمامي ٣٥١

استبدال اللمبة
استبدال اللمبة ٣٥١
لمبات الهالوجين ٣٥٢
إضاءة مصابيح LED ٣٥٢
المصابيح الرئيسية، مصابيح إشارة الانعطاف الأمامية، ومصابيح الوميض الجانبية، ومصابيح الركن ٣٥٢
مصابيح المؤخرة، وإشارة الانعطاف، ومصابيح التوقف، ومصابيح الرجوع للخلف ٣٥٣
مصباح الوقوف الأوسط العالي (CHMSL) ومصباح الحمولة ٣٥٤
مصابيح لوحة الأرقام ٣٥٤

النظام الكهربائي
الحمل الزائد على النظام الكهربائي ٣٥٥
المصهرات وقواطع الدائرة ٣٥٧
صندوق مصاهر
حجيرة المحرك ٣٥٧
مجموعة مصهرات لوحة أجهزة القياس (يسار) ٣٦١
مجموعة مصهرات لوحة أجهزة القياس (يمين) ٣٦٣

العجلات والإطارات
إطارات ٣٦٥
إطارات تصلح لكل المواسم ... ٣٦٦
إطارات الشتاء ٣٦٦
إطارات تصلح لكل الطرق ٣٦٧
ضغط الإطارات ٣٦٧
نظام مراقبة ضغط الإطارات ٣٦٨
تشغيل مراقبة ضغط الإطارات ٣٦٩
فحص الإطارات ٣٧٢
تدوير الإطارات ٣٧٢
متى يحين وقت لإطارات جديدة ٣٧٣
شراء إطارات جديدة ٣٧٤
الإطارات والعجلات المصممة بأحجام مختلفة ٣٧٥

Chevrolet/GMC Silverado 1500 / Sierra/Sierra Denali 1500 Owner Manual
(GMNA-Localizing-MidEast-17382831) - 2024 - CRC - 6/20/23

محاذاة العجلات وضبط
الإطارات ٣٧٥
إحلال العجلات ٣٧٦
سلاسل الإطار ٣٧٦
إذا نفد الهواء من الإطار ٣٧٧
تغيير الإطارات ٣٧٩
العجلة الاحتياطية
كاملة الحجم ٣٨٨

بدء التشغيل بوصلة البطارية
بدء التشغيل بوصلة البطارية ... ٣٨٩

سحب المركبة
نقل مركبة معطلة ٣٩١

العناية بالمظهر
العناية بالسطح الخارجي ٣٩٣
العناية الداخلية ٣٩٨
سجادات الأرضية ٤٠١

معلومات عامة

لأغراض الخدمة وللحصول على قطع الغيار، يُرجى زيارة وكيلك. ستحصل على قطع غيار أصلية، بالإضافة إلى التمتع بالخدمة من قبل أفراد مدربين ومعتمدين.

الملحقات والتعديلات

قد يتعرض أداء المركبة وعامل الأمان بها إلى الخطر وذلك نتيجة لإضافة ملحقات من مصادر غير الوكيل أو إجراء تعديلات على المركبة، ويشمل ذلك على سبيل المثال الوسائد الهوائية والفرامل والثبات والركوب وتماسك الحركة والانبعاثات وأنظمة الديناميكا الهوائية والمتانة وأنظمة مساعدة السائق المتقدمة والأنظمة الإلكترونية مثل الفرامل المانعة للانغلاق والتحكم في الجر والتحكم في الثبات. وقد تتسبب هذه الملحقات والتعديلات في إحداث عطل أو تلف لا يسري عليه ضمان المركبة.

تنبيه

عند إضافة ملحقات أو معدات أخرى بعد شراء مركبتك، تأكد من أنك لا تتجاوز تصنيفات وزن محور المركبة أو معدلات الوزن الإجمالية. قد يتسبب الحمل الزائد في إحداث تلفيات بالمركبة. ولن يغطي ضمان المركبة هذه الإصلاحات. لا تضع

(يتبع)

تنبيه (يتبع)

حملاً زائدًا على المركبة. انظر حدود حمولة المركبة ⇦ ٢١٦ وسحب مقطورة ⇦ ٣٠٧ للتعرف على معدلات الوزن المحددة هذه.

لن يشمل ضمان المركبة أي تلف يلحق بمكونات التعليق يكون ناتج عن إجراء أي تعديل في ارتفاع المركبة مخالف لإعدادات المصنع.

إن التلفيات التي تصيب مكونات المركبة نتيجة إجراء تعديلات أو تركيب قطع غيار غير معتمدة من شركة GM أو استخدامها، بما في ذلك التعديلات التي يتم إجراؤها على وحدة التحكم أو البرامج، لا تسري عليها شروط ضمان المركبة، بل وقد تؤثر في التغطية المتبقية للضمان عن الأجزاء التالفة.

تم تصميم ملحقات شركة جنرال موتورز بغرض التكامل مع الأنظمة الأخرى في المركبة والعمل معها بكفاءة. راجع وكيلك لتزويد المركبة بالملحقات مستخدمًا ملحقات جنرال موتورز الأصلية التي يركبها الفني التابع للوكيل.

راجع كذلك، إضافة معدات إلى المركبة المجهزة بوسائد هوائية ⇦ ٧٥.

عمليات التحقق من المركبة

إجراء أعمال الصيانة بنفسك

⚠ تحذير

يمكن أن يشكل العمل في المركبة خطورة عليك في حالة عدم امتلاكك المعرفة المناسبة أو دليل الصيانة أو الأدوات أو الأجزاء اللازمة لذلك. اتبع دومًا الإجراءات الموضحة في دليل المالك، وراجع دليل الصيانة الخاص بالمركبة قبل تنفيذ أي أعمال خدمة.

في حالة إجراء بعض أعمال الخدمة بنفسك، احرص على استخدام دليل الخدمة المناسب. حيث ستجد معلومات كافية تساعدك على إجراء عملية الخدمة للمركبة، ولن تجد هذه المعلومات في الدليل المتوفر بين يديك.

هذه المركبة مزودة بنظام الوسائد الهوائية. راجع صيانة المركبات المجهّزة بوسائد هوائية ⇦ ٧٤ قبل محاولة إجراء أعمال الخدمة بنفسك.

إذا كانت السيارة مُجهزة بميزة بدء تشغيل المحرك عن بُعد، افتح غطاء المحرك قبل إجراء أي أعمال خدمة لمنع بدء تشغيل المركبة عن بُعد عن طريق الخطأ. راجع بدء تشغيل المركبة عن بعد ⇦ ٢١.

احتفظ بسجل يحتوي على جميع إيصالات قطع الغيار التي اشتريتها، وقم بتسجيل المسافة التي تقطعها وتاريخ إجراء أي أعمال للخدمة.

تنبيه

يمكن حتى لكميات صغيرة من التلوث أن تسبب ضررًا بأنظمة السيارة؛ فلا تسمح للملوثات بالوصول إلى السوائل أو أغطية الخزان أو عصى القياس.

غطاء المحرك

⚠ تحذير

بالنسبة للمركبات المزودة بميزة تشغيل/إيقاف المحرك تلقائيًا، أوقف تشغيل المركبة قبل فتح غطاء المحرك. إذا كانت المركبة قيد التشغيل، سيبدأ تشغيل المحرك عند فتح غطاء المحرك. ويمكن أن تتعرض أنت أو الآخرون للإصابة.

⚠ تحذير

يمكن أن تسخن المكونات الموجودة أسفل غطاء المحرك نتيجة لتشغيل المحرك. للمساعدة في تجنب خطر تعرض الجلد غير المحمي للاحتراق،
(يتبع)

تحذير (يتبع)

تجنب تمامًا لمس هذه المكونات إلى أن تبرد واستخدم دائمًا قفازًا أو منشفة لتجنب ملامسة الجلد لها بشكل مباشر.

امسح أي جليد موجود على غطاء المحرك قبل فتحه.

لفتح غطاء محرك المركبة:

١. اسحب مقبض تحرير غطاء المحرك المزود بالرمز . ستجده في الجانب المنخفض على اليسار من لوحة أجهزة القياسات.

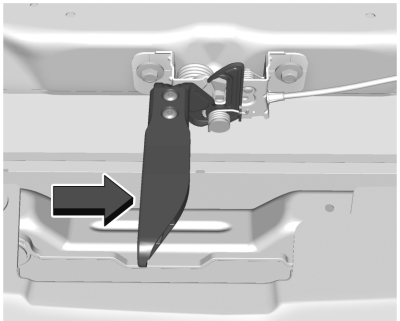

٢. انتقل إلى الجزء الأمامي من المركبة وحدد موقع ذراع التحرير الثانوي أسفل المنتصف الأمامي من غطاء المحرك. ادفع ذراع تحرير غطاء المحرك الثانوي إلى اليمين لتحريره.

٣. بعد رفع غطاء المحرك جزئيًا، سيقوم نظام ضغط الغاز برفع غطاء المحرك تلقائيًا وتثبيته في وضع الفتح الكامل.

لإغلاق غطاء المحرك:

١. تأكد، قبل غلق غطاء المحرك، من عمل جميع أغطية فتحة التعبئة بشكل صحيح وإزالة جميع الأدوات.

٢. اسحب غطاء المحرك لأسفل إلى أن يتوقف نظام الضغط عن تثبيت غطاء المحرك في الوضع لأعلى.

٣. اترك غطاء المحرك يسقط. افحص غطاء المحرك للتأكد من إغلاقه تمامًا. كرر هذه العملية مع استخدام مزيد من القوة إذا لزم الأمر.

⚠ تحذير

تجنب قيادة المركبة في حالة عدم غلق غطاء المحرك تمامًا. يمكن أن ينفتح الغطاء بالكامل ويحجب الرؤية عنك ويتسبب في تعرضك لتصادم. ويمكن أن تتعرض أنت أو الآخرون للإصابة. أغلق الغطاء تمامًا قبل القيادة.

سيعرض مركز معلومات السائق (DIC) رسالة في حالة عدم إغلاق غطاء المحرك بالكامل وكانت المركبة تتحرك. توقف وأوقف تشغيل المركبة وافحص غطاء المحرك للتحقق من عدم وجود أية عوائق وأغلق الغطاء مرة أخرى. تحقق لمعرفة ما إذا كانت الرسالة لا تزال تظهر في مركز معلومات السائق أم لا.

نظرة عامة على غرفة المحرك

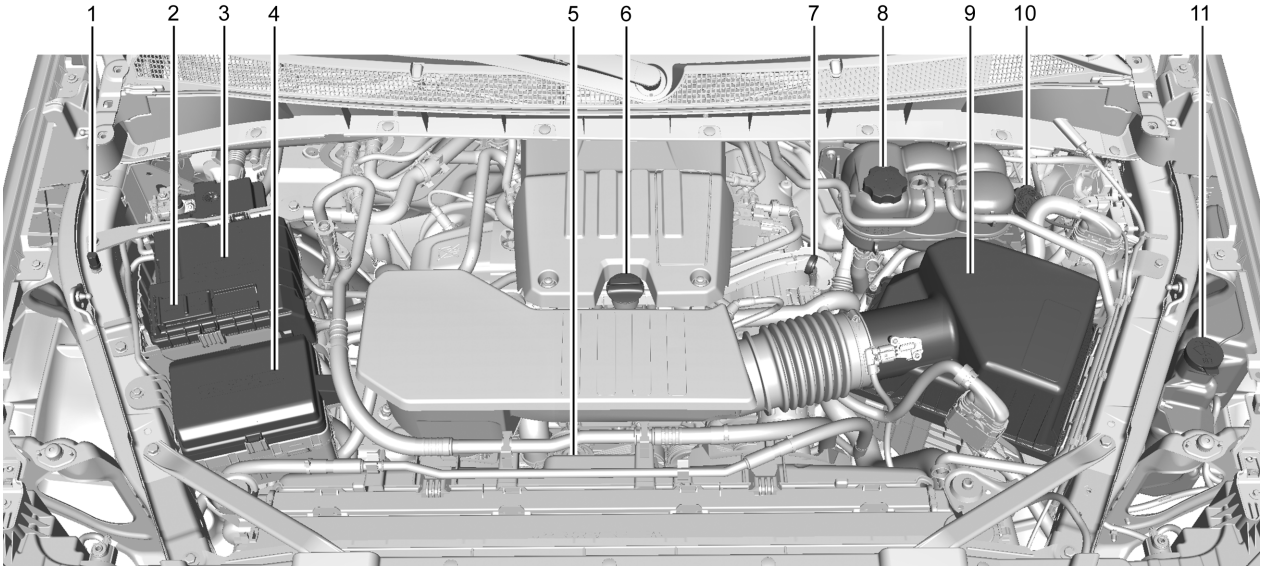

محرك L4 سعة ٢٫٧ لتر (L3B)

١. موضع الطرف السالب (–) البعيد. راجع بدء التشغيل بوصلة البطارية ⇦ ٣٨٩.
٢. الطرف الموجب (+) (أسفل الغطاء). راجع بدء التشغيل بوصلة البطارية ⇦ ٣٨٩.
٣. البطارية ⇦ ٣٤٥.
٤. صندوق مصاهر حجيرة المحرك ⇦ ٣٥٧.
٥. مراوح تبريد المحرك (لا يمكن رؤيتها). راجع نظام التبريد ⇦ ٣٣٦.
٦. غطاء تعبئة زيت المحرك. راجع "متى تضيف زيت المحرك" ضمن زيت المحرك ⇦ ٣٣١.
٧. عصا قياس مستوى زيت المحرك. راجع "فحص زيت المحرك" ضمن زيت المحرك ⇦ ٣٣١.
٨. خزان اندفاع محلول التبريد وغطاء الضغط. راجع نظام التبريد ⇦ ٣٣٦.
٩. منقي/فلتر هواء المحرك ⇦ ٣٣٥.
١٠. خزان سائل الفرامل. راجع زيت الفرامل ⇦ ٣٤٤.
١١. خزان سائل غسيل الزجاج الأمامي. راجع "إضافة سائل الغسل " ضمن سائل نظام الغسل ⇦ ٣٤٢.

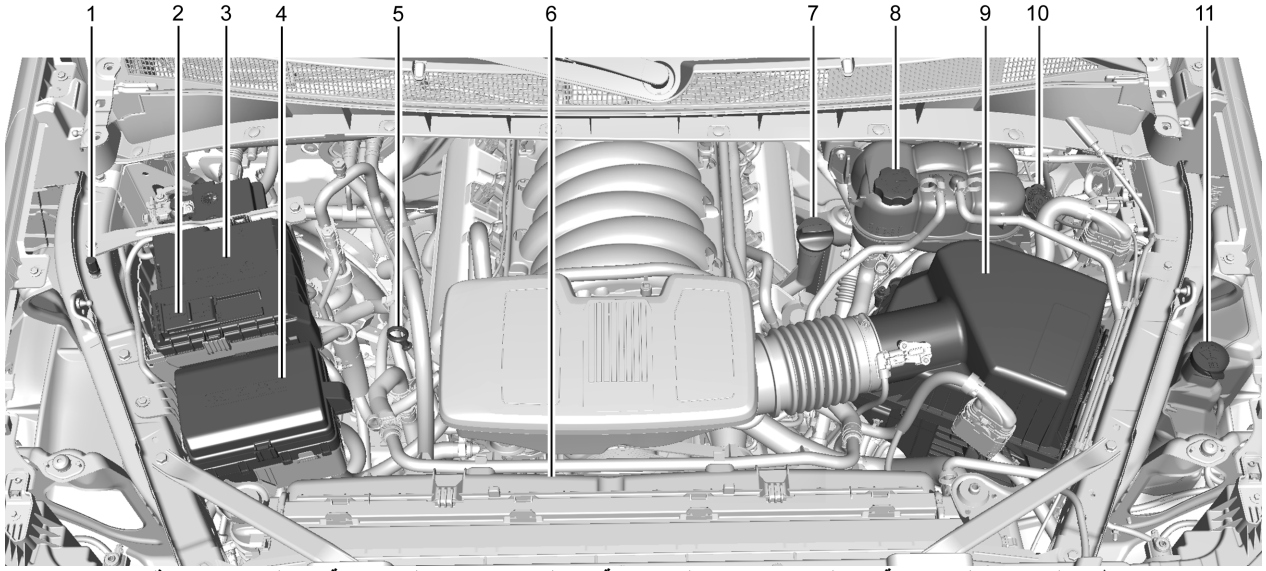

يظهر بالعرض محرك V8 سعة ٥,٣ لتر (L84)، ومحرك V8 سعة ٥,٣ لتر (L82) ومحرك V8 سعة ٦,٢ لتر (L87) مماثل

Chevrolet/GMC Silverado 1500 / Sierra/Sierra Denali 1500 Owner Manual
(GMNA-Localizing-MidEast-17382831) - 2024 - CRC - 6/20/23

١. موضع الطرف السالب (–) البعيد. راجع بدء التشغيل بوصلة البطارية ⇦ ٣٨٩.
٢. الطرف الموجب (+) (أسفل الغطاء). راجع بدء التشغيل بوصلة البطارية ⇦ ٣٨٩.
٣. البطارية ⇦ ٣٤٥.
٤. صندوق مصاهر حجيرة المحرك ⇦ ٣٥٧.
٥. عصا قياس مستوى زيت المحرك. راجع "فحص زيت المحرك" ضمن زيت المحرك ⇦ ٣٣١.
٦. مروحة تبريد المحرك (لا يمكن رؤيتها). راجع نظام التبريد ⇦ ٣٣٦.
٧. غطاء تعبئة زيت المحرك. راجع "متى تضيف زيت المحرك" ضمن زيت المحرك ⇦ ٣٣١.
٨. خزان اندفاع محلول التبريد وغطاء الضغط. راجع نظام التبريد ⇦ ٣٣٦.
٩. منقي/فلتر هواء المحرك ⇦ ٣٣٥.
١٠. خزان سائل الفرامل. راجع زيت الفرامل ⇦ ٣٤٤.
١١. خزان سائل غسيل الزجاج الأمامي. راجع "إضافة سائل الغسل " ضمن سائل نظام الغسل ⇦ ٣٤٢.

زيت المحرك

لضمان أداء مناسب للمحرك وزيادة عمره، يجب الانتباه إلى زيت المحرك. إن اتباع هذه الخطوات البسيطة والهامة سوف يساعد على حماية بيئتك:

- استخدم زيت محرك معتمدًا من حيث ملاءمة المواصفات المناسبة ودرجة اللزوجة المناسبة. راجع "اختيار زيت المحرك الصحيح" في هذا القسم.
- افحص مستوى زيت المحرك بانتظام وحافظ على مستواه المناسب. راجع "فحص زيت المحرك" و"متى تضيف زيت المحرك" في هذا القسم.
- استبدل زيت المحرك في الوقت المناسب. راجع نظام عمر زيت المحرك ⇦ ٣٣٣.
- تخلص من زيت المحرك بطريقة مناسبة دائمًا. راجع "ماذا تفعل بالزيت المستعمل" في هذا القسم.

فحص زيت المحرك

تحقق من مستوى زيت المحرك بانتظام، كل ٦٥٠ كم (٤٠٠ ميل)، خاصة قبل الرحلات الطويلة. مقبض عصا قياس مستوى الزيت بالمحرك يأخذ شكل حلقة. راجع نظرة عامة على غرفة المحرك ⇦ ٣٢٨ للتعرف على الموقع.

⚠ تحذير

قد يكون مقبض عصا قياس مستوى الزيت بالمحرك ساخنًا، بل ويمكن أن تصيبك بالحروق. استخدم منشفة أو قفازًا للمس مقبض عصا القياس.

في حالة ظهور رسالة في مركز معلومات السائق تشير إلى انخفاض مستوى الزيت، تحقق من مستوى الزيت.

اتبع التوجيهات التالية:

- للحصول على قراءة دقيقة، أوقف السيارة على أرض مستوية. تحقق من مستوى زيت المحرك بعد إيقاف تشغيل المحرك لمدة لا تقل عن ساعتين. قد يؤدي التحقق من مستوى زيت المحرك أثناء وقوف السيارة على أرض مائلة أو بعد إيقاف المحرك بوقت قصير إلى الحصول على قراءة غير صحيحة. ترتفع دقة النتيجة عند فحص المستوى أثناء برودة المحرك قبل بدء التشغيل. أزل عصا قياس مستوى الزيت وافحص المستوى عليها.
- إذا تعذر الانتظار لمدة ساعتين من إيقاف تشغيل المحرك، فيلزم إيقاف تشغيل المحرك لمدة ١٥ دقيقة على الأقل إذا كان المحرك دافئاً أو لمدة ٣٠ دقيقة إذا لم يكن المحرك دافئاً. اسحب عصا قياس مستوى زيت المحرك للخارج ثم امسحها

بمنديل أو قطعة قماش نظيفة وبعد ذلك أعد إدخالها بالكامل مرة أخرى. بعد دفعها إلى النهاية، يمكنك نزعها مرةً أخرى مع الاحتفاظ بطرف العصا للأسفل والتحقق من مستوى الزيت.

متى يجب إضافة زيت المحرك



عند انخفاض مستوى الزيت عن المنطقة المستعرضة في حافة عصا قياس مستوى الزيت وكان المحرك لا يعمل لمدة ١٥ دقيقة على الأقل فعليك بإضافة ١ لتر (١ كوارت) من الزيت الذي ينصح باستخدامه ثم إعادة فحص المستوى. راجع العنوان "اختيار زيت المحرك الصحيح" الذي سيرد فيما بعد في هذا القسم للحصول على شرح بشأن نوع الزيت الذي ينبغي استخدامه. لمعرفة قدرة علبة مرافق زيت المحرك، راجع القدرات والمواصفات ⇦ ٤١٦.

تنبيه

يجب عدم إضافة زيت أكثر من اللازم. إن مستويات الزيت التي تقع فوق أو تحت مدى التشغيل المقبول المبين على عصا قياس مستوى الزيت تكون مضرة بالمحرك. إذا كان مستوى الزيت يقع فوق مدى التشغيل (أي أنه يوجد في المحرك زيت كثير بحيث يصل الزيت إلى ما فوق منطقة العلامة المتقاطعة التي تبين نطاق التشغيل الصحيح) فقد يصاب المحرك بأضرار. أفرغ الزيت الفائض أو قلل من قيادة السيارة والجأ إلى فني صيانة محترف لإزالة كمية الزيت الفائضة.

راجع نظرة عامة على غرفة المحرك ⇦ ٣٢٨ للتعرف على مكان غطاء تعبئة زيت المحرك.

أضف كميةً مناسبةً من الزيت بحيث يصل المستوى إلى المكان اللازم للتشغيل الصحيح. ادفع عصا قياس مستوى الزيت مرةً أخرى إلى الداخل عند الانتهاء.

اختيار زيت المحرك الصحيح

يعتمد اختيار زيت المحرك الصحيح على كل من مواصفات الزيت المناسبة ودرجة اللزوجة. راجع السوائل وزيوت التشحيم الموصى بها ⇦ ٤١١.

المواصفات

استخدم زيوت المحرك التخليقية بالكامل التي تستوفي متطلبات الزيت dexos1. زيوت المحرك المعتمدة بواسطة GM لأنها تستوفي متطلبات dexos1 تكون مميزة بشعار الاعتماد dexos1.

dexos™1
GM APPROVED - GEN 3

تنبيه

إن عدم استعمال زيت المحرك الموصي به أو ما يعادله قد يسبب للمحرك أضراراً لا يسري عليها ضمان المركبة.

درجة اللزوجة

استخدم زيت المحرك بدرجة اللزوجة SAE 0W-20 مع محركات ٥٫٣ لتر و٦٫٢ لتر V8.

استخدم زيت محرك بدرجة لزوجة SAE 5W-30 للمحرك L4 سعة ٢٫٧ لتر. التشغيل في درجات حرارة باردة: يجب استخدام زيت SAE 0W-30 في المناطق شديدة البرودة، حيث تنخفض درجة الحرارة إلى ما −٢٩ درجة مئوية (−٢٠ درجة

فهرنهايت). فهذه الدرجة من اللزوجة في الزيت ستسهل من بدء تشغيل المحرك في درجات الحرارة المنخفضة جداً.

عند اختيار زيت له درجة لزوجة مناسبة، ينصح دومًا باختيار زيت يلبي المواصفات الصحيحة. انظر "المواصفات" الوارد سابقًا في هذا القسم.

إضافات زيت المحرك/زيادات زيت المحرك

يجب عدم إضافة أي مواد إلى الزيت. لتحقيق الأداء المتميز ولحماية المحرك، ما عليك سوى استخدام الزيوت التي يُنصح بها والتي تستوفي متطلبات dexos1.

حيث لا يوصى بوضع زيادات على نظام زيت المحرك، نظرًا لأن ذلك يمكن أن يعرّض المحرك لتلفيات لا يسري عليها ضمان المركبة.

ماذا تفعل في الزيت المستعمل

تحتوي زيوت المحرك المستعملة على مواد معينة قد تكون ضارة بالبشرة وقد تسبب مرض السرطان. وعليه فيجب تجنب تعريض البشرة للزيوت المستعملة لفترة طويلة. احرص على تنظيف بشرتك وأظفارك بالماء والصابون أو باستخدام منظف جيد لليدين. اغسل الملابس وقطع القماش التي تحتوي على زيت محرك أو تخلص منها بطريقة مناسبة. راجع تحذيرات المصنع بخصوص استخدام منتجات الزيت وكيفية التخلص منها.

قد تشكل الزيوت المستعملة خطراً على البيئة. عند الرغبة في تغيير الزيت، فاحرص على تفريغ الزيت بالكامل من الفلتر قبل التخلص منه. تجنب إلقاء الزيت المستعمل في القمامة أو سكبه على الأرض أو في البالوعات أو في مصادر المياه. واحرص على إعادة تدويره عن طريق الذهاب به إلى الأماكن التي تجمع الزيوت المستعملة.

نظام عمر زيت المحرك

متى يجب تغيير زيت المحرك

تحتوي المركبة على نظام يعمل بالكمبيوتر يوضح لك التوقيت المناسب لتغيير زيت المحرك والفلتر. يستند ذلك إلى مجموعة من العوامل تشمل عدد دورات المحرك ودرجة حرارة المحرك وعدد الأميال المقطوعة. حيث قد تختلف المسافة المقطوعة في كل مرة تكون فيها مطالبًا بتغيير الزيت، وذلك على حسب ظروف القيادة. ويجب إعادة تعيين نظام عمر الزيت بعد كل عملية تغيير للزيت، وذلك لضمان استمراره في العمل بصورة صحيحة.

في بعض المركبات، عندما يحسب النظام أن عمر الزيت قد انتهى، تظهر الرسالة الرجاء تغيير زيت المحرك في أقرب فرصة للإشارة إلى أن تغيير الزيت أصبح ضروريًا. يجب تغيير الزيت بأسرع وقت ممكن خلال مسافة ١٠٠٠ كم (٦٠٠ ميل) التالية. من الممكن ألا تظهر رسالة من نظام عمر الزيت تشير إلى ضرورة تغيير الزيت لمدة تصل إلى سنة كاملة وذلك في حالة القيادة في الظروف المثالية. يجب تغيير زيت المحرك والفلتر مرة واحدة سنويًا على الأقل كما يجب إعادة تعيين النظام بعد عملية التغيير. في السيارات بدون الرسالة الرجاء تغيير زيت المحرك في أقرب فرصة، يلزم تغيير الزيت عند اقتراب نسبة عمر الزيت المتبقي من ٠%. يتوفر لدى الوكيل أشخاص مدربون على أعمال الخدمة سيؤدون هذا العمل ويعيدون ضبط النظام. كما أنه من المهم أن تفحص الزيت بانتظام حسب فترات تصريف الزيت والحفاظ على مستواه المناسب.

وفي حالة إعادة تعيين النظام عن طريق الخطأ، يجب تغيير الزيت بعد ٥٠٠٠ كم (٣٠٠٠ ميل) منذ آخر مرة تم فيها تغيير الزيت. يجب إعادة تعيين نظام عمر الزيت في كل مرة يتم فيها تغيير الزيت.

كيفية إعادة تعيين نظام عمر زيت المحرك

يجب إعادة تعيين النظام في كل مرة يتم فيها تغيير زيت المحرك بحيث يتمكن النظام من حساب توقيت المرة القادمة التي يجب فيها تغيير زيت المحرك. قم دائمًا بإعادة

تعيين عمر الزيت إلى ١٠٠٪ بعد كل مرة تغير فيها الزيت. لأنه لن يعيد تعيينه بنفسه. لإعادة تعيين نظام عمر زيت المحرك:

١. استعرض النسبة المئوية لعمر الزيت على مركز معلومات السائق. انظر مركز معلومات السائق (DIC) (مستوى القاعدة) ⇦ ١٣٦ او مركز معلومات السائق (DIC) (الطراز المطور) ⇦ ١٣٧.

٢. اضغط على البكرة الموجودة في عجلة القيادة أو على ساق إعادة تعيين عداد مسافات الرحلة إذا لم يكن يتوافر بالمركبة عناصر تشغيل مركز معلومات السائق، وذلك لعدة ثوان. عندما تظهر رسالة التأكيد، حدد نعم. سيتغير عمر الزيت إلى ١٠٠٪.

كما يمكن إعادة تعيين نظام عمر الزيت كما يلي:

١. استعرض النسبة المئوية لعمر الزيت على مركز معلومات السائق. انظر مركز معلومات السائق (DIC) (مستوى القاعدة) ⇦ ١٣٦ او مركز معلومات السائق (DIC) (الطراز المطور) ⇦ ١٣٧.

٢. اضغط دواسة الوقود إلى النهاية ببطء ثلاث مرات خلال خمس ثوانٍ.

٣. إذا تغيرت الشاشة وعرضت ١٠٠%، فهذا دليل على نجاح إعادة تعيين النظام.

إذا ظهرت في المركبة الرسالة الرجاء تغيير زيت المحرك في أقرب فرصة وعادت للظهور عند بدء تشغيل المركبة و/أو كانت النسبة المئوية لعمر الزيت حوالي ٠٪، فهذا يعني أنه لم يتم إعادة تعيين نظام عمر زيت المحرك. أعد الإجراء.

سائل صندوق التروس الأوتوماتيكي

متى تفحص وتستبدل سائل صندوق التروس الأوتوماتيكية

لا يجب عادة فحص مستوى سائل ناقل الحركة. والسبب الوحيد لفقدان السائل هو حدوث تسريب في صندوق التروس أو فرط إحماء صندوق التروس. هذه المركبة غير مزودة بعصا قياس مستوى سائل جهاز نقل الحركة. هناك إجراءات خاصة لفحص سائل جهاز نقل الحركة وتغييره في هذه المركبات. ونظرًا إلى كون هذا الإجراء معقدًا، يجب القيام به لدى الوكيل. اتصل بالوكيل القريب منك للحصول على معلومات إضافية.

تنبيه

إن استعمال سائل صندوق التروس الأوتوماتيكي غير الصحيح قد يضر بالمركبة، وقد لا يسري الضمان على ما ينتج من تلف. استخدم دائمًا سائل ناقل الحركة الأوتوماتيكي الصحيح. راجع السوائل وزيوت التشحيم الموصى بها ⇦ ٤١١.

استبدل السائل والمرشح في فترات الصيانة المجدولة المدرجة في جدول الصيانة ⇦ ٤٠٤. تأكد من استعمال سائل صندوق التروس المذكورة في السوائل وزيوت التشحيم الموصى بها ⇦ ٤١١.

نظام عمر فلتر هواء المحرك

توضح هذه الميزة العمر المتبقي لفلتر هواء المحرك وأفضل توقيت لتغييره. يعتمد توقيت تغيير فلتر هواء المحرك على ظروف القيادة والظروف البيئية.

متى يجب تغيير فلتر هواء المحرك

عندما يعرض مركز معلومات السائق (DIC) رسالة لاستبدال فلتر هواء المحرك عند عملية تغيير الزيت التالية، اتبع هذا التوقيت.

عندما يعرض مركز معلومات السائق رسالة لاستبدال فلتر هواء المحرك قريبًا، استبدله في أقرب وقت مُمكن.

ينبغي إعادة ضبط النظام بعد تغيير فلتر هواء المحرك.

في حالة عرض مركز معلومات السائق رسالة للتحقق من نظام فلتر هواء المحرك، يرجى الرجوع إلى الوكيل الذي تتعامل معه.

كيفية إعادة ضبط نظام عمر فلتر هواء المحرك

لإعادة الضبط:

١. ضع السيارة في الوضع P (الركن).

٢. استعرض عمر فلتر الهواء في مركز معلومات السائق. راجع مركز معلومات السائق (DIC) (مستوى القاعدة) ⇦ ١٣٦ او مركز معلومات السائق (DIC) (الطراز المطور) ⇦ ١٣٧.

٣. اضغط على > بعجلة القيادة أو اضغط على ساق إعادة تعيين عداد مسافات الرحلة إذا لم يكن يتوافر بالمركبة عناصر تشغيل مركز معلومات السائق، للانتقال إلى منطقة عرض إعادة التعيين/التعطيل. حدد إعادة التعيين ثم اضغط على البكرة أو اضغط على ساق إعادة التعيين لعدة ثوانٍ.

٤. اضغط على البكرة أو ساق إعادة التعيين لتأكيد عملية إعادة التعيين.

منقي/فلتر هواء المحرك

يوجد منظف/فلتر هواء المحرك في جانب السائق بحجرة المحرك. راجع نظرة عامة على غرفة المحرك ⇦ ٣٢٨.

متى يجب التحقق من منقي/فلتر هواء المحرك

إذا لم تكن المركبة مجهزة بنظام عمر فلتر هواء المحرك، ارجع إلى جدول الصيانة ⇦ ٤٠٤ لمعرفة الفترات الزمنية اللازم عندها فحص منظف/فلتر هواء المحرك واستبداله.

كيفية فحص/ استبدال منقي/فلتر هواء المحرك

لا تترك فتحة مرشح هواء المحرك مكشوفة أثناء تشغيل المحرك ولا تقم بتشغيل المحرك أثناء كشف هذه الفتحة. قبل إزالة مرشح هواء المحرك، احرص على تنظيف المنطقة المحيطة به من أي أتربة أو شوائب. أزل مرشح هواء المحرك. حرّك مرشح هواء المحرك برفق (بعيدًا عن السيارة) لإزالة الأتربة منه. افحص مرشح هواء المحرك بحثًا عن أي تلفيات، وقم باستبداله حال تعرضه للتلف. تجنب تنظيف مرشح هواء المحرك أو أي من مكوناته بواسطة الماء أو الهواء المضغوط.

للتحقق من منقي/فلتر هواء المحرك أو لاستبداله:

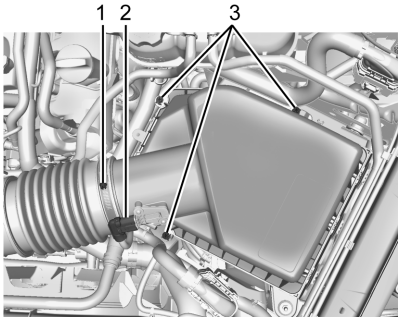

،(L84) سعة ٥٫٣ لتر V8 يظهر بالعرض محرك V8 ومحرك (L3B) سعة ٢٫٧ لتر L4 ومحرك مماثل (L87) سعة ٦٫٢ لتر

١. مشبك تثبيت أنبوب الهواء
٢. موصل مجموعة الأسلاك الكهربائية
٣. براغي

١. حدد مكان مجموعة منقي/فلتر الهواء. راجع نظرة عامة على غرفة المحرك ⇦ ٣٢٨.
٢. افصل أنبوب المخرج بواسطة تحرير مشبك تثبيت أنبوب الهواء (١).
٣. افصل موصل مجموعة الأسلاك الكهربائية (٢) من الغطاء.

٤. أزل البراغي الثلاثة الموجودة على الجزء العلوي من غطاء المبيت ثم حرك الغطاء وارفعه.

٥. انزع منقي/فلتر هواء المحرك من العلبة. احرص على تنظيف الأوساخ بأقصى قدر ممكن.

٦. نظف سطوح موانع التسرب في منقي/فلتر هواء المحرك والعلبة.

⚠ تحذير

إذا كان استبدال القطعة ضروريًا، يجب استبدال القطعة بواحدة من نفس رقم القطعة أو بقطعة مكافئة. قد يؤدي استخدام قطعة غيار بديلة دون نفس الملاءمة، والشكل، والوظيفة إلى إصابة شخصية أو تلف في المركبة.

٧. افحص منقي/فلترهواء المحرك أو استبدله.

٨. اعكس الخطوات ٢-٤ لإعادة تركيب مبيت غطاء الفلتر.

٩. أعد تعيين نظام عمر فلتر الهواء، في حالة توافره، بعد استبدال فلتر هواء المحرك. راجع نظام عمر فلتر هواء المحرك ⇦ ٣٣٤.

⚠ تحذير

يمكن أن يُسبب تشغيل المحرك مع عدم وجود منقي/فلتر الهواء إلى تعرضك أو تعرض الآخرين للحروق. توخ الحذر عند العمل على المحرك. تجنب تشغيل المحرك أو قيادة السيارة ومنظف/فلتر الهواء قيد إيقاف التشغيل، فقد يوجد لهبًا في حالة توقف المحرك عن العمل.

تنبيه

في حالة عدم وجود منقي/فلتر الهواء، يمكن أن تدخل الأتربة بسهولة إلى المحرك، مما قد يلحق به التلف. احرص دائمًا على تثبيت منقي/فلتر الهواء في مكانه المناسب أثناء القيادة.

نظام التبريد

إذا كانت المركبة مزودة بمحرك ديزل Duramax، يمكنك مراجعة الملحق التكميلي لمحرك الديزل طراز Duramax.

يحافظ نظام التبريد على استقرار درجة حرارة المحرك في المعدل الطبيعي اللازم للتشغيل.

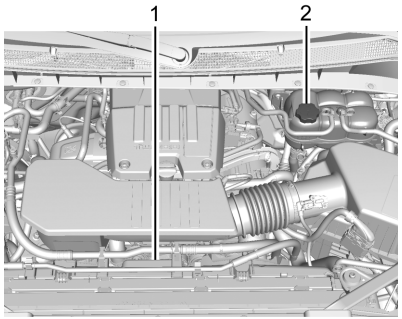

(L3B) سعة ٢,٧ لتر L4 محرك

١. المراوح الكهربائية لتبريد المحرك (لا يمكن رؤيتها)

٢. خزان اندفاع محلول التبريد وغطاء الضغط

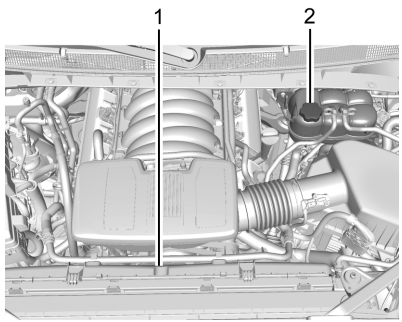

،(L84) سعة ٥٫٣ لتر V8 يظهر بالعرض محرك مماثل (L87) سعة ٦٫٢ لتر V8 ومحرك

١. المراوح الكهربائية لتبريد المحرك (لا يمكن رؤيتها)
٢. خزان اندفاع محلول التبريد وغطاء الضغط

⚠ تحذير

يمكن أن تعمل المروحة الكهربائية تحت الغطاء حتى في حالة عدم تشغيل المحرك ومن الممكن أن تتسبب في إصابة. احرص على إبعاد اليدين والملابس والأدوات عن أية مروحة كهربائية موجودة تحت غطاء محرك المركبة.

⚠ تحذير

لا تلمس وحدة التسخين أو الرادياتير أو أنابيب أو خراطيم التيار المتردد أو أي جزء آخر من المحرك. يمكن أن تكون ساخنة جدًا ويمكن أن تحرقك. لا تقم بتشغيل المحرك في حالة وجود تسرب. يمكن أن يتسرب كل سائل التبريد. يمكن أن يتسبب ذلك في حدوث حريق في المحرك ويمكن أن يحرقك. قم بإصلاح أي تسرب قبل قيادة المركبة.

محلول تبريد المحرك

نظام التبريد في المركبة يُملأ بمحلول تبريد المحركات DEX-COOL. إن محلول التبريد مصمم ليبقى في المركبة لمدة ٥ سنوات أو مسافة ٢٤٠٠٠٠ كم (١٥٠٠٠٠ ميل)، أيهما يحدث أولاً.

النقاط التالية تشرح نظام التبريد وكيفية التحقق من محلول التبريد وإضافته عند انخفاضه. راجع ارتفاع درجة حرارة المحرك بصورة مفرطة ⇦ ٣٤٠، عند تعرض المحرك لمشكلة السخونة المفرطة.

ماذا يمكن استخدامه

⚠ تحذير

يمكن أن يغلي الماء العادي، أو بعض السوائل الأخرى كالكحول مثلاً، في مدة زمنية أقل من المدة الزمنية المستغرقة لغليان مزيج محلول التبريد المناسب. وبناءً عليه فمن الممكن أن يتعرض المحرك للسخونة الشديدة عند استخدام الماء العادي أو المزيج غير السليم، ولكن لن تظهر رسالة تحذير من الحرارة المفرطة. كما يمكن أن تنشب النيران في المحرك وتتعرض أنت والآخرون للحروق.

استخدم نسبة ٥٠/٥٠ من المياه النظيفة الصالحة للشرب ومحلول التبريد DEX-COOL. يتميز هذا المزيج بما يلي:

- يتيح حماية ضد التجمد تحت درجة -٣٧ مئوية (-٣٤ فهرنهايت)، في درجة الحرارة الخارجية.
- يتيح حماية ضد الغليان فوق درجة ١٢٩ مئوية (٢٦٥ فهرنهايت)، في درجة حرارة المحرك.
- يتيح الحماية ضد الصدأ والتآكل.
- لن يُعرض قطع الألمونيوم للتلف.
- يساعد على الحفاظ على درجة حرارة المحرك المناسبة.

تنبيه

لا تستخدم أي شيء آخر غير مزيج من محلول التبريد DEX-COOL الذي يلبي معيار جنرال موتورز GMW3420، والماء النقي الصالح للشرب. إن أي شيء آخر يمكن أن يُلحق الضرر بنظام تبريد المحرك وبالمركبة، وهذه الأضرار لن يشملها ضمان المركبة.

تجنب إلقاء سائل تبريد المحرك المستعمل في القمامة أو سكبه على الأرض أو في البالوعات أو في مصادر المياه. يتعين تغيير محلول التبريد من قبل مركز خدمات معتمد لديه خبرة بالمتطلبات القانونية المتعلقة بالتخلص من محلول التبريد المستعمل. سيساعدك ذلك على حماية البيئة وحماية صحتك.

فحص محلول التبريد

يوجد خزان اندفاع سائل التبريد في حجيرة المحرك جهة سائق المركبة. راجع نظرة عامة على غرفة المحرك ⇦ ٣٢٨.

يجب أن تكون المركبة على سطح مستوٍ عند فحص مستوى محلول التبريد.

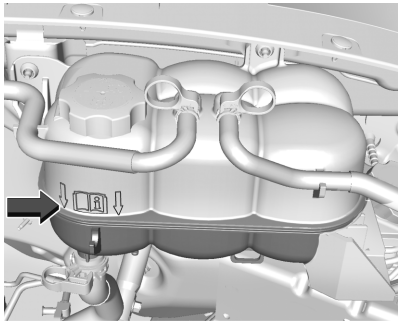

جميع المحركات

تحقق لمعرفة ما إذا أمكن رؤية محلول التبريد في خزان اندفاع محلول التبريد. وإذا كان سائل التبريد داخل خزان اندفاع سائل التبريد يغلي، فانتظر حتى يبرد. ينبغي أن يكون مستوى سائل التبريد عند العلامة المشار إليها أو فوقها. أما إذا لم يكن الوضع كذلك، فيحتمل وجود تسريب في نظام التبريد.

إذا كان سائل التبريد مرئيًا ولكن مستوى السائل ليس عند العلامة المشار إليها، فراجع القسم التالي عن كيفية إضافة سائل التبريد في خزان اندفاع سائل التبريد فيما يلي.

تعليمات الملء عند خدمة سائل التبريد تلقائيًا (المحرك L3B)

تساعد هذه الميزة في تعبئة الهواء وإزالته من نظام التبريد بعد خدمة المكونات أو عند إضافة سائل التبريد بعد أن يكون منخفضًا للغاية.

لتشغيل عملية تعبئة الهواء وإزالته:

١. قم بإزالة غطاء الضغط المثبت على خزان اندفاع محلول التبريد، بعد انخفاض حرارة نظام التبريد والغطاء وخرطوم المبرد العلوي. افتح غطاء الضغط: ببطئ عكس عقارب الساعة بحوالي دورة كاملة. إذا سمعت صوت هسيس فانتظر حتى يتوقف الصوت. حيث يعني ذلك الصوت أنه لا يزال هناك بعض الضغط المتبقي.
٢. استمر في إدارة غطاء الضغط برفق إلى أن تتمكن من نزعه.
٣. املأ خزان اندفاع محلول التبريد بالمزيج المناسب حتى العلامة المبينة.
٤. قم بتوصيل المركبة بشاحن بطارية.
٥. اضبط الإشعال على وضع الخدمة، راجع أوضاع الإشعال ⇦ ٢٢٣.
٦. أوقف تشغيل مكيف الهواء.
٧. اضبط فرامل الركن.

٨. في نفس الوقت، اضغط على دواسة الوقود والفرامل بالنسبة للسيارات الأوتوماتيكية لمدة ثانيتين، ثم حررهما.

٩. استمع إلى تنشيط المضخة وحركة صمامات التحكم أثناء مشاهدة مستوى سائل التبريد في خزان التدفق. أضف السائل بمجرد انخفاض المستوى إلى ما دون العلامة المبينة في خزان تنظيم التدفق. اترك ١٥ دقيقة حتى تكتمل عملية التعبئة وإزالة الهواء.

١٠. قم بإعادة تركيب غطاء خزان تنظيم التدفق.

إذا فرغ الخزان، قم بإيقاف تشغيل الإشعال، واسمح لوحدة التحكم الإلكترونية (ECM) بالتوقف، لمدة دقيقتين تقريبًا، ثم أعد التعبئة إلى العلامة المبينة، وكرر الخطوات من ٥ إلى ٩.

كيفية إضافة سائل التبريد إلى خزان تدفق سائل التبريد الخاص بمحركات البنزين باستثناء المحرك L3B

إذا كانت السيارة مزودة بمحرك ديزل، راجع "Cooling System" (تبريد النظام) في ملحق ديزل Duramax للتعرف على الإجراء الملائم بخصوص استخدام سائل التبريد.

⚠ تحذير

يمكن لمحلول التبريد المنسكب على أجزاء المحرك الساخنة أن يحرقك. حيث يحتوي محلول التبريد على مادة الإثيلين جليكول، وسوف تحترق في حال لو كانت أجزاء المحرك ساخنة بما فيه الكفاية.

⚠ تحذير

يمكن أن يغلي الماء العادي، أو بعض السوائل الأخرى كالكحول مثلاً، في مدة زمنية أقل من المدة الزمنية المستغرقة لغليان مزيج محلول التبريد المناسب. وبناءً عليه فمن الممكن أن يتعرض المحرك للسخونة الشديدة عند استخدام الماء العادي أو المزيج غير السليم، ولكن لن تظهر رسالة تحذير من الحرارة المفرطة. كما يمكن أن تنشب النيران في المحرك وتتعرض أنت والآخرون للحروق.

⚠ تحذير

البخار والسوائل الغالية من نظام التبريد الساخن هي تحت الضغط. إن تدوير غطاء الضغط، ولو قليلاً، يمكن أن يتسبب بخروجها بسرعة عالية ويمكن أن تحرقك. تجنب تدوير الغطاء عندما يكون نظام التبريد ساخناً، بما في ذلك غطاء الضغط. انتظر حتى يبرد نظام التبريد وغطاء الضغط.

تنبيه

إن عدم اتباع الإجراءات المحددة لتعبئة محلول التبريد يمكن أن يسبب زيادة مفرطة في سخونة المحرك ويمكن أن يسبب تلف النظام. إذا كان محلول التبريد غير مرئي في خزان الاندفاع، اتصل بوكيلك.

وإذا لم تتمكن من رؤية سائل التبريد في خزان الاندفاع، فينبغي إضافته.



١. قم بإزالة غطاء الضغط المثبت على خزان اندفاع محلول التبريد، بعد انخفاض حرارة نظام التبريد والغطاء وخرطوم المبرد العلوي.

افتح غطاء الضغط برفق عكس عقارب الساعة بحوالي دورة كاملة. إذا سمعت صوت هسيس فانتظر حتى يتوقف الصوت. حيث يعني ذلك الصوت أنه لا يزال هناك بعض الضغط المتبقي.

٢. استمر في إدارة غطاء الضغط برفق إلى أن تتمكن من نزعه.

٣. املأ خزان اندفاع محلول التبريد بالمزيج المناسب حتى العلامة full cold (ممتلئ بارد).

٤. مع إخراج غطاء الضغط المثبت على صهريج تدفق سائل التبريد، قم بتشغيل المحرك واتركه يدور حتى يشير مقياس درجة حرارة سائل تبريد المحرك إلى ٩٠° مئوية تقريبًا (١٩٥° فهرنهايت).

عند ذلك، يمكن أن ينخفض مستوى محلول التبريد داخل الخزان. إذا كان المستوى أقل، أضف المزيد من الخليط المناسب إلى خزان تدفق محلول التبريد حتى يصل المستوى إلى العلامة الموضحة.

٥. أعد غطاء الضغط إلى مكانه وأحكم ربطه.

٦. تأكد من صحة مستوى سائل التبريد بعد إيقاف المحرك وبعد أن يبرد سائل التبريد. إذا لزم الأمر، أعد إجراء ملء محلول التبريد من الخطوة ١ وحتى ٦.

تنبيه

إذا لم يتم تركيب غطاء الضغط بإحكام، قد يحدث فقدان لمحلول التبريد وقد يتعرض المحرك للتلف. ولذا، احرص على أن يكون غطاء الضغط محكمًا بصورة صحيحة.

ارتفاع درجة حرارة المحرك بصورة مفرطة

تنبيه

لا تقم بتشغيل المحرك في حالة وجود تسرب في نظام تبريد المحرك. يمكن أن يسبب هذا فقدان كل محلول التبريد ويمكن أن يتلف النظام والمركبة. قم بإصلاح أي تسربات على الفور.

مثبت بالمركبة عدة مؤشرات للتحذير من سخونة المحرك المفرطة.

يوجد مقياس لدرجة حرارة سائل التبريد على مجموعة العدادات بالمركبة. راجع مقياس درجة حرارة محلول تبريد المحرك ⇦ ١٢١.

بالإضافة إلى ذلك، هناك الرسائل أوقف المحرك، فلقد زادت درجة سخونة المحرك بشكل مفرط، اترك المحرك في وضع التباطؤ، فلقد زادت درجة سخونة المحرك بشكل مفرط، و ENGINE POWER IS REDUCED (تم خفض قوة المحرك) في مركز معلومات السائق (DIC).

إذا تم اتخاذ القرار بعدم رفع غطاء المحرك عند ظهور هذه الرسالة، اطلب مساعدة الخدمة على الفور. اتصل بالوكيل للحصول على الخدمة.

إذا تم اتخاذ القرار برفع غطاء المحرك، فتأكد من أن المركبة تقف على سطحٍ مستوٍ.

تحقق لمعرفة ما إذا كانت مراوح تبريد المحرك تعمل أم لا. فإذا تعرض المحرك للسخونة المفرطة، فينبغي أن تعمل المراوح. وإذا كانت المراوح لا تعمل، فلا تواصل تشغيل المحرك واطلب الخدمة لمركبتك.

في حالة اكتشاف المحرك أو ناقل الحركة حالة وشيكة الحدوث لسخونة السائل، فقد يفرض ناقل الحركة سرعات أعلى للحد من درجات الحرارة. يمكن منع خفض السرعات في هذه الحالة. يمكن أن يستمر التشغيل الطبيعي ما لم تشر الشاشة إلى وجود سخونة وإلى ضرورة تباطؤ المركبة.

إذا كان البخار خارجاً من غرفة المحرك

⚠ تحذير

البخار والسوائل الغالية من نظام التبريد الساخن هي تحت الضغط. إن تدوير غطاء الضغط، ولو قليلاً، يمكن أن يتسبب بخروجها بسرعة عالية ويمكن أن تحرقك. تجنب تدوير الغطاء عندما يكون نظام التبريد ساخناً، بما في ذلك غطاء الضغط. انتظر حتى يبرد نظام التبريد وغطاء الضغط.

إذا لم يكن البخار خارجاً من غرفة المحرك

الرسالة أوقف المحرك، فلقد زادت درجة سخونة المحرك بشكل مفرط أو اترك المحرك في وضع التباطؤ، فلقد زادت درجة سخونة المحرك بشكل مفرط، بجانب مستوى سائل تبريد منخفض، قد تشير إلى مشكلة خطيرة.

سيتم إيقاف تشغيل المحرك L42.7 L تلقائيًا في حالة عرض رسالة أوقف المحرك، فلقد زادت درجة سخونة المحرك بشكل مفرط.

إذا ظهر تحذير من ارتفاع درجة حرارة المحرك بصورة مفرطة، مع عدم إمكانية رؤية أي بخار أو سماع صوته، فقد لا تشكل المشكلة خطورة كبيرة. حيث إنه أحيانًا قد يسخن المحرك قليلاً في حالات:

- صعود المرتفعات العالية في يومٍ حار.
- توقف المركبة بعد فترة قيادة بسرعة عالية.
- تباطؤ المركبة لفترات طويلة في زحمة المرور.
- سحب المركبة لمقطورة؛ انظر سحب مقطورة ⇦ ٣٠٧.

إذا ظهرت الرسالة أوقف المحرك، فلقد زادت درجة سخونة المحرك بشكل مفرط أو اترك المحرك في وضع التباطؤ، فلقد زادت درجة سخونة المحرك بشكل مفرط بدون أي علامة تدل على اندفاع الأبخرة، فجرّب ما يلي لمدة دقيقة أو نحو ذلك:

١. إيقاف تشغيل تكييف الهواء.
٢. تشغيل السخان على أعلى درجة حرارة وأعلى سرعة مروحة. افتح النوافذ حسب الضرورة.
٣. وإذا كان الوضع آمنًا للقيام بذلك، فاركن مركبتك على جانب الطريق، وانقل إلى الوضع (P) (الركن) أو (N) (محايد) واترك المحرك في وضع الدوران المحايد.

وفي حال لم يكن مقياس الحرارة يشير إلى منطقة الحرارة المفرطة، أو لم يظهر تحذير من ارتفاع درجة الحرارة، فحينها يمكن قيادة المركبة. يمكنك مواصلة قيادة المركبة ببطء لمدة ١٠ دقائق. حافظ على مسافة آمنة بين مركبتك والمركبة التي أمامك. إذا لم يظهر التحذير مجددا، فواصل القيادة بطريقة عادية وافحص نظام التبريد من حيث الملء والأداء الصحيحين.

أما إذا استمر هذا التحذير في الظهور، فتنحى عن الطريق، وقف، ثم انتظر بالمركبة على الفور.

إذا لم تكن هناك أي علامة تدل على تصاعد البخار والمركبة مجهزة بمروحة تبريد مدفوعة بالمحرك، فاضغط دواسة الوقود حتى تزيد سرعة المحرك بنحو ضعف سرعة الدوران المحايد العادية لمدة لا تقل عن خمس دقائق، بينما المركبة مركونة. إذا استمر هذا التحذير، فيجب إيقاف المحرك وإخراج الجميع من المركبة حتى يبرد.

وفي حال لم تجد أي دليل على وجود البخار، فقم بتعطيل المحرك لمدة خمس دقائق، أثناء الانتظار بالمركبة. وينبغي إيقاف المحرك حتى يبرد، في حال استمر التحذير في الظهور.

وضع حماية المحرك من الحرارة المفرطة أثناء التشغيل

في حال تعرض المحرك للسخونة المفرطة وظهرت الرسالة تم خفض قوة المحرّك فإن وضع الحماية من السخونة المفرطة الذي سيبدل بين مجموعات إشعال الأسطوانات سيساعد على منع تعرض المحرك لأضرار. في هذا الوضع ستلاحظ

نقصًا في قوة المحرك وأدائه. وضع التشغيل هذا يتيح لك إمكانية قيادة المركبة إلى مكان آمن في حالة الطوارئ. وتجدر الإشارة هنا إلى أنه ينبغي تجنب القيادة لمسافات طويلة و/أو سحب المقطورات أثناء تشغيل وضع الحماية من الحرارة المفرطة.

في حالة اكتشاف المحرك أو ناقل الحركة حالة وشيكة الحدوث لسخونة السائل، فقد يفرض ناقل الحركة سرعات أعلى للحد من درجات الحرارة. يمكن منع خفض السرعات في هذه الحالة. يمكن أن يستمر التشغيل الطبيعي ما لم تشر الشاشة إلى وجود سخونة وإلى ضرورة تباطؤ المركبة.

تنبيه

بعد القيادة على وضع التشغيل لحماية المحرك ذي السخونة المفرطة، سوف تقل كفاءة زيت المحرك إلى حد كبير. أية إصلاحات يتم إجراؤها قبل أن يبرد المحرك قد تسبب أضرارًا بالمحرك. اترك المحرك حتى يبرد قبل القيام بأية إصلاحات. قم بتصليح سبب فقدان سائل التبريد واستبدل الزيت، وأعد تعيين نظام عمر الزيت. راجع زيت المحرك ⇦ ٣٣١.

مروحة تبريد المحرك

يتوافر بالمركبة مروحة (مراوح) تبريد كهربائية. قد يتم سماعة صوت دوران المراوح بسرعة منخفضة أثناء معظم فترات القيادة اليومية. قد تتوقف المراوح عن العمل إذا لم تكن هناك حاجة للتبريد. في ظل وجود حمل ثقيل على المركبة وسحب مقطورة و/أو ارتفاع درجة الحرارة الخارجية، أو أثناء تشغيل نظام تكييف الهواء، يمكن أن تحول المراوح عملها إلى السرعة العالية لذلك ربما تسمع زيادة في مستوى صوت ضجيج المروحة. هذا الأمر طبيعي ويشير إلى أن نظام التبريد يعمل بشكل جيد. تعود المراوح إلى السرعة المنخفضة عندما يكون التبريد الإضافي غير ضروري.

قد تدور مراوح تبريد المحرك الكهربائية بعد إيقاف تشغيل المحرك. وهذا أمر عادي ولا يتطلب إجراء خدمة.

سائل نظام الغسل

ماذا يمكن استخدامه

عند الحاجة إلى إضافة سائل غسيل الزجاج الأمامي، تأكد من قراءتك لتعليمات الاستخدام من الشركة المنتِجة قبل الاستخدام. استعمل سائلاً يحتوي على حماية كافية من التجمد في الأماكن التي قد تهبط فيها درجة الحرارة إلى ما دون درجة التجمد.

إضافة سائل الغسيل

يوجد في مركز معلومات السائق (DIC) في المركبة رسالة حول نقص سائل الغسيل وتظهر عندما يكون مستوى السائل منخفضًا. تظهر الرسالة لمدة ١٥ ثانية عند بداية كل دورة إشعال. عندما تظهر الرسالة مستوى السائل منخفض في غاسلة الزجاج أضِف كمية من السائل، فإن هناك حاجة لإضافة سائل الغسيل إلى خزان سائل غسيل الزجاج الأمامي.



افتح الغطاء الذي يظهر عليه رمز الغسيل. أضف سائل الغسيل حتى يمتلئ الخزان. راجع نظرة عامة على غرفة المحرك ⇦ ٣٢٨ للتعرف على مكان الخزان.

تنبيه

- لا تستخدم سائل الغسل الذي يحتوي على أي نوعية من الأغطية المضادة للماء. فقد يؤدي هذا الأمر إلى احتكاك شفرات الماسحات أو عدم ثباتها.
- لا تستخدم محلول تبريد المحرك (مادة مقاومة للتجميد) لغسيل الزجاج الأمامي. قد يؤدي هذا إلى إحداث تلف في نظام غسيل الزجاج الأمامي وفي الطلاء.
- لا تخلط الماء مع سائل الغسيل المُعد للاستخدام. حيث يمكن أن يتسبب الماء في تجميد المحلول وإحداث تلف في خزان سائل الغسيل وفي الأجزاء الأخرى لنظام الغسيل.
- عند استخدام سائل غسل مركّز، يجب اتباع تعليمات الشركة المصنّعة بخصوص إضافة الماء.
- املأ خزان سائل الغسيل إلى ثلاثة أرباعه فقط عندما يكون الطقس شديد البرودة. بحيث تتيح فرصة لتمدد السائل إذا حدث تجمد، مما قد يؤدي إلى تلف الخزان إذا كان ممتلئاً إلى آخره.

الفرامل

يتوفر مع بطانات أقراص الفرامل مؤشرات مُدمجة تُصدر تحذيراً عالي النبرة في حالة تآكل بطانات الفرامل وضرورة تغييرها. قد يتم سماع صوت التحذير بصورة متقطعة أو قد يظل صوت التحذير مستمراً أثناء تحرك السيارة، باستثناء عند الضغط على دواسة الفرامل بقوة.

⚠ تحذير

ويعني صوت التحذير من تآكل الفرامل أن الفرامل لن تعمل بشكل جيد في وقت قريب. وقد يؤدي ذلك إلى وقوع اصطدام. عند سماع صوت تحذير تآكل الفرامل، يجب إجراء الخدمة على المركبة.

تنبيه

قد يؤدي الاستمرار في القيادة في حالة تآكل بطانات الفرامل إلى تكبدك مبالغ باهظة من أجل إصلاحات الفرامل.

قد تتسبب القيادة في ظروف بيئية معينة أو في مناخ معين في صدور صوت مرتفع من الفرامل عند الضغط عليها لأول مرة أو عند تنظيفها بعد القيام بعدة تطبيقات. ولا يعتبر هذا الأمر مؤشراً على حدوث عطل في الفرامل.

تُعتبر الصواميل المربوطة بإحكام ضروريةً لتفادي تنبّض الفرامل. عندما يتم إدارة الإطارات، افحص بطانات الفرامل بحثاً عن أي تآكل، واربط صواميل العجلات بصورة متساوية بالتسلسل المناسب لمواصفات العزم. راجع القدرات والمواصفات ⇦ ٤١٦.

ينبغي استبدال بطانات الفرامل كمجموعات محور كاملة.

المسافة التي تقطعها دواسة الفرامل

يمكنك الرجوع إلى وكيلك إذا لم تعُد دواسة الفرامل إلى الارتفاع الطبيعي، أو في حالة وجود زيادة كبيرة في المسافة التي تقطعها الدواسة. هذه الأعراض تعتبر مؤشرات على ضرورة إجراء خدمة للفرامل.

استبدال أجزاء نظام الفرامل

احرص دومًا على استخدام قطع غيار جديدة ومعتمدة لنظام الفرامل. وقد لا تعمل الفرامل بشكل جيد في حالة عدم اتباع هذه الإرشادات. وقد يتغير أداء الفرامل وتختلف النتائج بشكل كبير وذلك في حالة تركيب قطع غيار الفرامل غير الصحيحة أو في حالة التركيب بشكل غير صحيح.

نظام عمر بطانة الفرامل

متى يجب تغيير بطانات الفرامل

يتوافر بهذه المركبة نظام يقوم بتقدير العمر المتبقي لبطانات الفرامل الأمامية والخلفية. يتم عرض عمر بطانة الفرامل في مركز معلومات السائق (DIC)، إلى جانب النسبة المئوية لكل محور. يلزم إعادة ضبط النظام في كل مرة يتم فيها تغيير بطانات الفرامل.

عندما يحدد النظام ضرورة استبدال بطانات الفرامل، ستظهر رسالة، قد تشمل المسافة المتبقية بالأميال.

ينبغي استبدال بطانات الفرامل دائمًا كمجموعات محور كاملة.

كيفية إعادة ضبط نظام عمر بطانة الفرامل

سيكتشف النظام تلقائيًا متى ينبغي استبدال بطانات الفرامل المهترئة دون خطورة. عند تشغيل الإشعال بعد تثبيت البطانات الجديدة وحساسات الاهتراء، سيتم عرض رسالة. اتبع الأوامر الصوتية لإعادة ضبط النظام.

يمكن أيضًا إعادة ضبط نظام عمر بطانة الفرامل يدويًا:

١. عرض عمر بطانة الفرامل في مركز معلومات السائق. راجع مركز معلومات السائق (DIC) (مستوى القاعدة) ⇦ ١٣٦ او مركز معلومات السائق (DIC) (الطراز المطور) ⇦ ١٣٧.

٢. اضغط على البكرة أو على ساق إعادة تعيين عداد مسافات الرحلة إذا لم يكن يتوفر بالمركبة أزرار مركز معلومات السائق. حدد البطانات الأمامية أو الخلفية حسبما يلزم.

٣. حدد "نعم" في رسالة التأكيد أو اضغط على ساق إعادة تعيين عداد مسافات الرحلة في مركز معلومات السائق في المستوى الأساسي. كرر هذه الخطوات بالنسبة للبطانات الموجودة على المحور الآخر إذا تم استبدالها أيضًا.

كيفية تعطيل نظام عمر بطانة الفرامل

يمكن إيقاف تشغيل نظام عمر بطانة الفرامل. وقد يكون ذلك ضروريًا إذا تم تركيب بطانات الفرامل في عمليات ما بعد البيع دون حساسات الاهتراء. عند إيقاف تشغيل النظام، لن يتم عرض النسب المئوية لعمر بطانة الفرامل الأمامية والخلفية. ومع ذلك، لا يزال بإمكان مؤشرات الاهتراء المدمجة التي تصدر صوتًا تحذيريًا عاليًا عند اهتراء بطانات الفرامل تحديد متى يجب استبدال البطانات. راجع الفرامل ⇦ ٣٤٣.

لإيقاف تشغيل نظام عمر بطانة الفرامل:

١. عرض عمر بطانة الفرامل في مركز معلومات السائق. راجع مركز معلومات السائق (DIC) (مستوى القاعدة) ⇦ ١٣٦ او مركز معلومات السائق (DIC) (الطراز المطور) ⇦ ١٣٧.

٢. حدد DISABLE (تعطيل).

لإعادة تشغيل نظام عمر بطانة الفرامل، اتبع الخطوات السابقة ولكن حدد ENABLE (تمكين) في الخطوة ٢.

زيت الفرامل

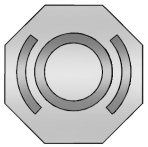

يتم تعبئة خزان أسطوانة الفرامل الرئيسية بزيت الفرامل DOT 4 معتمد من جينرال موتور كما هو موضح على غطاء الخزان. راجع نظرة عامة على غرفة المحرك ⇦ ٣٢٨ لتحديد موقع الخزان.

فحص سائل الفرامل

يجب أن يكون مستوى سائل الفرامل بين علامتي الحد الأدنى والأقصى على خزان سائل الفرامل مع توقف المركبة في الوضع P (ركن) على سطح مستوٍ.

هناك سببان فقط يفسران انخفاض مستوى سائل الفرامل في الخزان:

- التآكل الطبيعي لبطانة الفرامل. عندما يتم تركيب بطانات جديدة، سيرتفع مستوى الزيت مرة أخرى.

- حدوث تسرب للسائل في نظام الفرامل الهيدروليكي. قم بإصلاح نظام الفرامل الهيدروليكي. في حال حدوث تسرب في السائل، لن تعمل الفرامل بصورة جيدة.

احرص على التنظيف المستمر لغطاء خزان زيت الفرامل وكذلك المنطقة المحيطة بالغطاء قبل إزالته.

لا تملأ زيت الفرامل حتى النهاية. ولن تساعد عملية إضافة السائل في حل المشكلة في حالة حدوث تسرب. إذا أضيف الزيت في حالة تآكل البطانات فستكون هناك كمية أكبر من اللازم من الزيت عند تركيب البطانات الجديدة. يمكنك إضافة الزيت أو إزالته حسب الضرورة وذلك فقط في حالة إذا ما كان العمل على نظام الفرامل الهيدروليكية.

⚠ تحذير

إذا تم إضافة كمية كبيرة من زيت الفرامل، فإنه قد يمتد إلى المحرك ويشتعل إذا كان المحرك ساخنًا إلى حد يسمح بالاشتعال. قد تتعرض للأذى أنت أو من معك، وكذلك قد تتعرض المركبة للتلف. تجنب إضافة زيت الفرامل إلا إذا كان العمل على نظام الفرامل الهيدروليكية.

عندما ينخفض مستوى زيت الفرامل، يضيء تحذير الفرامل. راجع مصباح تحذير نظام الفرامل ⇦ ١٢٨.

يمتص سائل الفرامل المياه على مدار الوقت ما يقلل من كفاءة سائل الفرامل. استبدل سائل الفرامل في المدة الزمنية المحددة لتجنب ضعف أداء الفرملة. راجع جدول الصيانة ⇦ ٤٠٤.

ماذا تُضيف

استخدم فقط سائل الفرامل DOT 4 المعتمد من GM من عبوة مغلقة ونظيفة. راجع السوائل وزيوت التشحيم الموصى بها ⇦ ٤١١.

⚠ تحذير

إن استخدام سائل فرامل ملوث أو غير مطابق للمواصفات قد يؤدي إلى تلف نظام الفرامل. وقد يؤدي كذلك إلى فقد القدرة على فرملة السيارة مما قد ينتج عنه حوادث خطيرة. استخدم دائمًا زيت الفرامل المعتمد من GM المناسب.

تنبيه

إذا انسكب زيت الفرامل على الأسطح المطلية للمركبة فقد يؤدي إلى تلف تشطيب الطلاء. قم على الفور بغسيل الأسطح المطلية.

البطارية

البطارية الأصلية لا تحتاج لأي صيانة. لا تنزع الغطاء ولا تقم بإضافة أي سوائل.

راجع رقم قطعة الغيار على بطاقة تسمية البطارية الأصلية وذلك عند الحاجة إلى شراء بطارية جديدة. راجع نظرة عامة على غرفة المحرك ⇦ ٣٢٨ للتعرف على مكان البطارية.

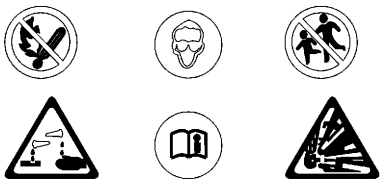

⚠ تحذير

لا تستخدم ثقاب أو أي من مصادراللهب بالقرب من بطارية المركبة. وإذا احتجت إلى مزيد من الضوء، فاستخدم مصباح وامض.

لا تُدخن بالقرب من بطارية المركبة.

عند العمل بالقرب من بطارية المركبة، قم بحماية عينيك باستخدام نظارات واقية.

ابق الأطفال بعيدًا عن بطاريات المركبة.

⚠ تحذير

تحتوي البطاريات على حامض يمكن أن يحرقك كما تحتوي على غاز قابل للانفجار. يمكن أن تتعرض للإصابة الشديدة في حالة عدم التعامل بحرص.

اتبع الإرشادات بعناية عند العمل بالقرب من البطارية.

تحتوي أقطاب البطارية، وأطرافها، والملحقات الخاصة بها على مكونات الرصاص، والتي يمكن أن تسبب الإصابة بالسرطان وضعف القدرة على الإنجاب. اغسل يديك بعد التعامل مع البطارية.

بدء/إيقاف النظام

يتم تزويد المركبات المجهزة بمحركات L3B سعة ٢٫٧ لتر أو L84 سعة ٥٫٣ لتر أو L87 سعة ٦٫٢ لتر بنظام Stop/Start (إيقاف/بدء) لإيقاف تشغيل المحرك للمساعدة في الحفاظ على الوقود. راجع بدء/إيقاف النظام ⇦ ٢٢٦.

تشتمل المركبات المزودة بنظام Stop/Start (الإيقاف/البدء) على بطارية بحصيرة اسفنجية ماصة (AGM) بقدرة ١٢ فولت. تركيب بطارية قياسية جهد ١٢ فولت سيؤدي إلى تقليل عمر البطارية ذات الجهد ١٢ فولت. عند استخدام شاحن بطارية جهد ١٢ فولت مع بطارية AGM جهد ١٢ فولت، يتوافر ببعض أجهزة الشحن إعداد خاص ببطارية AGM على الشاحن. وفي حالة توافر بطارية AGM هذه، استخدمها بوضعها على الشاحن، لتحديد جهد الشحن إلى ١٤٫٨ فولت. اتبع تعليمات الشركة المصنعة للشاحن.

ركن المركبة

الاستخدام على فترات متباعدة: قم بإزالة الكابل الأسود (-) السالب من البطارية لكي تحافظ على شحنة البطارية.

التخزين طويل الأجل: قم بإزالة الكابل الأسود (-) السالب من البطارية أو يمكنك استخدام trickle charger (شاحن نضيض) للبطارية.

فصل كابل البطارية السالب

⚠ تحذير

أوقف تشغيل جميع الميزات والإشعال وأزل المفتاح، في حالة وجوده، من المركبة قبل فصل كابل البطارية السالب. ففي حالة عدم القيام بذلك، قد تتعرض أنت أو الآخرين للإصابة وقد تتلف المركبة.

١. تأكد من إيقاف تشغيل المصابيح والميزات والملحقات.
٢. أوقف تشغيل لإشعال وأخرج المفتاح، في حالة وجوده.

بالنسبة للمركبات المجهزة بنظام Stop/Start (الإيقاف/البدء):

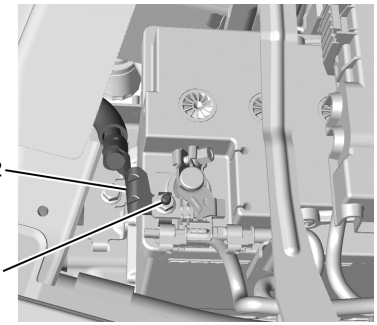

١. أرخي صامولة كابل البطارية السالب (١) وأزلها عند وصلة حساس البطارية.
٢. أزل كابل البطارية السالب (٢) من مسمار حساس البطارية.
٣. قم بتغطية طرف كابل البطارية السالب ومسمار حساس البطارية وقطب البطارية السالب بمادة غير موصلة لمنع حدوث أي تلامس مع كابل البطارية السالب.

بالنسبة للمركبات غير المجهزة بنظام Stop/Start (الإيقاف/البدء):

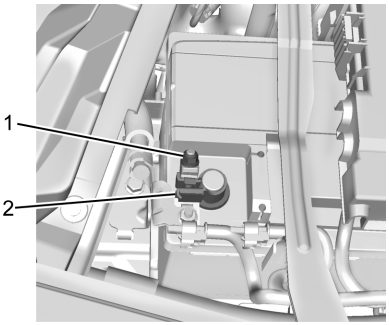

١. أرخي صامولة كابل البطارية السالب (١).
٢. أزل مشبك كابل البطارية السالب (٢) من قطب البطارية السالب.
٣. قم بتغطية مشبك كابل البطارية السالب وقطب البطارية السالب بمادة غير موصلة لمنع حدوث أي تلامس مع كابل البطارية السالب.

إعادة توصيل كابل البطارية السالب

تنبيه
عند إعادة توصيل البطارية: • استخدم الصامولة الأصلية من المركبة لتأمين تثبيت كابل البطارية السالب. تجنب استخدام صامولة مختلفة. إذا كنت بحاجة إلى صامولة بديلة، ارجع إلى الوكيل الذي تتعامل معه. • أحكم ربط الصامولة باستخدام أداة يدوية. تجنب استخدم مفتاح ربط صدمي أو أدوات كهربائية لإحكام ربط الصامولة. قد تتلف المركبة في حالة عدم اتباع هذه الإرشادات.

تنبيه
تجنب استخدام مواد الطلاء أو التشحيم أو مثبطات التآكل على الصامولة التي تُثبت كابل البطارية السالب بالمركبة. حيث قد يؤدي ذلك إلى تلف المركبة.

بالنسبة للمركبات المجهزة بنظام Stop/Start (الإيقاف/البدء):

١. وصل كابل البطارية السالب بمسمار حساس البطارية.

٢. ركب صامولة كابل البطارية السالب بمسمار حساس البطارية وأحكم ربطها.

٣. قم بتشغيل الإشعال.

بالنسبة للمركبات غير المجهزة بنظام Stop/Start (الإيقاف/البدء):

١. ركب مشبك كابل البطارية السالب بقطب البطارية السالب.

٢. أحكم ربط صامولة كابل البطارية السالب.

٣. قم بتشغيل الإشعال.

قيادة سيارة تعمل نظام الدفع بأربع عجلات

صندوق النقل

متى يتم فحص زيت التشحيم

راجع جدول الصيانة ⇦ ٤٠٤ لتحديد مواعيد فحص زيت التشحيم.

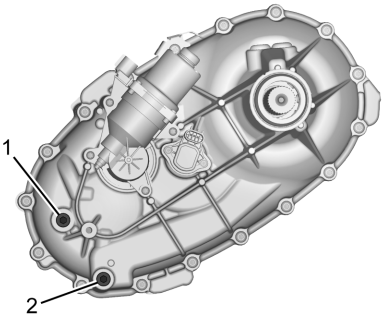

١. سدادة التعبئة

٢. سدادة التفريغ

للحصول على قراءه دقيقة، ينبغي أن تقف المركبة على أرض مستوية.

إذا كان مستوى السائل أدنى من قاع فتحة سدادة التعبئة (١) الموجودة في صندوق النقل، فستلزم إضافة القليل من زيت التشحيم. أضف كمية كافية من زيت التشحيم لرفع المستوى إلى أسفل فتحة سدادة التعبئة (١). تجنب إغلاق السدادة بصورة مبالغ فيها.

متى يجب تغيير زيت التشحيم

راجع جدول الصيانة ⇦ ٤٠٤ لتحديد عدد مرات تغيير زيت التشحيم.

ماذا يمكن استخدامه

ارجع إلى السوائل وزيوت التشحيم الموصى بها ⇦ ٤١١ لتحديد نوع زيت التشحيم المطلوب استخدامه.

المحور الأمامي

متى يتم فحص زيت التشحيم

ليس من الضروري التحقق من سائل المحور الأمامي بصورة دورية، ما لم يشتبه في وجود تسرب أو سماع ضجيج غير عادي. فقدان السائل يمكن أن يشير إلى مشكلةٍ ما. افحص هذه المشكلة واعمل على إصلاحها. هذه الخدمة يمكن أن تكون معقدة. راجع الأمر مع الوكيل.

لا تستخدم أدوات غسل بالكهرباء بصورة مباشرة على صندوق النقل و/أو أقفال ناتج المحور الأمامي/الخلفي. لأن المياه ذات الضغط المرتفع قد تؤدي إلى فتح الأقفال وتلويث السائل. وبالتالي فالمياه الملوثة ستؤدي إلى تقليل عمر صندوق النقل و/أو محاور التشغيل وسيلزم استبدالها.

المحور الخلفي

متى يتم فحص زيت التشحيم

ليس من الضروري التحقق من سائل المحور الخلفي بصورة دورية، ما لم يشتبه في وجود تسرب أو سماع ضجيج غير عادي. فقدان السائل يمكن أن يشير إلى

مشكلةٍ ما. افحص هذه المشكلة واعمل على إصلاحها. هذه الخدمة يمكن أن تكون معقدة. راجع الأمر مع الوكيل.

لا تستخدم أدوات غسل بالكهرباء بصورة مباشرة على صندوق النقل و/أو أقفال ناتج المحور الأمامي/الخلفي. لأن المياه ذات الضغط المرتفع قد تؤدي إلى فتح الأقفال وتلويث السائل. وبالتالي فالمياه الملوثة ستؤدي إلى تقليل عمر صندوق النقل و/أو محاور التشغيل وسيلزم استبدالها.

فحص وظيفة التحكم في قفل نقل صندوق التروس الأوتوماتيكي (ناقل الحركة الميكانيكي)

⚠ تحذير

عند إجراء هذا الفحص، قد تتحرك المركبة فجأةً. وقد تصاب أنت أو من معك بالأذى نتيجة لتحرك المركبة.

١. قبل الشروع في عملية الفحص، تأكد من وجود مساحة كافية حول المركبة. يجب ركن المركبة على أرض مستوية.
٢. استخدم فرامل الركن. كن على استعداد لاستخدام الفرامل العادية في الحال إذا بدأت المركبة في التحرك.
٣. عندما يكون المحرك منطفئاً، أدر مفتاح الإشعال على الوضع ON (تشغيل) ولكن لا تقم بتشغيل المحرك. بدون الضغط على الفرامل العادية، حاول تحريك ذراع نقل التروس من الوضع P (ركن) دون الضغط عليه بقوة أكثر من اللازم. إذا تحرك الذراع وانتقل من وضعه الحالي، فيجب الاتصال بالوكيل لطلب الخدمة.

فحص آلية فرامل الركن ووضع الفرامل P (الركن)

⚠ تحذير

عند إجراء هذا الفحص، قد تبدأ المركبة في التحرك. قد تتعرض للأذى أنت أو من معك، وقد يحدث تلف للممتلكات. تأكد من وجود مساحة خالية أمام المركبة تحسباً لتحركها. كن على استعداد لاستخدام الفرامل العادية في الحال إذا بدأت المركبة في التحرك.

اركن المركبة على مكان منحدر بصورة مناسبة، مع جعل المركبة مواجهة للانحدار. عند وضع قدمك على الفرامل العادية، قم بتعيين فرامل الركن.

- لكي تفحص قدرة الإمساك لفرامل الركن: في حالة كون المحرك يعمل وذراع جهاز نقل الحركة على الوضع N (محايد) قم بإزالة قدمك ببطءٍ من على دواسة الفرامل العادية. استمر في ذلك حتى تكون المركبة متوقفة فقط بواسطة فرامل الركن.
- لفحص قدرة إمساك آلية فرامل P (الركن): أثناء تشغيل المحرك قم بالتغيير إلى وضع فرامل P (الركن). ثم حرر فرامل الركن ثم الفرامل العادية.

اتصل بوكيلك إذا كانت الخدمة مطلوبة.

استبدال شفرة الماسحات

يجب استبدال شفرات ماسحة الزجاج الأمامي بشكل دوري. راجع جدول الصيانة ⇦ ٤٠٤.

تتوفر شفرات الاستبدال بأنواع مختلفة ويتم نزعها بطرق مختلفة. للحصول على معلومات حول النوع والطول المناسبين، راجع قطع الغيار ⇦ ٤١٢.

تنبيه

قد يتعرض الزجاج الأمامي للتلف في حال ملامسة ذراع الماسحة له في ظل عدم وجود ريشة الماسحة. لن يسري ضمان المركبة على أية أضرار تتعرض لها. لا تدع ذراع الماسحة يلمس الزجاج الأمامي.

استبدال شفرة الماسحات الأمامية

لاستبدال شفرة الماسحة:

١. اسحب مجموعة الماسحة بعيدًا عن الزجاج الأمامي.

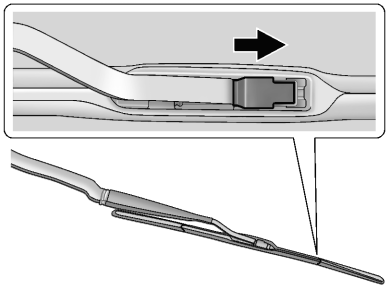

٢. ارفع المزلاج الموجود في وسط شفرة الماسحة وهو مكان اتصال ذراعي المساحة.

٣. بينما يكون المزلاج مفتوحًا، اسحب ريشة الماسحة للأسفل باتجاه الزجاج الأمامي وبمسافة كافية لتحريرها من نهاية ذراع الماسحة المعقوفة.

٤. أزل شفرة الماسحة.

٥. اعكس الخطوات ١-٣ لاستبدال ريش الماسحات.

استبدال الزجاج

عندما يكون من الضروري استبدال الزجاج الأمامي أو الزجاج الجانبي الأمامي، راجع وكيلك لتحديد زجاج الاستبدال الصحيح.

استبدال الزجاج الأمامي

نظام HUD

في حالة توافره، يمثل الزجاج الأمامي جزءًا من نظام الشاشة العلوية (HUD). في حال دعت الحاجة إلى استبدال الزجاج الأمامي، يتعين إحضار زجاج مصمم خصيصًا لنظام عرض المعلومات الأساسية ضمن مجال رؤية السائق HUD وإلا ستتميز صورة النظام HUD بانعدام التركيز.

أنظمة مساعدة السائق

إذا كان الزجاج الأمامي يحتاج إلى استبدال، وتم تجهيز المركبة بحساس كاميرا أمامية لأنظمة مساعدة السائق، يُنصح باستبدال الزجاج الأمامي عن طريق جنرال موتورز. يجب تثبيت الزجاج الأمامي البديل وفقًا لمواصفات جنرال موتورز من أجل المحاذاة المناسبة. إذا لم يكن كذلك، قد لا تعمل هذه الأنظمة بشكل صحيح، أو قد تعرُضُ رسائلًا، أو قد لا تعمل على الإطلاق. راجع الوكيل الخاص بك للاستبدال المناسب للزجاج الأمامي.

دعامة (دعامات) الغاز

يمكن أن تكون مركبتك مجهزة بدعامة (دعامات) الغاز للمساعدة في رفع وفتح نظام غطاء المحرك/صندوق الأمتعة/باب المؤخرة في وضع الفتح الكامل.

⚠ تحذير

إذا سقطت دعامات الغاز التي تحافظ على فتح غطاء محرك، وصندوق الأمتعة، و/أو باب المؤخرة، يمكن أن تصاب أنت أو الآخرون بإصابات خطيرة. خذ المركبة إلى وكيلك للحصول على الخدمة على الفور. افحص بالبصر دعامات الغاز وبشكل دوريّ بشأن وجود علامات البلى، أو الشقوق، أو غيرها من الأضرار. افحص للتأكد من أن غطاء المحرك/صندوق الأمتعة/باب المؤخرة مفتوح بما يكفي من القوة. إذا فشلت الدعامات في إمساك غطاء المحرك/صندوق الأمتعة/باب المؤخرة، لا تقم بالتشغيل. ثم اصطحب السيارة للصيانة.

تنبيه
لا تستخدم الأشرطة و لا تقم بتعليق أي أشياء على دعامات الغاز. لا تقم أيضًا بالدفع إلى الأسفل أو السحب على دعامات الغاز. قد يؤدي هذا إلى تضّرر المركبة.

راجع جدول الصيانة ⇦ ٤٠٤.

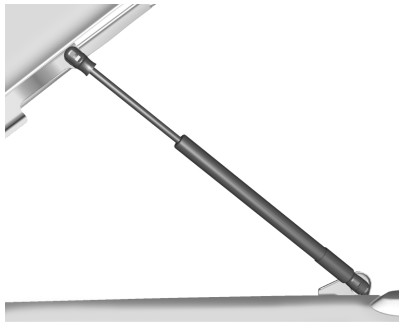

غطاء المحرك

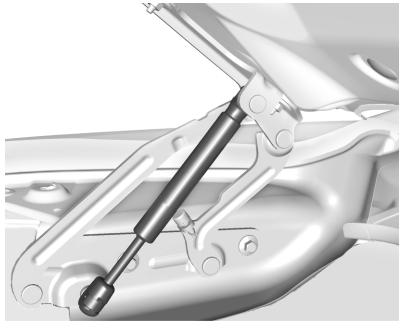

صندوق السيارة الخلفي

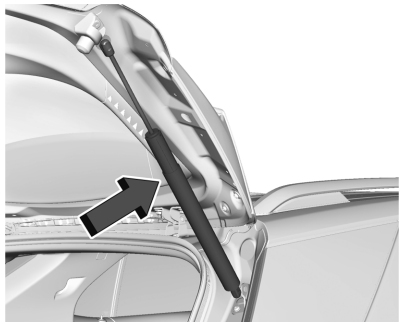

باب المؤخرة

توجيه المصابيح الأمامية

توجيه المصباح الأمامي

لقد تم ضبط مدى تصويب المصابيح الرئيسية مسبقًا وينبغي ألا تحتاج لمزيد من الضبط.

ومع ذلك، في حال تعرضت المركبة إلى تلف نتيجة حادث، قد يتأثر مدى تصويب المصابيح الرئيسية. وفي حالة وجود ضرورة لضبط المصابيح الرئيسية، راجع الوكيل.

استبدال اللمبة

لمعرفة أنواع اللمبات الصحيحة أو عند إجراء تغيير لأي لمبة غير مذكورة في هذا القسم، اتصل بالوكيل.

تنبيه
تجنب استبدال المصابيح المتوهجة بمصابيح LED البديلة لعمليات ما بعد البيع. حيث يمكن أن يؤدي ذلك إلى تلف النظام الكهربائي للمركبة.

لمبات الهالوجين

⚠ تحذير

تحتوي لمبات الهالوجين على غاز مضغوط ويمكن أن تنفجر إذا ما وقعت أو تعرضت للخدش. ويمكن أن تتعرض أنت أو الآخرون للإصابة. احرص على قراءة الإرشادات الموجودة على عبوة اللمبة واتباعها.

إضاءة مصابيح LED

هذه السيارة مزودة بالعديد من الصمامات الثنائية الضوئية. اتصل بالوكيل لاستبدال أي مجموعة إضاءة من النوع LED.

المصابيح الرئيسية، مصابيح إشارة الانعطاف الأمامية، ومصابيح الوميض الجانبية، ومصابيح الركن

مجموعة المصابيح الرئيسية لمستوى Chevrolet الأساسي

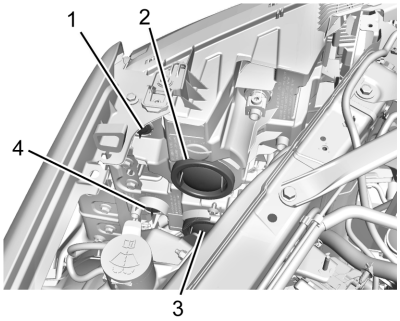

١. مصباح التحديد الجانبي
٢. مصباح الضوء المنخفض الرئيسي
٣. مصباح الضوء المرتفع الرئيسي
٤. مصابيح إشارة الانعطاف/الركن

استبدال مصباح Chevrolet الرئيسي

مستوى القاعدة

١. افتح غطاء المحرك.
٢. أزل غطاء لمبة المصباح الرئيسي.
٣. قم بتحريك مأخذ اللمبة (A) عكس عقارب الساعة لإزالته من مجموعة المصابيح الرئيسية.
٤. افصل الموصل الكهربائي من اللمبة عن طريق تحرير المشبك الموجود على الموصل.
٥. استبدل اللمبة واعكس الخطوات ١–٤ لإعادة التركيب.

المستوى المتوسط والمستوى العلوي

راجع الوكيل عند استبدال المصابيح الرئيسية.

استبدال مصباح GMC الرئيسي

راجع الوكيل عند استبدال المصابيح الرئيسية.

استبدال مصباح إشارة الانعطاف

ارجع إلى الوكيل الذي تتعامل معه لاستبدال إشارة الانعطاف.

مصابيح المؤخرة، وإشارة الانعطاف، ومصابيح التوقف، ومصابيح الرجوع للخلف

مجموعة مصابيح المؤخرة في المستوى الأساسي

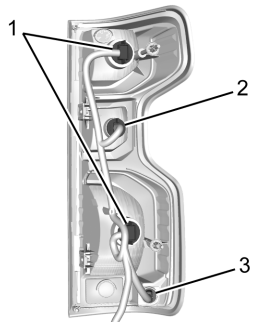

١. مصباح توقف/مصباح خلفي/ مصباح الانعطاف
٢. المصباح الاحتياطي
٣. مصباح محدد الجانب

مجموعة مصابيح المؤخرة في المستوى العلوي

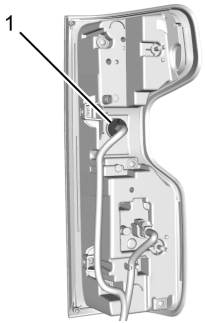

١. المصباح الاحتياطي

يوصى باستبدال الحلقات عند استبدال أي لمبة. راجع الأمر مع الوكيل.

لاستبدال واحدة من هذه اللمبات:

١. افتح الغطاء الخلفي.

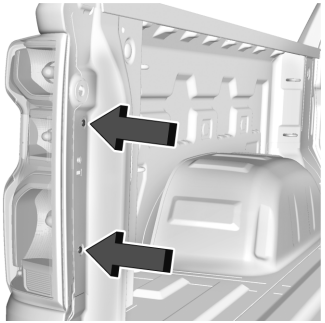

٢. قم بفك برغيي مجموعة المصباح الخلفي.
٣. اسحب مجموعة المصباح الخلفي إلى الخارج وإلى الخلف بعيدًا عن جانب الصندوق لإزالتها من المركبة.

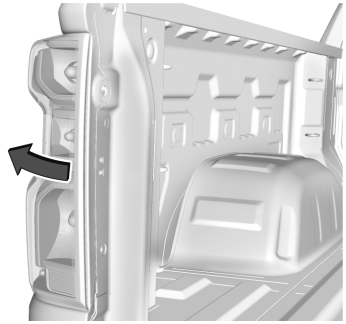

٤. أدر مقبس اللمبة في عكس اتجاه حركة عقارب الساعة.
٥. اسحب اللمبة من المقبس بشكل مستقيم.
٦. استبدل اللمبة واعكس الخطوات ١–٥ لإعادة التركيب.

مصباح الوقوف الأوسط العالي (CHMSL) ومصباح الحمولة

هذا الإجراء مخصص للكابينة العادية فقط. أما بالنسبة لكابينة الطاقم والكابينة المزدوجة، يرجى الرجوع إلى الوكيل الذي تتعامل معه.

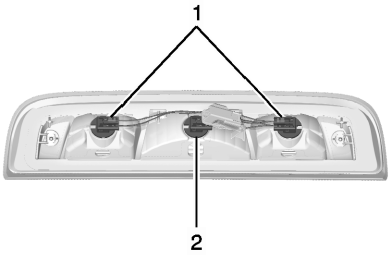

١. لمبات مصباح الحمولة
٢. مصباح الوقوف الأوسط العالي (CHMSL)

لاستبدال واحدة من هذه اللمبات:

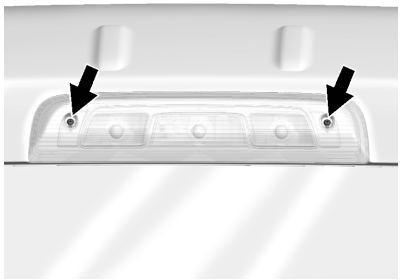

١. انزع البراغي وارفع مجموعة المصباح.
٢. أدر مقبس اللمبة في عكس اتجاه حركة عقارب الساعة ثم اسحبه للخارج بشكل مستقيم.
٣. اسحب اللمبة من المقبس بشكل مستقيم.

مصابيح لوحة الأرقام

لاستبدال اللمبة:

١. قم بالوصول إلى الجزء الموجود خلف المصد الخلفي وحدد موضع اللمبة.
٢. أدر مقبس اللمبة بعكس اتجاه عقارب الساعة و اسحب اللمبة خارج مجموعة المقبس.

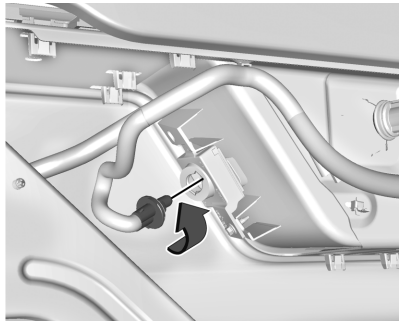

٣. استبدل اللمبة واعكس الخطوة ٢ لإعادة التركيب.

النظام الكهربائي

الحمل الزائد على النظام الكهربائي

هذه المركبة مزودة بمصهرات وكذلك قواطع للدائرة لكي تحميها من الحمل الزائد على النظام الكهربائي.

عندما يكون الحمل الكهربائي الحالي ثقيلًا بدرجة أكثر من اللازم، يتم فتح قاطع الدائرة وإغلاقه بحيث يحمي الدائرة لحين عودة الحمل على التيار إلى معدله الطبيعي أو لحين الانتهاء من حل المشكلة. هذا يقلل بشكل كبير من إمكانية زيادة الحمل في الدائرة الكهربائية ويقلل أيضا من إمكانية حدوث حريق بسبب المشكلات الكهربائية.

تعمل المصاهر وقاطعات الدارة الكهربائية على حماية الأسلاك التي توفر الطاقة للأجهزة في سيارتك.

في حال وجود مشكلة على الطريق وتحتاج لاستبدال أحد المصهرات، فيمكن استعارة مصهر من نفس القوة الأمبيرية. اختر إحدى الميزات الموجودة التي لا تحتاج إلى استخدامها في المركبة واستبدله في أسرع وقت ممكن.

لفحص أحد المصاهر، انظر إلى الشريط الموجود داخل المصاهر. إذا كانت المجموعة الفضية الداخلية مكسورة أو ذائبة، فيجب تغيير المصهر. تأكد من استبدال المصاهر التالف بآخر مطابق له في الحجم والتصنيف.

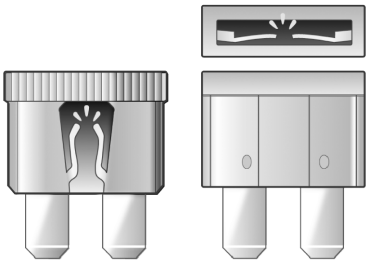



استبدال مصاهر تالف

١. أطفئ المركبة.

٢. حدد مكان ساحب المصهر الكهربائي على الغطاء الطرفي للوحة العدادات. انظر مجموعة مصهرات لوحة أجهزة القياس (يمين) ⇦ ٣٦٣ او مجموعة مصهرات لوحة أجهزة القياس (يسار) ⇦ ٣٦١.

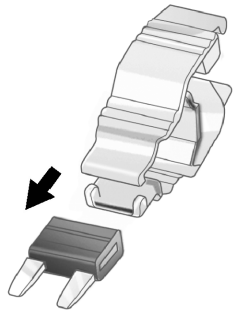

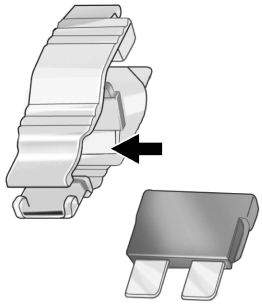

٣. استخدم ساحب المصاهر لنزع المصاهر من الأعلى أو من الجانب، كما هو موضح أعلاه.

٤. إذا كان يجب استبدال المصهر الكهربائي على الفور، يتم أيضًا توفير الصمامات الاحتياطية على الغطاء الطرفي للوحة العدادات أو استعارة مصهر بديل بنفس شدة التيار من مجموعة المصهرات الكهربائية. اختر المصاهر الذي يعود لميزة في المركبة لا تحتاج لها لتشغيل المركبة بأمان. كرّر الخطوتين ٢ و٣.

٥. أدخل المصاهر البديل في الفتحة الفارغة الخاصة بالمصاهر التالف.

بعد ذلك، راجع وكيلك في أقرب فرصة لاستبدال المصاهر التالف.

كابلات المصابيح الرئيسية

قد يتسبب الحمل الكهربائي الزائد في إضاءة المصابيح وإطفائها، أو في بعض الحالات قد لا تعمل المصابيح. افحص كابلات المصابيح الرئيسية فورًا إذا أضاءت وانطفأت بشكل تلقائي أو إذا انطفأت وبقيت كذلك.

ماسحات الزجاج الأمامي

إذا كان موتور الماسحات يتعرض للسخونة الزائدة لمقاومة الثلوج الثقيلة أو الجليد، فستتوقف الماسحات حتى يبرد الموتور ثم يتم التشغيل مرة أخرى.

على الرغم من أنه قد تم توفير الحماية للدارات من أضرار الحمل الزائد للطاقة الكهربائية، إلا أن الحمل الزائد بسبب الثلوج الكثيفة أو الجليد يمكن أن يتسبب في تلف وصلة الماسحات. نظف الجليد الثقيل والثلوج بشكل دائم من على الزجاج الأمامي قبل استخدام الماسحات.

إذا كان زيادة الحمل نتيجة لمشكلة كهربائية وليس بسبب الجليد أو الثلج، فتأكد من إصلاح هذه المشكلة.

المصهرات وقواطع الدائرة

دوائر الأسلاك في المركبة قد تم توفير الحماية لها من الدوائر القصيرة عن طريق مجموعة من المصهرات وقواطع الدوائر. هذا يقلل بشكل كبير إمكانية التلف الناتجة عن المشكلات الكهربائية.

⚠ خطر

المصاهر وقاطعات الدارة الكهربائية عليها علامات تدل على قيمة الأمبيرات الخاصة بها. لا تتجاوز قيمة الأمبير المحددة عند استبدال المصاهر وقاطعات الدارة الكهربائية. إن استخدام قيمة أكبر للمصاهر أو قاطعات الدارة الكهربائية يمكن أن يؤدي إلى اندلاع حريق في المركبة. وقد تتعرض أنت أو الآخرون لإصابة بالغة أو الوفاة.



⚠ تحذير

من الخطر تركيب أو استخدام المصهرات الكهربائية التي لا تتطابق مواصفات المصهرات الكهربائية الأصلية لجنرال موتورز. قد تفشل المصهرات الكهربائية وتتسبب في حدوث حريق. قد تتعرض أنت أو من معك للإصابة أو الموت، وكذلك قد تتعرض المركبة للتلف.

راجع الملحقات والتعديلات ⇦ ٣٢٥ ومعلومات عامة ⇦ ٣٢٥.

بغية فحص أو استبدال مصاهر تالف، راجع الحمل الزائد على النظام الكهربائي ⇦ ٣٥٥.

صندوق مصاهر حجيرة المحرك

إذا كانت المركبة مزودة بمحرك ديزل، يمكنك مراجعة الملحق التكميلي لمحرك الديزل طراز Duramax.

يوجد صندوق مصاهر حجيرة المحرك في حجيرة المحرك، جهة الراكب بالمركبة.

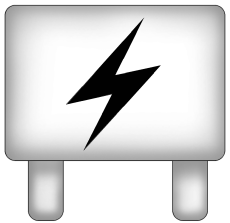

اضغط على المشابك الموجودة على الجانبين وارفع الغطاء للوصول إلى مجموعة المصهرات الكهربائية.

تنبيه

قد يتسبب سكب أي سائل على المكونات الكهربائية في المركبة في إتلافها.
احرص على تغطية أية مكونات كهربائية.

يوجد ملقاط للمصهرات بالغطاء الطرفي للوحة أجهزة القياس يسارًا.

قد لا تكون المركبة مزودة بكل المصهرات والمرحلات والميزات المبينة.

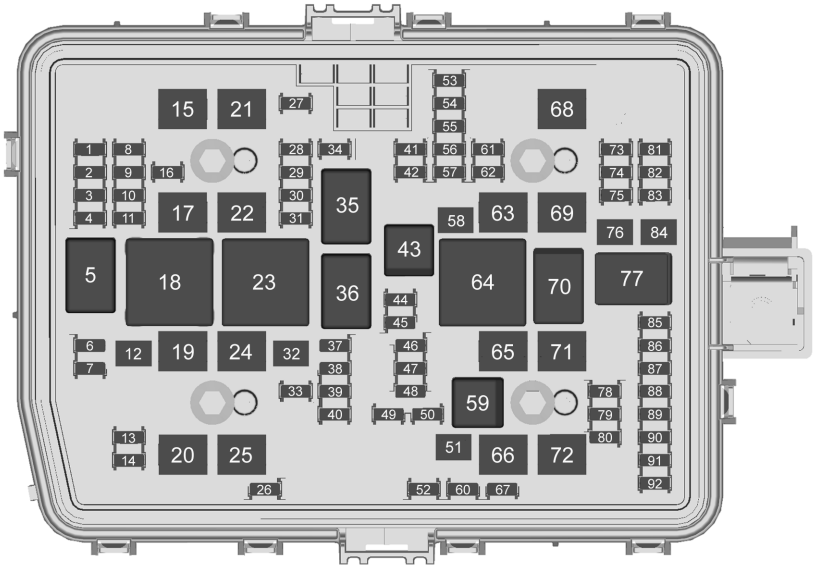

المصهرات	الاستخدام
١	-
٢	-

المصهرات	الاستخدام
٣	المصباح الرئيسي الأيسر

المصهرات	الاستخدام
٤	المصباح الرئيسي الأيمن
٦	-
٧	وحدة الإنارة الخارجية ٤
٨	-
٩	-
١٠	وحدة الإنارة الخارجية ٦
١١	وحدة التحكم في الجسم 3
١٢	إزالة الضباب من النافذة الخلفية
١٣	الغاسلة الأمامية
١٤	-
١٥	-
١٦	-
١٧	IECL ١ – مجموعة مصهرات لوحة أجهزة القياس يسارًا١
١٩	محول من تيار مستمر لمتردد DC/AC

المصهرات	الاستخدام
٢٠	IECR ٢ – مجموعة مصهرات لوحة أجهزة القياس يمينًا٢
٢١	-
٢٢	IECL 2
٢٤	سخان الوقود
٢٥	EBCM – وحدة التحكم الإلكتروني في الفرامل
٢٦	-
٢٧	البوق
٢٨	مرآة/شبكة مصابيح الركن
٢٩	-
٣٠	وحدة الإنارة الخارجية ٣
٣١	وحدة الإنارة الخارجية ١
٣٢	-
٣٣	لا يوجد R/C
٣٤	الرادارات

المصهرات	الاستخدام
٣٧	إشعال الخط الرئيسي لـ MISC IP
٣٨	إشعال مروحة المقعد
٣٩	TIM IGN – إشعال وحدة واجهة المقطورة
٤٠	إشعال هيكل MISC
٤١	مصباح الركن في المقطورة
٤٢	-
٤٤	DEFC Ignition – إشعال تحكم سائل عادم الديزل
٤٥	موتور المحور الثانوي
٤٦	وحدة التحكم في المحرك/وحدة التحكم في ناقل الحركة/ إشعال التحكم المدمج في الهيكل
٤٧	-
٤٨	-
٤٩	مضخة الزيت الإضافية لصندوق التروس
٥٠	قابض تكييف الهواء

المصهرات	الاستخدام
٥١	وحدة التحكم في علبة النقل
٥٢	الماسحة الأمامية
٥٣	مصباح الوقوف الأوسط العالي
٥٤	-
٥٥	مصباح الدعم للمقطورة
٥٦	SADS – نظام التخميد شبه النشط
٥٧	TTPM/SBZA – تنبيه منطقة انعدام الرؤية الجانبية
٥٨	موتور بادئ الحركة
٦٠	مستشعرات PWR/TRN 2
٦١	-
٦٢	بطارية DEFC 1/ الملف اللولبي لفتحة العلبة
٦٣	وحدة التحكم في فرامل المقطورة
٦٥	-

المصهرات	الاستخدام
٦٦	موتور مروحة التبريد اليسرى
٦٧	-
٦٨	بطارية DEFC 2
٦٩	بينون بادئ الحركة
٧١	مروحة التبريد
٧٢	مروحة التبريد يمينًا/ السفلية
٧٣	مصباح توقف/انعطاف المقطورة الأيسر
٧٤	وحدة واجهة المقطورة ٢
٧٥	وحدة التحكم في الهيكل المدمجة
٧٦	لوحة تشغيل كهربائية
٧٨	وحدة التحكم في المحرك
٧٩	مضخة ملف الكابينة
٨٠	مستشعر مولد الطاقة٢
٨١	مصباح توقف/انعطاف المقطورة الأيمن

المصهرات	الاستخدام
٨٢	وحدة واجهة المقطورة ١
٨٣	FTZM – وحدة منطقة خزان الوقود
٨٤	بطارية المقطورة
٨٥	-
٨٦	وحدة التحكم في المحرك
٨٧	حاقن B زوجي
٨٨	حساس O2 B
٨٩	حساس O2 A
٩٠	حاقن A فردي
٩١	-
٩٢	الغالق الهوائي

المرحلات	الاستخدام
٥	إزالة الضباب من النافذة الخلفية
١٨	محول من تيار مستمر لمتردد DC/AC
٢٣	سخان الوقود

المرحلات	الاستخدام
٣٥	مصباح الركن/مصباح الشبكة الأمامية
٣٦	تشغيل/بدء تشغيل
٤٣	موتور المحور الثانوي
٥٩	قابض تكييف الهواء
٦٤	موتور بادئ الحركة
٧٠	موتور بادئ الحركة
٧٧	مولد الطاقة

مجموعة مصهرات لوحة أجهزة القياس (يسار)

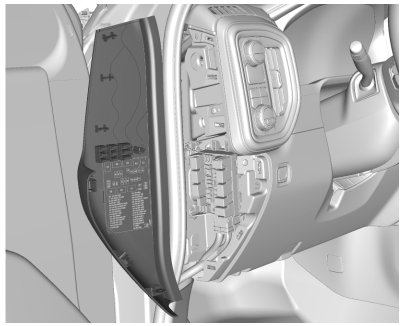

شاحنة عمل ومخصصة

إذا تم تجهيزها بشاحنة عمل أو إطار مخصص، فإن باب الوصول إلى صندوق مصاهر لوحة العدادات يقع في لوحة العدادات اليسرى على حافة جانب السائق من لوحة العدادات.

يوجد ملقاط للمصهرات بالغطاء الطرفي للوحة أجهزة القياس يسارًا.



المستوى الأعلى موضح، مماثل للمستوى الأساسي

إذا تم تجهيزها بإطار من المستوى الأعلى أو المستوى الأساسي، فسيكون باب الوصول إلى صندوق مصاهر لوحة العدادات في لوحة العدادات اليسرى أسفل عجلة القيادة على جانب السائق.

يتم إرفاق ساحب المصهرات الكهربائية بباب الوصول.

اسحب الغطاء للوصول إلى مجموعة المصهرات.

قد لا تكون المركبة مزودة بكل المصهرات والمرحلات والميزات المبينة.

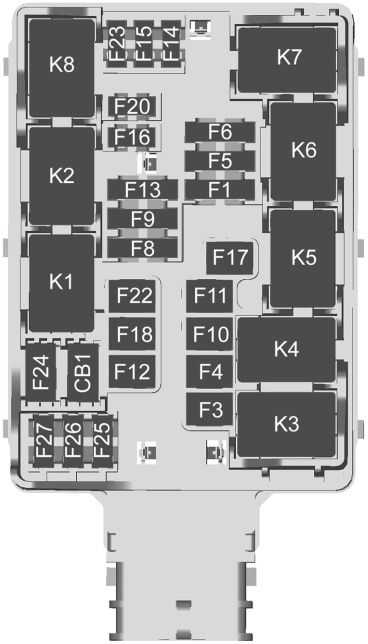

المصهرات	الاستخدام
F1	المقاعد الخلفية المدفأة اليسرى/اليمنى
F3	-
F4	-
F5	احتياطي
F6	المقاعد المدفأة والمهواة اليسرى/اليمنى
F8	-
F9	EOCM – وحدة التحكم في العنصر النهائي/نظام مساعد الركن
F10	-
F11	-
F12	المقعد الكهربائي الخاص بالراكب
F13	-
F14	وصلة رابط بيانات
F15	-
F16	AMP
F17	MFEG - التحكم في بوابة النهاية متعددة الوظائف

المصهرات	الاستخدام
F18	-
F20	البوابة الخلفية
F22	انزلاق النافذة الخلفية
F23	وحدة ذاكرة مقاعد السائق والركاب
F24	-
F25	-
F26	-
F27	-

قواطع الدائرة	الاستخدام
CB1	-

المرحلات	الاستخدام
K1	فتح النافذة الانزلاقية الخلفية
K2	غلق النافذة الانزلاقية الخلفية
K3	MFEG - التحكم العالي في بوابة النهاية متعددة الوظائف
K4	-
K5	MFEG - التحكم البسيط في بوابة النهاية متعددة الوظائف
K6	MFEG - التحكم المنخفض في بوابة النهاية متعددة الوظائف
K7	-
K8	-

مجموعة مصهرات لوحة أجهزة القياس (يمين)

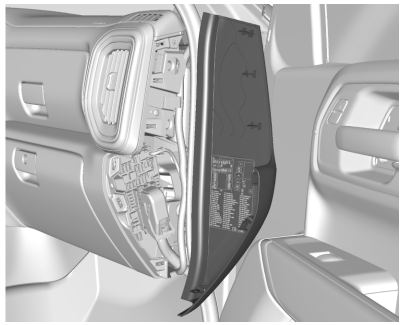

يوجد باب الوصول إلى مجموعة مصهرات لوحة أجهزة القياس يمينًا على حافة لوحة أجهزة القياس جهة الراكب.

اسحب الغطاء للوصول إلى الجزء الأمامي من صندوق المصهرات.

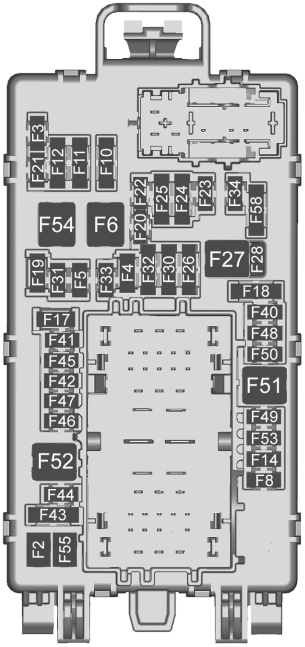

للوصول إلى الجزء الخلفي من صندوق المصهرات:

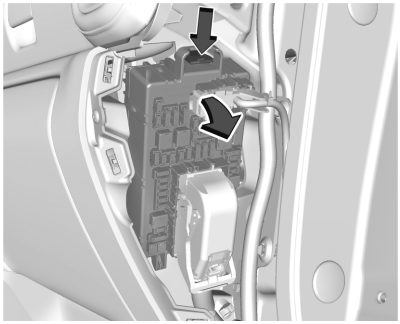

١. ادفع اللسان الموجود أعلى صندوق المصهرات لأسفل.

٢. اسحب الجزء العلوي من صندوق المصهرات للخارج.

٣. اعكس الخطوتين ١ و٢ لإعادة التركيب.

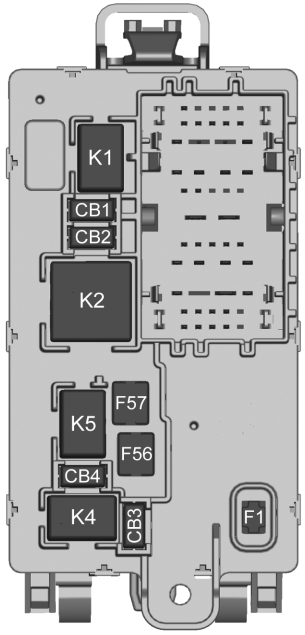

خلف

قد لا تكون المركبة مزودة بكل المصهرات والمرحلات والميزات المبينة.

المصهرات	الاستخدام
F1	الأبواب اليمنى
F2	الأبواب اليسرى
F3	-
F4	ELM – وحدة الإنارة الخارجية٢
F5	ELM – وحدة الإنارة الخارجية٧
F6	المنفاخ الأمامي
F8	مفتاح النافذة الأمامية اليسرى
F10	وحدة إمالة التوجيه/وحدة تجهيز السيارة/الإنارة الخارجية٥
F11	وحدة معالجة الفيديو/ كاميرا التحكم العلوية
F12	وحدة البوابة المركزية/ منصة التحكم عن بُعد/ قفل العمود/نظام مراقبة السائق
F14	-
F17	مفاتيح التحكم في عجلة القيادة
F18	-

المصهرات	الاستخدام
F19	-
F20	-
F21	-
F22	عجلة قيادة مُدفّئة
F23	-
F24	-
F25	مصباح موضعي يسار/يمين
F26	منافذ USB/خيار تجهيزات معينة/طاقة الملحقات المحتجزة
F27	مقبس تشغيل الملحقات/ طاقة الملحقات المحتجزة
F28	مقبس تشغيل الملحقات/ البطارية
F30	وحدة الاستشعار والتشخيص/الاستشعار التلقائي للركاب/المجموعة المركزية المدمجة/مجموعة لوحة العدادات/شاشة العرض العلوية/الرطوبة
F31	وحدة التحكم في الجسم 2

المصهرات	الاستخدام
F32	مشغل الوظيفة عن بُعد/ وحدة الشحن اللاسلكي/ مقبس Aux/مقبس Aux لوحدة الرف المركزي/ مفتاح التحكم في فرامل المقطورة
F33	وحدة التحكم في الجسم 4
F34	-
F40	-
F41	-
F42	مفتاح فرامل الركن الكهربي
F43	-
F44	وحدة لوحة واجهة ناقل الحركة
F45	راديو منخفض
F46	-
F47	-
F48	وحدة التحكم في الإرسال
F49	وحدة التحكم في الجسم ١
F50	-

المصهرات	الاستخدام
F51	البطارية ١
F52	البطارية ٢
F53	-
F54	فتحة السقف
F55	المقعد الكهربائي الخاص بالسائق
F56	بطارية محول تيار مباشر/ تيار مباشر ١
F57	بطارية محول تيار مباشر/ تيار مباشر ٢
F58	-

قواطع الدائرة	الاستخدام
١	مقبس تشغيل الملحقات ١
٢	-
٣	-
٤	-

المرحلات	الاستخدام
K1	-
K2	طاقة الملحقات المستردة/ الملحقات ١
K4	-
K5	-

العجلات والإطارات

إطارات

تم تجهيز كل مركبة جديدة من GM بإطارات ذات جودة عالية تم تصنيعها من قبل شركة رائدة في تصنيع الإطارات. راجع كتيب الضمان للحصول على معلومات بشأن ضمان الإطارات وأماكن الحصول على الخدمة. لمزيد من المعلومات يمكنك الرجوع إلى الشركة المصنعة للإطارات.

⚠ تحذير

- الإطارات التي لا يتم صيانتها بشكل جيد أو التي يتم استخدامها بصورة غير مناسبة، تعتبر من مصادر الخطر.

(يتبع)

تحذير (يتبع)

- زيادة التحميل على الإطارات يمكن أن يتسبب في زيادة الحرارة كنتيجة للحمل الزائد. ويمكن أن يقع انفجار أو حادث تصادم عنيف. راجع حدود حمولة المركبة ⇦ ٢١٦.
- تشكل الإطارات غير المنفوخة بشكل جيد الخطر نفسه الذي تشكله الإطارات المنفوخة أكثر من اللازم. وقد يتسبب الاصطدام الناتج عن ذلك بحدوث إصابة خطيرة. افحص جميع الإطارات بشكل منتظم لكي تحصل على الضغط المناسب. و تجدر الإشارة إلى أنه يجب فحص ضغط الإطارات عندما تكون الإطارات باردة.
- تزداد احتمالية تمزق الإطارات المنفوخة بصورة أكثر من اللازم أو تعرضها للثقب أو الانفجار في حال حدوث تصادم مفاجئ، مثلما يحدث عندما ترتطم المركبة بأية

(يتبع)

تحذير (يتبع)

حفرة في الطريق. حافظ على ضغط الإطارات دائمًا عند مستوى الضغط الموصى به.

- الإطارات المهترئة أو القديمة قد تسبب حادثًا. إذا كانت أسطح الإطارات مهترئة فاستبدلها.
- استبدل أي إطار تعرض لضرر بسبب الارتطامات في الحفر أو حواف الرصيف إلخ.
- الإطارات التي لم يتم تصليحها بشكل مناسب قد تسبب حادثًا. يجب ألا يقوم بعملية تصليح الإطارات واستبدالها وفكها وتركيبها إلا وكيلك أو مركز خدمة الإطارات المعتمد.
- لا تقم بتدوير الإطارات أكثر من ٥٦ كم/ساعة (٣٥ ميل بالساعة) على السطوح الزلقة كالثلج والطين والجليد وغيرها. قد يؤدي التدوير الزائد إلى انفجار الإطارات.

إطارات تصلح لكل المواسم

قد تأتي هذه السيارة مزودة بإطارات تصلح لكل المواسم. وقد صممت هذه الإطارات لتوفير أداء جيد عمومًا على معظم أسطح الطرق وفي غالبية الأحوال الجوية. يوجد رمز مواصفات لأداء الإطار (TPC) على جوانب إطارات التركيب الأصلية المصممة لتتوافق مع معايير أداء إطارات شركة جنرال موتورز.

ننصحك بتركيب إطارات الشتاء بالسيارة إذا كنت تتوقع القيادة على طرق مغطاة بالثلوج أو الجليد بشكل متكرر. توفر الإطارات التي تصلح لكل المواسم أداء مناسبًا في ظل معظم ظروف القيادة في فصل الشتاء، لكنها قد لا توفر المستوى ذاته من الجر أو الأداء مثل إطارات الشتاء عند القيادة على طرق مغطاة بالثلوج أو الجليد. راجع إطارات الشتاء ⇦ ٣٦٦.

إطارات الشتاء

لم يتم تجهيز هذه السيارة، في الأصل، بإطارات الشتاء. تم تصميم إطارات الشتاء لتوفير قوة جر أكبر أثناء القيادة على الطرق المغطاة بالثلوج والجليد. ننصحك بتركيب إطارات الشتاء بالسيارة إذا كنت تتوقع القيادة على طرق مغطاة بالثلوج أو الجليد بشكل متكرر. يمكنك الرجوع إلى الوكيل

لمزيد من التفاصيل عن توفر إطارات الشتاء والاختيار الأنسب للإطارات. راجع كذلك، شراء إطارات جديدة ⇦ ٣٧٤.

يؤدي استخدام الإطارات الشتوية على الطرق الجافة إلى انخفاض في قوة الجر وارتفاع في درجة الضوضاء بالإضافة إلى أن القيادة على الطرق الجافة يقلل من عمر الإطارات الشتوية. بعد التغيير إلى إطارات الشتاء، كن حذرًا بخصوص التغييرات التي تطرأ على التحكم في المركبة والفرامل.

في حالة استخدام إطارات الشتاء:

- استخدم إطارات تحمل العلامة التجارية نفسها مع الحرص على تطابق نوعية المداس على كل العجلات الأربع.
- لا تستخدم إلا إطارات ذات طيات من النوع الشعاعي فقط، والتي تتطابق مع إطارات التركيب الأصلية في الحجم، ومدى الحمولة، ومعدل السرعة.

لكن قد لا تتوافر الإطارات الشتوية التي تتطابق مع معدل سرعة إطارات التركيب الأصلية الخاصة بك، وذلك بالنسبة لإطارات (H وV وW وY وZR) ذات السرعة المصنفة. إذا تم اختيار إطارات شتاء ذات معدل سرعة أقل، فينبغي عليك دومًا ألا تتجاوز الحد الأقصى لسرعة تلك الإطارات.

إطارات تصلح لكل الطرق

قد تحتوي هذه المركبة على إطارات لجميع التضاريس أو للأرضيات. هذه الإطارات تمنح أداءً جيدًا على معظم أسطح الطرق، وظروف الطقس وعند القيادة على الأراضي الوعرة. راجع القيادة خارج الطرق ⇦ ٢٠٨.

قد يتآكل مداس شريط السير بهذه الإطارات بشكل غير متساو من الإطارات الأخرى. ضع في الاعتبار ضرورة تبديل مواضع الإطارات على فترات أقل من ١٢٠٠٠ كم (٧٥٠٠ ميل) عند ملاحظة وجود تآكل غير معتاد خلال فحص الإطارات. راجع فحص الإطارات ⇦ ٣٧٢.

ضغط الإطارات

تحتاج الإطارات إلى مقدار صحيح من ضغط الهواء لكي تعمل بفعالية.

⚠ تحذير

لا يعد أيٌّ من ضغط النفخ المنخفض أو ضغط النفخ الزائد عن الحد شيئًا جيدًا. حيث يمكن أن تتسبب الإطارات ذات ضغط النفخ المنخفض، أو الإطارات التي لا يكون الهواء بداخلها كافيًا فيما يلي:

(يتبع)

تحذير (يتبع)

- الحمل الزائد على الإطار والسخونة الزائدة اللذان قد يؤديان إلى انفجار الإطار
- التآكل السريع أو غير المنتظم
- التماسك الضعيف
- انخفاض الاقتصاد في استهلاك الوقود لمركبات محرك الاحتراق الداخلي
- نطاق مخفض للسيارات الكهربائية

كما يمكن أن تتسبب الإطارات ذات ضغط النفخ الزائد عن الحد، أو الإطارات التي يكون الهواء بداخلها زائدًا عن الحد فيما يلي:

- التآكل غير العادي
- التماسك الضعيف
- التماسك الضعيف
- التلفيات التي يمكن تفاديها من جرّاء مخاطر الطريق

يوضح ملصق معلومات الإطار والحمولة على المركبة إطارات المعدات الأصلية ومعدلات ضغط النفخ الصحيحة

للإطارات الباردة. يكون الضغط الموصى به هو الحد الأدنى لضغط الهواء المطلوب لدعم سعة الحمل القصوى للمركبة.

للحصول على معلومات إضافية بشأن مدى الحمولة التي يمكن أن تستوعبها مركبتك، بالإضافة إلى مثال على ملصق معلومات التحميل والإطار، راجع حدود حمولة المركبة ⇦ ٢١٦. ويؤثر مدى تحميل المركبة على التحكم فيها والراحة أثناء ركوبها. كما يجب ألا يتم تحميلها وزنًا أكبر مما هو مخصص لها.

متى يتم الفحص

افحص ضغط الإطارات مرة أو أكثر كل شهر.

لا تنسَ الإطار الاحتياطي، إذا كان موجودًا بالمركبة. راجع العجلة الاحتياطية كاملة الحجم ⇦ ٣٨٨ للمزيد من المعلومات.

كيف يتم الفحص

ينبغي استخدام نوعية جيدة من أجهزة القياس الصغيرة (التي يمكن حملها بالجيب) وذلك لفحص ضغط الهواء في الإطار. وجدير بالذكر أنه لا يمكن تحديد ضغط النفخ المناسب بمجرد النظر للإطار. تحقق من ضغط النفخ بالإطارات عندما تكون باردة، وهذا يعني أنه لم تتم قيادة المركبة لمدة ثلاث ساعات على الأقل أو لمسافة أكثر من ١٫٦ كم (١ ميل).

قم بإزالة غطاء الصمام عن ساق صمام الإطار. ثم اضغط بقوة بجهاز قياس الإطار على الصمام للحصول على قراءة لقياس الضغط. فإذا توافق ضغط نفخ الإطار البارد مع الضغط الموصى به، والموجود على ملصق معلومات الحمولة والإطار، فلا توجد حاجة لمزيد من المهايئة. إذا كان ضغط النفخ منخفضًا، فأضف الهواء لحين الوصول إلى مستوى الضغط الموصى به. إذا كان ضغط النفخ مرتفعًا، فاضغط على الساق المعدنية في مركز صمام الإطار لتفريغ بعض الهواء.

وبعدها، افحص ضغط الهواء في الإطار باستخدام جهاز القياس.

أعد أغطية الصمام على سيقان الصمام للوقاية من الأوساخ والرطوبة. لا تستخدم سوى أغطية الصمامات المصممة للسيارات بواسطة GM. قد تتعرض مستشعرات TPMS للتلف ولن تدخل ضمن إصلاحات الضمان في هذه الحالة.

نظام مراقبة ضغط الإطارات

تنبيه
أي تعديل على نظام مراقبة ضغط الإطارات (TPMS) يقوم به شخص غير مخول من مركز الخدمة قد يبطل تصريح استخدام النظام.

يستخدم نظام مراقبة ضغط الإطار (TPMS) تقنية مجسات الراديو لفحص مستويات ضغط الهواء في الإطار. حيث تعمل تلك المجسات على مراقبة ضغط الهواء في إطارات مركبتك وبث قراءات ضغط الهواء في الإطار لوحدة استقبال موجودة في المركبة.

وينبغي فحص كل إطار شهريًا، بما في ذلك الإطار الاحتياطي (إن وجد)، عندما يكون باردًا ومضبوطًا على ضغط النفخ الموصى به من قبل الشركة المصنعة، والمدون على لافتة المركبة أو ملصق ضغط نفخ الإطار. (وفي حال كانت إطارات مركبتك مختلفة عن الحجم المبين على لافتة المركبة أو ملصق ضغط نفخ الإطار، فيجب عليك تحديد ضغط النفخ المناسب لتلك الإطارات.)

وكميزة سلامة إضافية، فقد تم تزويد مركبتك بنظام مراقبة ضغط الهواء في الإطار (TPMS) ويقوم بإضاءة مؤشر انخفاض ضغط الإطار عند تدني مستوى ضغط الهواء في أحد الإطارات أو في أكثر من إطار إلى ما دون معدل النفخ بصورة كبيرة.

وتبعًا لذلك، عندما يضيء مؤشر انخفاض ضغط الإطار، يتوجب عليك أن تتوقف وتفحص الإطارات الخاصة بك في أقرب وقت ممكن، وتقوم بمهايئة ضغط النفخ بها إلى المستوى المناسب. واعلم بأن القيادة مع وجود الإطارات دون معدل النفخ تؤدي إلى ارتفاع حرارة الإطار وقد تؤدي إلى انفجاره. كما أن انخفاض معدل النفخ يقلل أيضًا من كفاءة استهلاك الطاقة وعمر المداس، ويمكن أن يؤثر على تماسك المركبة وقدرة توقفها.

ويُرجى ملاحظة أن نظام مراقبة ضغط الهواء في الإطار لا يعتد به كبديل للصيانة السليمة للإطارات، وتقع المسئولية على عاتق السائق في الحفاظ على ضغط الهواء في الإطار بصورة صحيحة، حتى لو لم يؤدي انخفاض معدل النفخ إلى إضاءة مؤشر انخفاض ضغط الإطار.

واعلم أيضًا بأن مركبتك قد تم تجهيزها بمؤشر خاص باختلال التشغيل لإظهار أي خلل في النظام. ويرتبط هذا المؤشر بمؤشر انخفاض ضغط الإطار. فعندما يكتشف النظام خللاً معيناً، فسوف يومض مؤشر انخفاض ضغط الإطار لمدة دقيقة واحدة تقريباً ثم يضيء باستمرار. وسوف يستمر ذلك كلما يتم بدء تشغيل المركبة طالما أن الخلل مازال قائماً.

ولكن عندما يضيء مؤشر اختلال النظام، فإن النظام قد لا يتمكن من تتبع إشارة انخفاض ضغط الهواء في الإطار أو إرسالها على النحو المنشود. هذا، وقد يحدث خلل بالنظام لأسباب عدة، منها عمل إحلال للإطارات أو تركيب أخرى أو عجلات بديلة بالمركبة مما قد يمنع نظام مراقبة ضغط الإطار من العمل بشكل صحيح. ولذا، ينبغي دائماً فحص مؤشر نظام مراقبة ضغط الإطار بعد عمل إحلال لأحد الإطارات أو العجلات أو أكثر بمركبتك للتأكد من أن هذا الإحلال أو الإطارات والعجلات البديلة تسمح للنظام بمواصلة العمل بشكل صحيح.

راجع تشغيل مراقبة ضغط الإطارات ⇦ ٣٦٩ للمزيد من المعلومات.

تشغيل مراقبة ضغط الإطارات

قد يتم تجهيز المركبة بنظام مراقبة ضغط الإطارات (TPMS). قد يكون نظام مراقبة ضغط الإطارات مصمماً لتحذير السائق عند انخفاض ضغط الهواء في الإطار. حيث تم تركيب مجسات هذا النظام على كل الإطارات والعجلات، باستثناء الإطار والعجلة الاحتياطيين. حيث تعمل مستشعرات TPMS على مراقبة ضغط الهواء في الإطارات وإرسال قراءات ضغط الهواء في الإطارات لوحدة استقبال موجودة في المركبة.



عند اكتشاف انخفاض ضغط الهواء في الإطار، يقوم نظام مراقبة ضغط الإطارات بإضاءة مصباح التحذير من انخفاض الضغط في الإطار والموجود في مجموعة لوحة أجهزة القياسات. إذا حدث ذلك، توقف في أقرب وقت ممكن، وانفخ الإطارات إلى المستوى الموصى به كما هو مبين على ملصق الإطار ومعلومات التحميل. راجع حدود حمولة المركبة ⇦ ٢١٦.

وتظهر رسالة تطلب منك التحقق من الضغط في إطار محدد في مركز معلومات السائق (DIC). ويضيء مصباح تحذير انخفاض ضغط الهواء في الإطار وتظهر رسالة التحذير عند كل دورة إشعال حتى يتم تعديل ضغط الإطار على النحو الصحيح. يمكن مشاهدة مستويات ضغط الإطارات بواسطة مركز معلومات السائق (DIC). للمزيد من المعلومات والتفاصيل عن تشغيل مركز معلومات السائق (DIC)

وشاشته، راجع مركز معلومات السائق (DIC) (مستوى القاعدة) ⇦ ١٣٦ او مركز معلومات السائق (DIC) (الطراز المطور) ⇦ ١٣٧.

كما قد يضيء مصباح التحذير من انخفاض الضغط في الإطار عندما يتم تشغيل المركبة للمرة الأولى في الطقس البارد، ثم ينطفئ عندما تشرع في القيادة. قد يكون هذا مؤشرًا مبكرًا على أن ضغط الهواء في الإطار قد أخذ في الانخفاض ويحتاج إلى زيادة وصولاً إلى الضغط المناسب.

يبين ملصق الإطار ومعلومات التحميل، المثبت بمركبتك، حجم إطارات التركيب الأصلية وضغط النفخ الصحيح للإطارات عندما تكون باردة. للاطلاع على أحد الأمثلة على ملصق معلومات الحمولة والإطار، ومكان تثبيته، راجع حدود حمولة المركبة ⇦ ٢١٦. راجع كذلك ضغط الإطارات ⇦ ٣٦٧.

تجدر الإشارة إلى أن نظام مراقبة ضغط الإطارات يمكن أن يحذرك من انخفاض ضغط الهواء في الإطار ولكنه لا يغني عن إجراء الصيانة العادية على الإطارات. راجع فحص الإطارات ⇦ ٣٧٢ وتدوير الإطارات ⇦ ٣٧٢ وإطارات ⇦ ٣٦٥.

تنبيه

ليست كل مواد منع التسرب متشابهة. إن استخدام لاصق غير معتمد للإطارات قد يؤدي إلى تلف مجسات TPMS (نظام مراقبة ضغط الإطارات). وعند حدوث ذلك، فإن ضمان المركبة لا يسري في هذه الحالة على تلك التلفيات. دائمًا استخدم فقط مانع التسرب المعتمد من جنرال موتورز المتوفر عن طريق وكيلك أو المتضمن في مركبتك.

رسالة خلل نظام مراقبة ضغط الإطارات ومصباح التحذير منها

لن يعمل نظام مراقبة ضغط الإطارات بشكل صحيح في حالة لو كان واحد أو أكثر من مجساته مفقودًا أو تالفًا. عندما يكتشف النظام خللاً معينًا، سوف يومض مصباح انخفاض ضغط الإطار لمدة دقيقة واحدة تقريبًا ثم يضيء باستمرار طوال الفترة المتبقية من دورة الإشعال. كما تظهر أيضًا رسالة تحذير في مركز معلومات السائق (DIC). ويضيء مصباح الأعطال كما تظهر رسالة تحذير في مركز معلومات السائق مع كل دورة إشعال حتى تتم معالجة المشكلة. بعض الحالات التي يمكن أن تتسبب في ذلك هي:

- تم استبدال أحد إطارات الطريق بالإطار الاحتياطي. إضافةً إلى أن الإطار الاحتياطي ليس لديه أحد مجسات نظام مراقبة ضغط الإطارات. وينبغي أن ينطفئ مصباح الأعطال وتختفي رسالة مركز معلومات السائق بعد استبدال إطار الطريق وإتمام عملية مطابقة المجسات بنجاح. راجع "عملية مطابقة مستشعر درجات الحرارة" التالية.
- لم يتم إجراء عملية مطابقة مجسات نظام مراقبة ضغط الإطارات أو لم تكتمل بنجاح بعد تناوب الإطارات. وينبغي أن ينطفئ مصباح الأعطال وتختفي رسالة مركز معلومات السائق بعد إتمام عملية مطابقة المجسات بنجاح. راجع "عملية مطابقة مستشعر درجات الحرارة" التالية.
- فقدان أو تلف واحد أو أكثر من مجسات نظام مراقبة ضغط الإطارات. ويفترض أن تختفي رسالة التحذير في مركز معلومات السائق وينطفئ مصباح الأعطال عند تركيب مستشعرات نظام مراقبة ضغط الإطارات (TPMS) واكتمال عملية مطابقة المستشعرات بنجاح. لذا، قم بزيارة الوكيل للحصول على الصيانة اللازمة.
- عدم تطابق الإطارات أو العجلات المستبدلة مع مثيلاتها الأصلية. حيث قد يؤدي استخدام إطارات وعجلات خلافًا

للموصى بها إلى منع نظام مراقبة ضغط الإطارات من العمل بشكل سليم. راجع شراء إطارات جديدة ⇦ ٣٧٤.

- تشغيل الأجهزة الإلكترونية أو القرب من المرافق التي تستخدم ترددات موجات لاسلكية مماثلة لنظام مراقبة ضغط الإطارات يمكن أن يتسبب في خلل المجسات.

يجب التنويه هنا إلى أنه في حالة عدم عمل نظام مراقبة ضغط الإطارات بشكل سليم، فإنه لا يمكنه تتبع إشارة انخفاض ضغط الهواء في أحد الإطارات أو إرسالها. في حال استمرار ظهور رسالة التحذير أو وميض المصباح، يجب الرجوع إلى الوكيل لإجراء الصيانة.

تنبيه تعبئة الإطار (إذا توفر)

توفر هذه الميزة تنبيهات بصرية ومسموعة خارج السيارة للمساعدة أثناء نفخ الإطارات الفارغة من الهواء وذلك عند الوصول إلى ضغط الهواء الموصى به على البارد.

عندما يضيئ مصباح تحذير انخفاض ضغط هواء الإطار:

١. اركن السيارة في موضع مستوٍ وآمن.
٢. شد فرامل الركن بإحكام.
٣. ضع السيارة في الوضع P (الركن).
٤. أضف الهواء إلى الإطار الفارغ.

سيومض مصباح إشارة الانعطاف.

عند الوصول إلى ضغط الهواء المطلوب سيصدر البوق صوتًا مرةً واحدة ويتوقف مصباح إشارة الانعطاف عن الوميض ويثبت لفترة قصيرة.

قم بتكرار هذه الخطوات لكل الإطارات ذات ضغط الهواء غير الكافي والتي أضاءت ضوء التحذير من انخفاض ضغط الإطار.

⚠ تحذير

قد يتسبب نفخ الإطار بشكل زائد عن الحد في تمزيق الإطار وتعرضك أنت أو الآخرين للإصابة. تجنب تجاوز الحد الأقصى للضغط المذكور على الجدار الجانبي للإطار.

إذا تم نفخ الإطار بصورة زائدة بمقدار ٣٥ كيلوباسكال (٥ رطل لكل بوصة مربعة) فسيصدر البوق صوتًا عدة مرات ويواصل مصباح إشارة الانعطاف وميضه لعدة ثوان بعد توقف عملية التعبئة. لتصريف الهواء الزائد وتصحيح قيمة الضغط، أثناء وميض مصباح إشارة الانعطاف، اضغط لفترة وجيزة على مركز الصمام. وعند الوصول إلى قيمة الضغط الصحيحة، سيصدر البوق صوتًا مرة واحدة.

إذا لم يومض مصباح إشارة الانعطاف في غضون ١٥ ثانية بعد الشروع في نفخ الإطار، فهذا دليل على أن تنبيه نفخ الإطار غير نشط أو لا يعمل.

إذا كانت أضواء التحذير بالمخاطر الغمازة تعمل، فلن يعمل التنبيه البصري لتعبئة الإطار بالهواء بصورة صحيحة.

لن يعمل TPMS على تنشيط تنبيه تعبئة الإطار بصورة صحيحة في الظروف التالية:

- وجود تداخل من جهاز خارجي أو جهاز إرسال.
- عدم كفاية ضغط الهواء من جهاز النفخ لتعبئة الهواء في الإطار.
- وجود عطل في TPMS.
- وجود عطل في البوق أو مصابيح إشارة الانعطاف.
- رمز التحقيق في مستشعر TPMS غير مسجل في النظام.
- انخفاض الطاقة في بطارية مستشعر TPMS.

إذا لم يعمل تنبيه نفخ الهواء في الإطار بسبب تدخل TPMS، فحرك السيارة حوالي ١ متر (٣ قدم) للخلف أو الأمام وحاول مرة أخرى. إذا لم تعمل ميزة تنبيه تعبئة الهواء، فاستخدم مقياس ضغط الهواء.

عملية مطابقة مستشعر TPMS - وظيفة التعرف التلقائي

لكل مجس من مجسات نظام مراقبة ضغط الإطارات رمز تعريف غير متماثل. وينبغي مطابقة رمز التعريف مع موضع العجلة الجديدة/الإطار الجديد بعد تناوب الإطارات

أو استبدال واحد أو أكثر من مجسات نظام مراقبة ضغط الإطارات. عند تركيب إطار جديد، يلزم أن تكون المركبة متوقفة لمدة حوالي ٢٠ دقيقة قبل أن يقوم النظام بإعادة عملية الحساب. تستغرق عملية التعرف التالية حوالي ١٠ دقائق، مع القيادة بسرعة لا تقل عن ٢٠ كم/ساعة (١٢ ميل في الساعة). يتم عرض العلامة (-) أو قيمة الضغط في مركز معلومات السائق. راجع مركز معلومات السائق (DIC) (مستوى القاعدة) ⇦ ١٣٦ او مركز معلومات السائق (DIC) (الطراز المطور) ⇦ ١٣٧. تظهر رسالة تحذير في مركز معلومات السائق في حالة حدوث مشكلة أثناء عملية التعلم.

فحص الإطارات

نوصي بفحص الإطارات، بما في ذلك الإطار الاحتياطي، إذا كانت المركبة مجهزة بذلك، لاكتشاف أية علامات على التآكل أو التلف مرة واحدة شهريًا على الأقل.

يجب استبدال الإطار في حالة:

- إمكانية رؤية المؤشرات في ثلاثة مواضع أو أكثر حول الإطار.
- إمكانية رؤية السلك أو النسيج المار من خلال مطاط الإطار.
- أن يوجد تشقق، أو قطع، أو تمزق بصورة كبيرة في المداس أو جانب الإطار تكفي لإظهار السلك أو النسيج.
- أن يصاب الإطار بنتوء، أو انتفاخ، أو انشقاق.
- أن يتعرض الإطار للثقب، أو القطع، أو غيرها من التلفيات التي لا يمكن إصلاحها بشكل جيد بسبب حجمها أو موقعها.

تدوير الإطارات

يجب تدوير الإطارات وفقًا للفاصل الزمني المحدد في جدول الصيانة. راجع جدول الصيانة ⇦ ٤٠٤.

تتم مناوبة الإطارات لتحقيق مستوى تآكل موحد لجميع الإطارات. والدورة الأولى هي الأهم.

في أي وقت تلاحظ فيه تآكل غير عادي، بدّل مواضع الإطارات بأسرع وقت ممكن وتأكد من أن ضغط نفخ الإطارات مناسب وتحقق من عدم وجود إطارات أو عجلات تالفة. إذا استمر التآكل غير العادي بعد التبديل، فافحص محاذاة العجلات. راجع متى يحين وقت لإطارات جديدة ⇦ ٣٧٣ وإحلال العجلات ⇦ ٣٧٦.

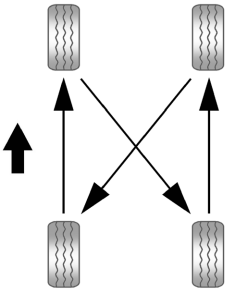

استخدم أسلوب المناوبة هذا عند مناوبة الإطارات.

لا تشمل الإطار الاحتياطي في التناوب بين الإطارات.

اضبط الإطارات الأمامية والخلفية على مستوى ضغط النفخ الموصى به على ملصق معلومات الإطار والحمولة بعد مناوبة الإطارات. راجع ضغط الإطارات ⇦ ٣٦٧ وحدود حمولة المركبة ⇦ ٢١٦.

إعادة ضبط نظام مراقبة ضغط الإطار. راجع تشغيل مراقبة ضغط الإطارات ⇦ ٣٦٩.

تحقق من أن جميع صامولات العجلات مربوطة بإحكام وعلى نحو سليم. راجع "عزم ربط صامولة العجلة" الوارد أسفل القدرات والمواصفات ⇦ ٤١٦ و"إزالة الإطار المفرغ من الهواء وتركيب الإطار الاحتياطي" أسفل تغيير الإطارات ⇦ ٣٧٩.

⚠ تحذير

إن وجود الصدأ أو الأوساخ على العجلة، أو على الأجزاء المثبتة عليها، يمكن أن يؤدي إلى ارتخاء صامولات العجلة مع مرور الوقت. كما يمكن أن تنفصل العجلة من مكانها وتتسبب في وقوع حادث. وعند تغيير العجلة، ينبغي إزالة أي صدأ أو أوساخ من الأماكن المثبت عليها عجلة المركبة. في حالة الطوارئ، يمكن استخدام قطعة قماش أو منشفة ورقية؛ ولكن استخدم مكشطة أو فرشاة سلك لاحقًا لإزالة كل الصدأ والأوساخ.

قم بتغطية القطر الداخلي لفتحة محور العجلة بقليل من شحم محمل العجلة بعد تغيير العجلة أو تدوير الإطار لمنع التآكل أو تراكم الصدأ.

⚠ تحذير

لا تضع الشحم على سطح تركيب العجلة، أو المقاعد المخروطية للعجلة، أو صواميل أو مسامير العجلات. يمكن أن يتسبب الشحم الموضوع على هذه المناطق في خلل العجلة أو إزالتها، ما يؤدي إلى تحطمها.

متى يحين وقت لإطارات جديدة

هناك عوامل تؤثر في معدل تآكل الإطارات، مثل الصيانة ودرجات الحرارة وسرعات القيادة وحمولة المركبة وظروف الطريق.

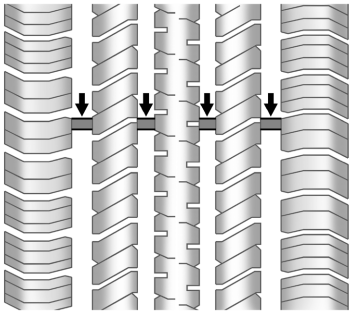

تعد مؤشرات إهتراء المداس إحدى طرق معرفة موعد تركيب إطارات جديدة. تظهر مؤشرات إهتراء المداس للإطارات عندما يتبقى ما لا يزيد عن ١,٦ ملم (١/١٦ بوصة) أو أقل من المداس. راجع فحص الإطارات ⇦ ٣٧٢ وتدوير الإطارات ⇦ ٣٧٢.

يصبح المطاط الموجود في الإطارات قديماً مع مرور الوقت. وينطبق ذلك على الإطار الاحتياطي أيضًا، إذا كانت المركبة مزودة به، حتى ولو لم يكن قد تم استخدامه من قبل. هناك عوامل متعددة، تتضمن درجات الحرارة وظروف التحميل وصيانة ضغط النفخ، من شأنها أن تؤثر في سرعة حدوث التقادم. لذا، توصي جنرال موتورز باستبدال الإطارات، بما في ذلك الإطار الاحتياطي إذا كانت السيارة مجهزة به، بعد مرور ست سنوات، بغض النظر عن تآكل المداس.

للتعرف على عمر إطار، استخدم تاريخ تصنيع الإطار، والذي يمثل آخر أربعة أرقام من DOT رقم تعريف الإطار (TIN) المصبوب على جانب واحد من جدار الإطار. آخر أربعة أرقام من رقم تعريف الإطار (TIN) يشير إلى تاريخ تصنيع الإطار. ويمثل أول رقمين الأسبوع بينما يشير آخر رقمين إلى العام. على سبيل المثال، سيكون للأسبوع الثالث من عام ٢٠٢٠ تاريخ DOT مكون من ٤ أرقام هو ٠٣٢٠. بينما الأسبوع ٠١ يعتبر أول أسبوع كامل (من الأحد إلى السبت) من كل عام.

ركن المركبة

تهرم الإطارات عادة عندما تكون مركبة على سيارة مركونة. اركن السيارة التي ستقوم بتخزينها لمدة شهر واحد على الأقل في مكان بارد وجاف ونظيف، بعيدًا عن أشعة الشمس المباشرة لكي تحافظ عليها. هذا المكان يجب أن يكون خاليًا من الشحم والبنزين وأي مادة أخرى قد تضر بالمطاط.

إن ركن المركبة لفترة طويلة قد يسبب نشوء بقع مسطحة على الإطارات مما قد يؤدي إلى اهتزازات أثناء القيادة. عند تخزين المركبة لمدة شهر واحد على الأقل، انزع الإطارات أو ارفع المركبة كي تخفف الوزن عن الإطارات.

شراء إطارات جديدة

صنعت شركة جنرال موتورز إطارات خاصة ومتوافقة مع المركبة. وقد تم تصميم إطارات المعدات الأصلية المركبة لتلبي تصنيف نظام مواصفات معايير أداء الإطارات (TPC Spec) من جنرال موتورز. وعندما تدعو الحاجة لاستبدال الإطارات، توصي جنرال موتورز بشدة بشراء إطارات لها تصنيف TPC Spec نفسه.

يراعي نظام مواصفات أداء الإطارات الحصري من جنرال موتورز أكثر من اثنتي عشرة من المواصفات المهمة التي تؤثر على أداء المركبة بشكل عام، بما في ذلك أداء نظام الفرامل، والقيادة والتحكم في المركبة، والتحكم في الجر، وأداء مراقبة ضغط الإطارات. يوجد رقم مواصفات أداء الإطارات الخاصة بشركة جنرال موتورز محفورًا على جانب الإطار قريبا من معلومات حجم الإطار. إذا كان الإطار مصممًا بسطح يسمح بالاستخدام في جميع الفصول، فسيكون رقم مواصفات أداء الإطار متبوعًا بحرفي MS وهما اختصار الطين والجليد.

توصي شركة جنرال موتورز بتغيير مجموعة الإطارات الأربعة المتآكلة كاملة. ويساعد عمق سطح الإطارات الموجد على الحفاظ على أداء المركبة. قد يتأثر أداء الفرملة والتحكم في المركبة بشكل عكسي إذا لم يتم استبدال كل الإطارات في الوقت نفسه. إذا كان قد تم إجراء تناوب وصيانة مناسبين، فمن المرجح أن تتآكل جميع الإطارات الأربعة في الوقت نفسه تقريبًا. ومع ذلك، إذا كان من الضروري استبدال مجموعة محور واحدة للإطارات المتآكلة، فيجب تركيب الإطارات الجديدة على المحور الخلفي. راجع تدوير الإطارات ⇦ ٣٧٢.

⚠ تحذير

قد تنفجر الإطارات أثناء الخدمة غير المناسبة. قد تتسبب محاولة تركيب الإطارات أو فكها في وقوع الإصابات أو التعرض للوفاة. يجب ألا يقوم بعملية تركيب الإطارات وفكها إلا وكيلك أو مركز خدمة الإطارات المعتمد.

⚠ تحذير

قد يتسبب الخلط بين إطارات من أحجام (بخلاف تلك التي تم تركيبها في الأصل بالمركبة) أو علامات تجارية، أو أنماط مداس، أو أنواع مختلفة في فقدان التحكم بالمركبة، مما يؤدي إلى حدوث تصادم أو تلف آخر في المركبة. استخدم الحجم أو العلامة التجارية أو نوع الإطار الصحيح على العجلات.

⚠ تحذير

قد يسبب استخدام الإطارات ذات الطيات المتعارضة في المركبة تشقق حواف أطراف العجلات بعد قطع عدة أميال من القيادة. قد ينفجر الإطار وتتلف العجلة فجأة وبالتالي تتسبب في حدوث تصادم. استخدم النوع الشعاعي (radial-ply) من هياكل الإطارات مع العجلات المثبتة في مركبتك.

لكن قد لا تتوفر إطارات الشتاء التي تتطابق مع معدل سرعة إطارات المعدات الأصلية، وذلك بالنسبة إلى إطارات H وV وW وY وZR ذات السرعة المصنفة. لا تتجاوز مطلقًا قدرة السرعة القصوى لإطارات الشتاء عند استخدام إطارات الشتاء ذات تصنيف السرعة المنخفض.

إذا استلزم الأمر استبدال إطارات المركبة بإطارات ليس لها رقم TPC Spec، فتأكد من أنها لها الحجم ونطاق الحمولة وتصنيف السرعة والتكوين (نصف قطري) نفسه تمامًا كالإطارات الأصلية.

يشير ملصق معلومات الإطار والحمولة إلى إطارات المعدات الأصلية التي ينبغي تركيبها للمركبة. راجع حدود حمولة المركبة ⇦ ٢١٦.

الإطارات والعجلات المصممة بأحجام مختلفة

إذا تم تثبيت عجلات أو إطارات ذات أحجام مختلفة عن العجلات والإطارات الأصلية، فقد يتأثر أداء المركبة، مشتملا ذلك نظام الفرامل، وخصائص الركوب وتماسك الحركة، وثبات المركبة، ومقاومتها للانقلاب. بالإضافة إلى ذلك، إذا كانت المركبة مزودة بأنظمة إلكترونية مثل نظام الفرامل المانعة للانغلاق، أو الوسائد الهوائية التي تنفرج عند انقلاب المركبة، أو نظام التحكم في الجر، أو النظام الإلكتروني للتحكم في الثبات، أو نظام الدفع بجميع العجلات، فقد يتأثر أداء هذه الأنظمة هي الأخرى.

⚠ تحذير

إذا أضفت عجلات بقياسات مختلفة، فقد لا تقدم المركبة مستوى مقبولاً من الأداء والأمان إذا تم اختيار إطارات غير موصى بها لهذه العجلات. وهذا يزيد من فرصة وقوع تصادمات وإصابات خطيرة. لا تستخدم سوى أنظمة عجلات وإطارات محددة من جنرال موتورز ومطورة للمركبة، واطلب تركيبها على نحو مناسب من قبل فني مخول من جنرال موتورز.

راجع شراء إطارات جديدة ⇦ ٣٧٤ والملحقات والتعديلات ⇦ ٣٢٥.

محاذاة العجلات وضبط الإطارات

لقد تمت محاذاة الإطارات والعجلات وضبطها في المصنع لتوفير أطول عمر للإطارات وأفضل أداء عام للمركبة. ليس هناك حاجة إلى إجراء أي ضبط أو تعديل لمحاذاة العجلة وضبط الإطارات بشكل دوري. قم بإجراء فحص للمحاذاة إذا لاحظت تآكلًا غير مألوف على الإطارات أو إذا كانت المركبة تنسحب لأحد جانبيها بشكل ملفت. السحب الخفيف جهة اليسار أو اليمين، على حسب قمة الطريق و/أو

تنوعات سطح الطريق الأخرى مثل القباب والحفر يُعد أمرًا عاديًا. وإذا اهتزت المركبة أثناء القيادة على طريق مستو، فمن الممكن أن تكون الإطارات والعجلات بحاجة إلى إعادة موازنة. استشر الوكيل للتعرف على العمليات التشخيصية المناسبة.

إحلال العجلات

استبدل أي عجلة بها انحناءات، أو تشققات، أو بها صدأ أو تآكل. إذا كانت صواميل العجلات تفك بشكل مستمر، فيجب استبدال العجلات، أو مسامير العجلات وصواميل العجلات. إذا كانت العجلة تسرب هواء، فقم باستبدالها. ويمكن إصلاح بعض العجلات المصنوعة من الألومنيوم. استشر بوكيلك إذا ظهرت أي من الظروف التالية.

سيعرف وكيلك نوع العجلات التي تحتاجها.

يجب أن تكون لكل عجلة جديدة نفس قدرة الحمل، والقطر، والعرض، والموازنة مثل العجلة المستبدلة، وأن يتم تركيبها بالطريقة ذاتها.

استبدل العجلات والبراغي والصواميل الخاصة بها، أو غيّر مجسات نظام مراقبة ضغط الإطارات (TPMS) باستخدام قطع غيار معدات أصلية وجديدة من GM.

⚠ تحذير

وكذلك فإن استخدام العجلات أو مسامير العجلات أو صواميل عجلات بديلة غير مناسبة قد ينطوي على خطورة. وقد تتأثر فرامل المركبة أو أسلوب التعامل مع المركبة من جراء ذلك. يمكن أن تفقد الإطارات الهواء مما يؤدي إلى فقد التحكم بالسيارة ما يؤدي إلى حدوث تحطم. استخدم العجلات، ومسامير العجلات، وصواميل العجلات الصحيحة عند الاستبدال.

⚠ تحذير

تعد عملية استخدام عجلة مستعملة بدلاً من عجلة من عجلات المركبة أمرًا خطيرًا. حيث لا يمكن معرفة كيف تم استخدامها أو كم المسافة التي تمت القيادة بها. فقد تتعطل فجأة وتسبب حدوث تصادم. فعند استبدال العجلات، استخدم عجلة معدات جديدة أصلية من جنرال موتورز.

تنبيه

قد تتسبب العجلات غير المناسبة في حدوث مشاكل في مدة خدمة المحامل، وتبريد الفرامل، ومعايرة عداد السرعة أو عداد المسافة، ومدى المصابيح الأمامية، وارتفاع مصد الصدمات، والمسافة الفاصلة بين المركبة والأرض، والمسافة الفاصلة بين الإطار والهيكل والشاسيه.

سلاسل الإطار

⚠ تحذير

إذا كانت المركبة مزودة بإطارات مقاس 275/50R22 أو 275/60R20 أو LT265/60R20 أو LT265/70R17 أو LT275/65R18 أو LT275/70R18، فلا تستخدم سلاسل الإطارات. حيث لا توجد مسافة فاصلة كافية. ويمكن أن تتسبب سلاسل الإطارات المستخدمة دون مراعاة المسافة الفاصلة الصحيحة في تلف الفرامل، أو مكونات نظام التعليق أو أجزاء المركبة الأخرى. قد تتسبب المنطقة التي تلفت بفعل سلاسل الإطارات في فقدان التحكم وحدوث تصادم.

(يتبع)

تحذير (يتبع)

استخدم نوعًا آخر من أجهزة الجر فقط إذا أوصت الشركة المصنعة باستخدامه مع مجموعة حجم إطارات المركبة وظروف الطريق. اتبع تعليمات تلك الشركة المصنعة. لتفادي إتلاف المركبة، قد يبطء وأعد ضبط جهاز الجر أو أزله إذا كان يلامس المركبة. لا تُدر العجلات.

إذا تم استخدام أجهزة الجر، فركبها على الإطارات الخلفية.

تنبيه

أما إذا كانت المركبة مجهزة بإطارات بمقاسات بخلاف المقاسات 275/50R22 أو 275/60R20 أو LT265/60R20 أو LT265/70R17 أو LT275/65R18 أو LT275/70R18 فلا تستخدم سلاسل الإطارات إلا عندما يسمح القانون بذلك وعند الضرورة فقط. استخدم السلاسل ذات المقاس المناسب للإطارات الخاصة بالمركبة. كما ينبغي تثبيتها على إطارات المحور الخلفي. وتذكر ألا تستخدم سلاسل على إطارات المحور الأمامي. قم بربطها بإحكام بأكبر قدر ممكن مع تثبيت الأطراف بشكل (يتبع)

تنبيه (يتبع)

آمن. وعليك متابعة القيادة ببطء واتباع تعليمات الشركة المصنعة للسلسلة. توقف وأعد إحكام ربط السلاسل إذا كانت ملامسة للمركبة. في حالة استمرار هذا التلامس، يمكنك التقليل من سرعة المركبة حتى يتوقف. حيث تضر السرعة الزائدة، أو دوران العجلات مع تثبيت السلاسل عليها بمركبتك.

إذا نفد الهواء من الإطار

ليس من المعتاد أن تنفجر الإطارات أثناء القيادة خاصة إذا كنت توفر صيانة جيدة لها. راجع إطارات ⇦ ٣٦٥. إذا كان هناك تسريب للهواء من الإطار، فمن المرجح أن يكون تسريب بطيء. ولكن إذا انفجر الإطار في أي وقت، فهذه بعض النصائح حول ما هو متوقع وما يتعين عليك فعله:

إذا انفجر أحد الإطارات الأمامية، يعمل الإطار الفارغ على توجيه المركبة نحو جانب الإطار الفارغ. ارفع قدمك من على دواسة زيادة السرعة وامسك بعجلة التوجيه بقوة. وجه المركبة للحفاظ على الوضع في حارة السير، واضغط على الفرامل برفق للتوقف على جانب الطريق، إذا أمكن.

انفجار أحد الإطارات الخلفية، خاصة عند منحنى، تجعل الأمر يشبه التزلج وقد يتطلب الإجراء التصحيحي نفسه الذي تتبعه عند التزلج. أوقف الضغط على دواسة الوقود ووجه المركبة في اتجاه مستقيم. قد ينطوي الأمر على مطبات كثيرة وضوضاء شديدة. اضغط على الفرامل برفق للتوقف بعيدًا عن الطريق إن أمكن.

⚠ تحذير

القيادة بعجلة مثقوبة قد تسبب أضرارًا دائمة في الإطار. إن إعادة نفخ الإطار بعد القيادة به مع كونه خاليًا من الهواء أو مثقوبًا قد يؤدي إلى انفجاره ويسبب حادثًا خطيرًا. لا تحاول أبدًا إعادة نفخ الإطار إذا كنت قد قدت المركبة به ومستوى الضغط بداخله أقل من المطلوب، أو به ثقوب. دع وكيلك أو مركز خدمة الإطارات المعتمد يقوم بتصليح أو استبدال الإطار المثقوب بأسرع وقت ممكن.

⚠ تحذير

من الأمور الخطيرة رفع المركبة والنزول تحتها للقيام بالصيانة وإجراء الإصلاحات دون التدريب أو وجود معدات السلامة. (يتبع)

تحذير (يتبع)

إذا كانت هناك رافعة مرفقة بالمركبة، فانها مصممة فقط للاستخدام عند تغيير الإطار الفارغ. وإذا تم استخدامها لأغراض أخرى، فقد تتعرض أنت أو الآخرون للإصابة أو الوفاة إذا انزلقت المركبة من على الرافعة. إذا كانت هناك رافعة مرفقة بالمركبة، فانها مصممة فقط للاستخدام عند تغيير الإطار الفارغ.

إذا نفد الهواء من الإطار، فيمكنك القيادة ببطء على سطح مستو لكي تتجنب تلف الإطار والعجلة بشكل زائد، وتوقف على جانب الطريق، إذا أمكن. قم بإضاءة مؤشرات التحذير من الخطر. راجع وامضات التحذير من الخطر ⇦ ١٥١.

إذا كانت مركبتك محملة بأقصى سعة حمولتها أو بالقرب منها، فقد يكون من الصعب تركيب الرافعة أسفل المركبة بسبب البيئة (منحدر الكتف وحطام الطريق وما إلى ذلك). قد تؤدي إزالة بعض الوزن إلى تحسين القدرة على تركيب الرافعة أسفل المركبة في موقع الرفع الصحيح.

⚠ تحذير

يمكن أن تنطوي عملية تغيير الإطار على بعض الخطورة. وقد تنزلق المركبة من على الرافعة وتنقلب أو تسقط مما يسبب التعرض للإصابات أو الوفاة. أوقف المركبة على سطح مستوٍ عند تغيير الإطار. للمساعدة على منع تحرك المركبة:

١. شد فرامل الركن بإحكام.

٢. ضع المركبة في الوضع P (الركن).

٣. بالنسبة للمركبات ذات نظام الدفع بأربع عجلات والمزودة بوضع صندوق النقل N (محايد)، تأكد من أن صندوق النقل في وضع ترس القيادة — ليس في الوضع N (المحايد).

٤. أوقف تشغيل المحرك، ولا تعد تشغيله أثناء رفع المركبة.

٥. لا تدع الركاب داخل المركبة.

٦. ركّب عقبات العجلات، إذا توفرت، على جانبي الإطار في الزاوية المقابلة من الإطار المراد تغييره.

عندما يكون هناك إطار فارغ (٢)، استخدم المثال التالي كدليل لمساعدتك في عملية وضع عقبات العجلات (١)، وذلك إذا توفرت هذه العقبات.

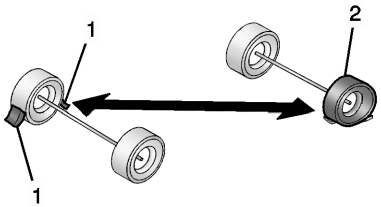

١. عقبة العجلة (إذا توفرت هذه الميزة)
٢. إطار فارغ

تشرح المعلومات التالية كيفية استخدام الرافعة واستبدال الإطار.

تغيير الإطارات

نزع الإطار الاحتياطي والأدوات

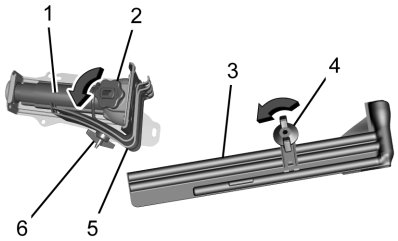

١. الرافعة
٢. قبضة الرافعة
٣. صندوق العدة
٤. صمولة مجنحة لتثبيت صندوق العدة
٥. حواجز العجلة
٦. صمولة مجنحة لتثبيت حواجز العجلة

توجد التجهيزات أسفل مقاعد الصف الثاني، وذلك في حالة توافرها، أو خلف مقاعد الصف الأمامي في طرز الكابينة العادية.

١. أدر المقبض الموجود على الرافعة على عكس اتجاه عقارب الساعة لخفض رأس الرافعة لتحريرها من جهاز تعشيقها.
٢. أدر الصامولة المجنحة عكس اتجاه عقارب الساعة لفك حواجز العجلات ومشبك تثبيت حواجز العجلات.
٣. أدر الصامولة المجنحة التي تستخدم في الحفاظ على حقيبة التخزين والأدوات عن طريق إدارتها عكس اتجاه عقارب الساعة لإزالتها.

استخدم وصلات تطويل مقبض الرافعة ومفتاح العجلة لنزع الإطار الاحتياطي المركب أسفل الهيكل.

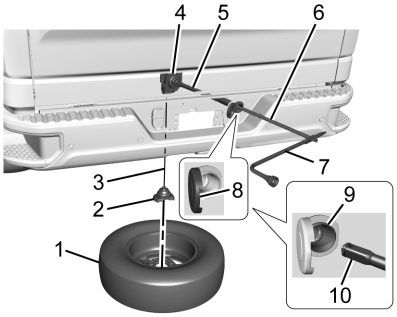

١. الإطار الاحتياطي (ساق الصمام متجه نحو الأسفل)

٢. حاجز الإطار/العجلة
٣. كابل الرفع
٤. مجموعة الرفع
٥. عمود الرفع
٦. وصلات تطويل مقبض الرافعة
٧. مفتاح العجلة
٨. غطاء ثقب الوصول إلى عمود الرفع
٩. ثقب الوصول إلى عمود الرفع
١٠. طرف الرفع لأداة التطويل

١. افتح غطاء فتحة الوصول لعمود الرافعة (٨) على المصد الخلفي واستخدم المفتاح الميكانيكي لإزالة قفل الإطار الاحتياطي.

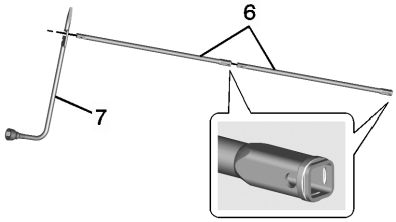

٢. قم بتجميع مفتاح العجلات (٧) ووصلات مقبض الرافعة (٦)، كما هو مبين بالشكل.

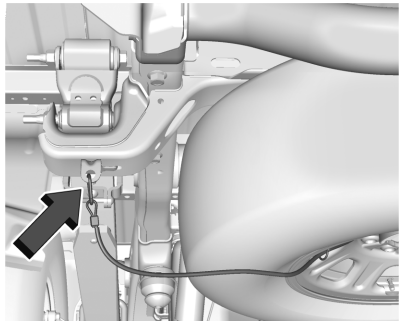

(كبل الإطار الاحتياطي (إن وجد

٣. إذا كانت المركبة مزودة بكابل إطار احتياطي، فقم بفصل الكابل من الرباط بالهيكل الإطاري وقم بخلعه من ركيزة تثبيت الهيكل الإطاري.

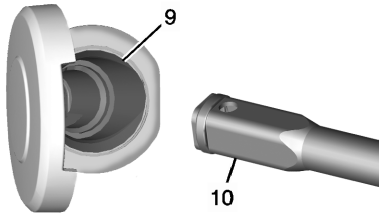

٤. أدخِل طرف الرفع (الطرف المفتوح) (١٠) للوصلة عبر الثقب (٩) في المصدم الخلفي.

لا تستعمل الطرف الإزميلي لمفتاح العجلة.

تأكد من أن طرف الرفع للوصلة (١٠) متصل بعمود الرفع. استخدم الطرف المضلع للوصلة لإنزال الإطار الاحتياطي.

٥. أدر مفتاح العجلة عكس اتجاه عقارب الساعة لإنزال الإطار الاحتياطي إلى الأرض. استمر في فتل مفتاح العجلة حتى يمكنك سحب الإطار الاحتياطي من أسفل المركبة.

٦. اسحب الإطار الاحتياطي من تحت المركبة.

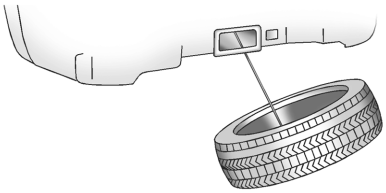

٧. قم بإمالة الإطار نحو المركبة مع بعض الارتخاء في الكابل كي تتمكن من الوصول إلى حاجز الإطار/العجلة.

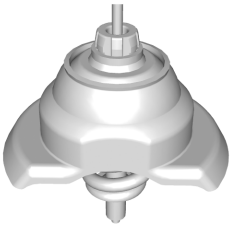

قم بإمالة الحاجز واسحبه عبر مركز العجلة سوية مع الكابل والنابض.

٨. ضع الإطار الاحتياطي قرب الإطار المثقوب.

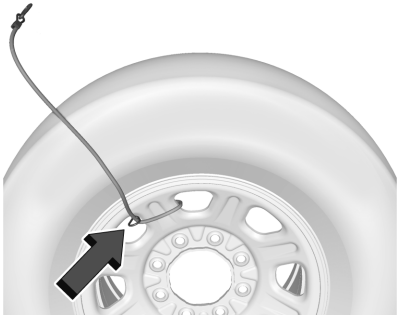

٩. إذا كانت المركبة مزودة بكابل إطار احتياطي، فقم بفك الكابل من الإطار الاحتياطي عن طريق تمرير مشبك التثبيت من خلال الطرف الحلقي بالكابل.

إزالة الإطار الفارغ وتثبيت الإطار الاحتياطي

استخدم الصور والتعليمات التالية لكي تنزع الإطار المثقوب وترفع المركبة.

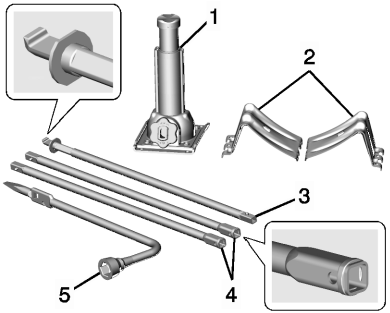

١. الرافعة
٢. حواجز العجلة
٣. مقبض الرافعة
٤. وصلات تطويل مقبض الرافعة
٥. مفتاح العجلة

الأدوات التي ستستخدمها تتضمن: الرافعة (١)، حواجز العجلة (٢)، مقبض الرافعة (٣)، وصلات تطويل مقبض الرافعة (٤)، ومفتاح العجلة (٥).

١. قم بإجراء فحص السلامة قبل البدء. راجع إذا نفد الهواء من الإطار ⇦ ٣٧٧.

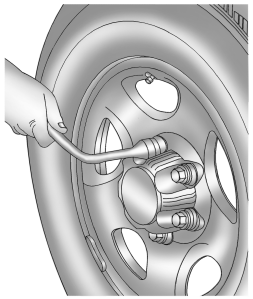

٢. إذا كانت مركبتك مزودة بأغطية صواميل العجلات، فقم بإزالتها من خلال إدارة مفتاح العجلات في عكس اتجاه عقارب الساعة.

أما إذا كانت المركبة بها غطاء مركزي مثبت على أغطية صواميل العجلات، فاعلم أن تلك الأغطية مصممة للبقاء مع الغطاء المركزي بعد إزالتها، وأيضًا عليك إزالة الغطاء المركزي كاملًا.

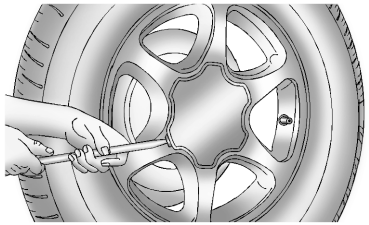

وإذا كانت العجلة مزودة بغطاء مركزي أملس مع إخفاء الوصول إلى صواميل العجلات، فضع طرف أزميل مفتاح العجلات في فتحة العجلة، ثم اخلعه برفق.

إذا لم يخف الغطاء المركزي للعجلة صواميل العجلات، فقد يظل الغطاء المركزي أثناء إزالة العجلة. إذا كان سيتم تخزين العجلة التي تمت إزالتها في الرافعة، فيجب فصل الغطاء عن العجلة. قم بالوصول إلى العجلة من الجانب الخلفي، واستخدام رافعة مقبض التمديد لدفع الغطاء الأوسط.

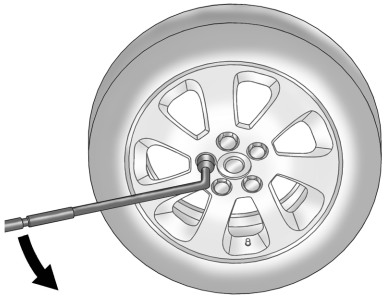

٣. استخدم مفتاح العجلات وأدره في عكس اتجاه عقارب الساعة لإرخاء صواميل العجلات. لا تنزع صمولات العجلات بعد.

⚠ تحذير

لتجنب الإصابة الشخصية وتلف السيارة، قم بتعطيل الدرجات المساعدة الكهربائية قبل استخدام مقبس أو وضع جسم تحت السيارة. راجع خطوات الحصول على الطاقة المساعدة ⇦ ٣٢.

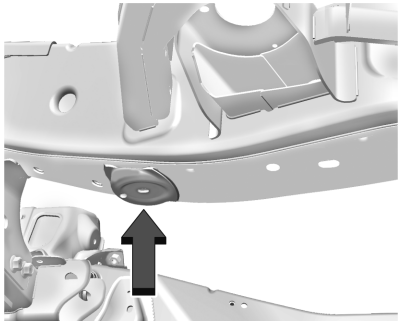

الوضع الأمامي

٤. إذا كان الإطار الفارغ من الهواء في مقدمة المركبة، اضبط موضع الرافعة أسفل السناد المرفق بهيكل المركبة، خلف الإطار الفارغ، كما هو موضح.

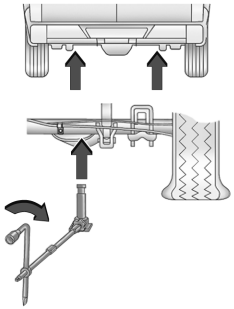

الوضع الخلفي

٥. أما إذا كان الإطار الفارغ من الهواء موجودًا في مؤخرة المركبة، فاضبط موضع الرافعة أسفل المحور الخلفي بمقدار حوالي ٥ سم (٢ بوصة) داخل سناد امتصاص الصدمات.

⚠ تحذير

يشكل النزول تحت المركبة عندما تكون مرفوعة على رافعة خطورة عليك. إذا انزلقت المركبة من على الرافعة، يمكن أن تصاب إصابة خطيرة أو تتعرض للوفاة. لا تنزل تحت مركبة مرفوعة بواسطة الرافعة فقط.

⚠ تحذير

رفع المركبة بالرافعة في وضع غير صحيح من شأنه إحداث تلف للمركبة أو يجعلها تسقط. للمساعدة في تجنب الإصابة الشخصية أو تلف المركبة، تأكد من تثبيت الرافعة في المكان الصحيح قبل رفع المركبة.

⚠ تحذير

تحتوي الرافعة على ميزة للحد من ترحيله لمنع الإفراط في التمديد. عند الوصول إلى حد الارتفاع المراد، تحدث زيادة في المقاومة إذا تم الشعور بذلك عند محاولة رفع الرافعة أبعد. يمكن أن يؤدي رفع الرافعة بعد حد الارتفاع إلى إتلاف دبوس الرافعة ويؤدي إلى قفل الرافعة في وضع مفرط التمديد أو لا ينخفض بالكامل. لا تحاول دفع الرافعة لأعلى بمجرد الوصول إلى حد الارتفاع.

٦. أدر مفتاح العجلة باتجاه عقارب الساعة لرفع المركبة. ثم ارفع المركبة بعيدًا بما فيه الكفاية عن الأرض حتى تكون هناك مساحة كافية لإطار احتياطي، بحيث يمكن وضعه أسفل العجلة جيدًا.

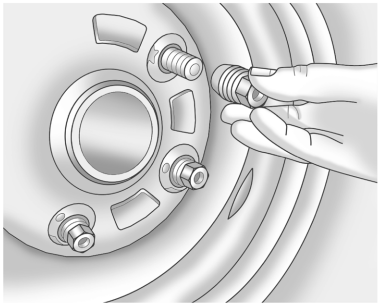

٧. انزع جميع صواميل العجلة وأزل الإطار المثقوب.

⚠ تحذير

إن وجود الصدأ أو الأوساخ على العجلة، أو على الأجزاء المثبتة عليها، يمكن أن يؤدي إلى ارتخاء صامولات العجلة مع مرور الوقت. كما يمكن أن تنفصل العجلة من مكانها وتتسبب في وقوع حادث. وعند تغيير العجلة، ينبغي إزالة أي صدأ أو أوساخ من الأماكن المثبت عليها عجلة المركبة. في حالة الطوارئ، يمكن استخدام قطعة قماش أو منشفة ورقية؛
(يتبع)

تحذير (يتبع)

ولكن استخدم مكشطة أو فرشاة سلك لاحقًا لإزالة كل الصدأ والأوساخ.

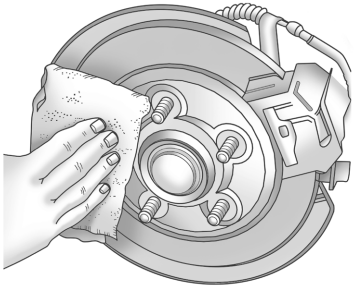

٨. أزل أي صدأ أو أوساخ من على مسامير العجلة، وأسطح التثبيت، والعجلة الاحتياطية.

٩. ثبت الإطار الاحتياطي.

⚠ تحذير

لا تضع زيت أو شحم على المسامير أو الصواميل حيث قد تصبح الصواميل غير محكمة الربط. وقد تنزلق عجلات المركبة مسببة تصادم.

١٠. أعد صواميل العجلة بحيث يكون الطرف الدائري من الصواميل مواجهة للعجلة.

١١. شد كل صمولة من صمولات العجلة باليد. ثم استخدم مفتاح العجلة لشد الصمولات حتى تثبت العجلة على محورها.

١٢. أدر مفتاح العجلة بعكس اتجاه عقارب الساعة لتنزل المركبة. اخفض الرافعة تماما.

⚠ تحذير

يمكن أن تنكسر مسامير العجلات في حالة تلفها. وإذا تكسرت جميع مسامير العجلة، فيمكن أن تنفصل العجلة من مكانها وتتسبب في وقوع حادث. في حالة تلف أي مسمار بسبب انفصال أحد العجلات، فيمكن أن تصاب باقي المسامير بالتلف هي الأخرى. وكإجراء وقائي، استبدل جميع المسامير المثبتة على العجلة. إذا أصبحت فتحات المسامير (يتبع)

تحذير (يتبع)

في العجلة أكبر، فيمكن للعجلة أن تنفصل أثناء التشغيل. وعليه، يجب استبدال أي عجلة إذا أصبحت فتحات مساميرها أكبر أو إذا أصيبت بالتلف بأي شكل من الأشكال. كما ينبغي فحص المحاور والعجلات التي توجهها تلك المحاور للكشف عن التلف الذي قد يلحق بها. ربما تصاب لوحة التوجيه بأضرار بسبب انفصال العجلات مما يستوجب استبدال المحور بأكمله، من أجل الحفاظ على وضعية المركز السليم للعجلات. عند استبدال المسامير أو المحاور أو صواميل العجلات أو العجلات، فتأكد من استخدام المعدات الأصلية من GM.

⚠ تحذير

قد تتسبب صواميل العجلة المربوطة بشكل غير صحيح في عدم إحكام ربط العجلة وخروجها من محور التثبيت. يجب تثبيت صواميل العجلة بمفتاح عزم مناسب كما هو وارد في المواصفات بعد تغيير العجلة. اتبع مواصفات عزم الدوران التي توفرها خدمة ما بعد البيع الخاصة بالشركة المصنعة عند استخدام الصواميل (يتبع)

تحذير (يتبع)

الإضافية لقفل العجلة. راجع القدرات والمواصفات ⇦ ٤١٦ لمعرفة مواصفات عزم صواميل العجلة الأصلية.

تنبيه

قد يؤدي ربط صواميل العجل بشكل غير صحيح إلى تقطع الكبح أو إتلاف الجزء الدوار. لتجنب إصلاحات الفرامل باهظة الثمن، اربط صواميل العجل بشكل متناسب وبالترتيب الصحيح وطبقا للمواصفات الصحيحة لعزم الدوران. راجع القدرات والمواصفات ⇦ ٤١٦ للتعرف على مواصفات عزم دوران صامولة العجلة.

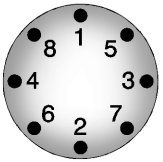

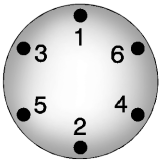

١٣. أحكم ربط الصواميل بشدة بتسلسل متقاطع كما هو مبين بالشكل، وذلك من خلال إدارة مفتاح العجلات في اتجاه عقارب الساعة.

عند إعادة تثبيت العجلة والإطار العاديين، يجب عليك أيضًا إعادة تثبيت الغطاء المركزي، أو غطاء محور مسامير الربط، اعتمادًا على ما تم تجهيز المركبة به. بالنسبة للأغطية المركزية، ضع الغطاء على العجلة وثبته في مكانه حتى يقبع بشكل مستو مع العجلة. لا يدخل الغطاء إلا باتجاه واحد. تأكد من محاذاة العروة الموجودة على الغطاء المركزي مع الفرجة الموجودة على العجلة. أما بالنسبة لأغطية محور البراغي، فعليك بمحاذاة أغطية الصواميل البلاستيكية مع صواميل العجلات ثم إحكامها يدويًا. ثم استخدم مفتاح العجلات لإحكام ربطها.

تخزين الإطارات الفارغة أو الاحتياطية والأدوات

⚠ تحذير

قد يتسبب تخزين الرافعة، أو الإطارات، أو المعدات الأخرى داخل مقصورة الركاب الموجودة داخل المركبة في حدوث إصابات. عند التوقف المفاجئ أو التصادم، قد ترتطم المعدات غير محكمة الربط بالركاب. يجب تخزين كافة تلك الأغراض في المكان المناسب.

⚠ تحذير

قد يؤدي الفشل في اتباع تعليمات تخزين الإطارات هذه بعناية إلى حدوث إصابة شخصية أو تلف في الممتلكات إذا سقط كبل الرفع أو إذا ارتخى الإطار. تأكد من أن الإطار مخزن بشكل محكم قبل القيادة.

تنبيه

إن تخزين عجلة ألومنيوم بإطار مثقوب تحت مركبتك لفترة طويلة مع كون ساق صمام الإطار موجهًا نحو الأعلى قد يصيب العجلة بأضرار. قم دائمًا بتخزين العجلة مع إبقاء ساق صمام الإطار متجهًا نحو الأسفل، وقم بتصليح العجلة/الإطار في أسرع وقت ممكن.

تنبيه

قد تتضرر رافعة الإطار إذا لم يكن هناك شد على الكابل عند استخدامها. للحصول على الشد المطلوب، يجب تركيب العجلة الاحتياطية وعجلة الطريق ومجموعة العجلة على رافعة الإطار من أجل استخدامها.

⚠ تحذير

يمكن أن يرتخي الإطار الاحتياطي المخزن بشكل غير صحيح ويتسبب في حادثة تصادم. لتجنب الإصابة الشخصية أو تلف الممتلكات، قم دائمًا بتخزين الإطار الاحتياطي عندما تكون السيارة متوقفة على سطح مستوٍ.

قم بتخزين الإطار أسفل مؤخرة المركبة في حامل الإطار الاحتياطي.

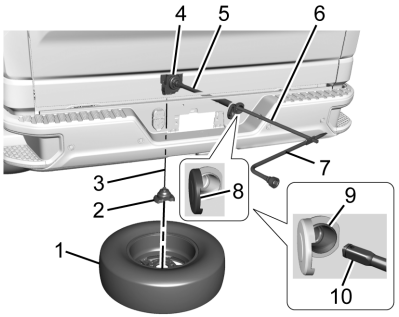

١. الإطار الاحتياطي (ساق الصمام متجه نحو الأسفل)
٢. حاجز الإطار/العجلة
٣. كابل الرفع
٤. مجموعة الرفع

٥. عمود الرفع
٦. وصلات تطويل مقبض الرافعة
٧. مفتاح العجلة
٨. غطاء ثقب الوصول إلى عمود الرفع
٩. ثقب الوصول إلى عمود الرفع
١٠. طرف الرفع لأداة التطويل

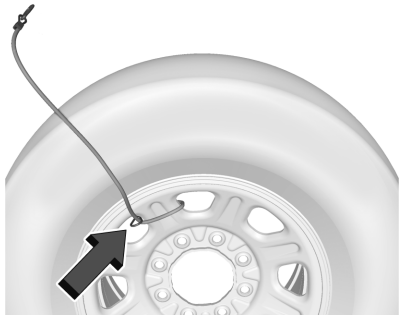

١١. كبل الإطار الاحتياطي (إن وجد)

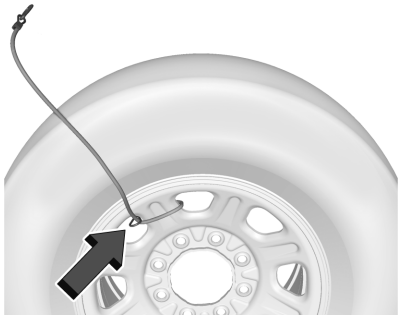

١. في حالة التزويد بكابل إطار احتياطي، فأعد تركيب الكابل بالعجلة الاحتياطية عن طريق تدوير الكابل حول نافذة تهوية العجلة ثم تمرير طرف مشبك التثبيت بالكابل من خلال الطرف الحلقي. ينبغي أن يكون سلك الكابل الزائد على جانب جذع الصمام بالإطار الاحتياطي.
٢. ضع الإطار على الأرض في مؤخرة المركبة مع كون ساق الصمام متجهًا نحو الأسفل ونحو الخلف.
٣. اسحب الكابل والنابض عبر مركز العجلة. قم بإمالة الصفيحة الحاجزة نحو الأسفل عبر مركز العجلة.
تأكد من أن الحاجز مثبت بشكل جيد عبر الجانب السفلي للعجلة.

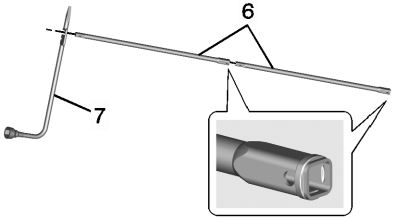

٤. اربط مفتاح العجلة (٧) ووصلتي تطويل مقبض الرافعة (٦) معًا، كما هو مبين.

تنبيه

لا يوصى باستخدام مفتاح هوائي أو أي أدوات أخرى تعمل بالطاقة عند التعامل مع آلية الرفع لأنها قد تؤدي إلى تلف النظام. استخدم فقط الأدوات المقدمة لك مع آلية الرفع.

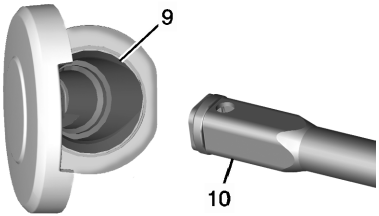

٥. أدخِل طرف الرفع (١٠) من خلال الثقب (٩) في المصدم الخلفي و على عمود الرفع.

لا تستعمل الطرف الإزميلي لمفتاح العجلة.

٦. إرفع الإطار قليلاً نحو الأعلى. تأكد من أن الحاجز مثبت في فتحة العجلة.

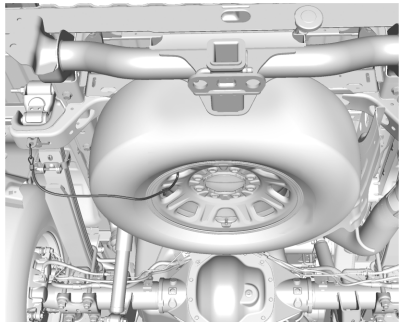

٧. في حالة التزويد بكابل إطار احتياطي، فلا بد من توجيه الكابل من خلال تدوير الإطار الاحتياطي بحيث يكون الكابل بجانب مكان تثبيت الهيكل الإطاري.

٨. ارفع الإطار كليًا نحو الجانب أسفل المركبة من خلال فتل مفتاح العجلة باتجاه عقارب الساعة حتى تسمع صوت طقتين أو تشعر به يفوت مرتين. لا يمكنك أن تشد الكابل أكثر من اللازم.

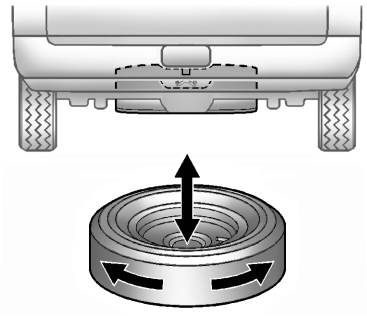

٩. تأكد من أن الإطار مخزن بشكل مناسب. ادفع واسحب ثم افتل الإطار. إذا تحرك الإطار، استخدم مفتاح العجلة لتشد الكابل.

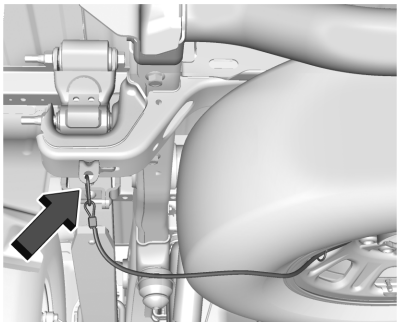

في حالة التزويد بكابل إطار احتياطي، فلا بد من إعادة تركيب مشبك التثبيت بركيزة تثبيت الهيكل الإطاري. يُرجى الانتباه إلى أن الكابل يمكن أن يكون مرتخيًا.

كرر هذا الإجراء لفحص الإحكام عند فحص ضغط الإطارات الاحتياطية وفقًا لمعلومات الصيانة المجدولة أو في أي وقت يتم فيه معالجة الإطارات الاحتياطية بسبب خدمة المكونات الأخرى.



مخزنة بشكل صحيح



مخزنة بشكل غير صحيح

١٠. أعد تركيب قفل الإطار الاحتياطي (إذا كانت المركبة بها واحد)، وأغلق غطاء فتحة عمود الرافعة (٨).

أعد الرافعة والأدوات إلى موقعها الأصلي في المركبة. انظر "نزع الإطار الاحتياطي والأدوات."

العجلة الاحتياطية كاملة الحجم

إذا كانت هذه المركبة مجهزة بإطار احتياطي بالحجم الكامل وكان معبأ بالهواء تمامًا عندما كان جديدًا، فمن الممكن أن يفرغ من الهواء بمرور الوقت. لذا يجب فحص ضغط الهواء بانتظام. راجع ضغط الإطارات ⇦ ٣٦٧ وحدود حمولة المركبة ⇦ ٢١٦ للاطلاع على المعلومات المتعلقة بنفخ الإطار بشكل مناسب وتحميل المركبة.

لمعرفة التعليمات المتعلقة بكيفية إزالة أو تركيب أو تخزين إطار احتياطي، راجع تغيير الإطارات ⇦ ٣٧٩.

بعد تركيب الإطار الاحتياطي في المركبة، توقف في أقرب وقت ممكن للتأكد من أن الإطار الاحتياطي منفوخ بشكل صحيح. الإطار الاحتياطي مصمم لكي يعمل بشكل جيد عند السير بسرعة تصل إلى ١١٢ كم/ساعة (٧٠ ميل/ساعة) مع ضبط ضغط الإطار وفقًا لما هو موصى به، بحيث يمكنك إنهاء رحلتك بأمان.

اطلب إصلاح أو استبدال إطار الطريق التالف أو المفرغ من الهواء وتركيبه مرة أخرى في المركبة في أقرب وقت ممكن بحيث يكون الإطار الاحتياطي متوفرًا في حالة الحاجة إليه مرة أخرى. لا تمزج بين الإطارات والعجلات من قياسات مختلفة لأنها لن تناسب. احرص على تركيب الإطار الاحتياطي بالعجلة المخصصة له.

تنبيه

إذا كانت المركبة مزودة بنظام الدفع بأربع عجلات وتم تركيب إطار احتياطي بمقاس مختلف، فتجنب القيادة بنظام الدفع بأربع عجلات حتى يتم إصلاح الإطار المفرغ و/أو استبداله. فربما تتلف المركبة ولا يغطي الضمان عمليات الإصلاح. لا تستخدم نظام الدفع بأربع عجلات أبدًا إذا تم تركيب إطار احتياطي بمقاس مختلف في المركبة.

(يتبع)

تنبيه (يتبع)

قد تكون المركبة مزودة بإطار احتياطي من مقاس مختلف عن إطارات الطريق التي تم تركيبها في الأساس في المركبة. لقد تم تطوير هذا الإطار الاحتياطي للاستخدام على هذه المركبة، لذلك لا بأس من القيادة به. إذا كانت المركبة مزودة بدفع رباعي العجلات وتم تركيب إطار احتياطي بقياس مختلف على المركبة، فقم بقيادة المركبة بدفع ثنائي العجلات فقط.

إذا كانت المركبة مزودة بإطار احتياطي لا يتناسب مع إطارات وعجلات الطريق الأصلية من حيث القياس والنوع، فلا تشمل الإطار الاحتياطي في التبديل بين الإطارات.

في حالة التجهيز بإطار احتياطي بقياس كاملٍ للاستخدام المؤقت، فستجد ذلك موضحًا على الجدار الجانبي للإطار. لا يجوز القيادة مع هذا الإطار الاحتياطي بسرعة تزيد على ١١٢ كم/ساعة (٧٠ ميل في الساعة)، أو ٨٨ كم/ساعة (٥٥ ميل في الساعة) أثناء جر مقطورة، بضغط الهواء الصحيح. قم بإصلاح واستبدال إطار الطريق في أقرب وقت ممكن، وقم بتخزين الإطار الاحتياطي للاستخدام اللاحق.

بدء التشغيل بوصلة البطارية

للمزيد من المعلومات حول بطارية المركبة، راجع البطارية ⇦ ٣٤٥.

في حال فراغ بطارية المركبة (أو بطارياتها) ، ربما ترغب في استخدام مركبة أخرى وبعض كبلات التوصيل من مصدر خارجي لبدء تشغيل المركبة. تأكد من اتباع الخطوات التالية للقيام بذلك بطريقة آمنة.

⚠ تحذير

من الممكن أن تتسبب البطاريات في إصابتك بالأذى. ومن الممكن أن تكون خطرة بسبب:

- احتوائها على الأحماض التي من الممكن أن تسبب لك بعض الحروق.
- إنها تحتوي على الغاز الذي من الممكن أن ينفجر أو يشتعل.
- كما تحتوي على قدر من الكهرباء كاف لإحداث حروق.

إذا لم تتبع تلك التعليمات بالضبط، فيمكن أن تصاب بأحد أو كل ما سبق.

تنبيه

تجاهل تلك الخطوات من الممكن أن يؤدي إلى أضرار مكلفة للمركبة والتي لا يشملها ضمان المركبة. محاولة البدء في تشغيل المركبة عن طريق الدفع أو السحب لن يجدي نفعا، ومن الممكن أن يتسبب ذلك في إتلاف المركبة.

تنبيه

عند توصيل كبلات التوصيل أو إزالتها بترتيب خاطئ، ربما يحدث قصور في الدائرة الكهربية ويتسبب في إتلاف المركبة. ولن يغطي ضمان المركبة هذه الإصلاحات. قم دائما بتوصيل وإزالة كبلات التوصيل بالترتيب الصحيح، وتأكد من أن الكبلات لا تلامس بعضها أو تلامس الأجزاء المعدنية الأخرى.

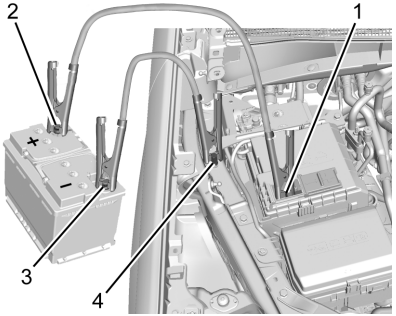

نقاط الاتصال والتسلسل

١. الطرف الموجب (+) للبطارية الفارغة
٢. الطرف الموجب (+) للبطارية السليمة
٣. الطرف السالب (-) للبطارية السليمة
٤. نقطة الأرضي السالبة (-) للبطارية الفارغة

يتم وضع الطرف الموجب (+) للبطارية الجيدة وكذلك الطرف السالب (–) للبطارية الجيدة لبدء التشغيل بمساعدة بطارية أخرى على بطارية المركبة لتوفير الشحنة اللازمة للتشغيل.

الطرف الموجب (+) للبطارية الفارغة ونقطة التأريض للطرف السالب (–) للبطارية الفارغة موجودان في جانب الراكب.

الطرف الموجب (+) للبطارية الفارغة تحت غطاء. افتح الغطاء لكشف طرف البطارية.

١. افحص المركبة الأخرى. يجب أن تكون مجهزة ببطارية بجهد ١٢ فولت ومزودة بنظام تأريض سلبي.

تنبيه

إذا لم تكن المركبة الأخرى مزودة بنظام بطارية بجهد ١٢ فولت مع تأريض سلبي، فيمكن أن يتسبب ذلك في تلف المركبتين. استخدم فقط مركبة مزودة بنظام ذو جهد ١٢ فولت مع تأريض سلبي عند بدء التشغيل من مصدر خارجي.

٢. اجعل المركبات قريبة بما فيه الكفاية حتى تستطيع توصيل الكبلات، ولكن تأكد من أن المركبات لا تلامس بعضها. وفي حال تلامس المركبتين لبعضهما البعض، فيمكن أن يحدث اتصال أرضي غير مرغوب. ربما لا تستطيع بدء تشغيل مركبتك، وربما يتسبب التأريض السيئ في إتلاف الأنظمة الكهربائية.

لتجنب احتمال انزلاق المركبات، استخدم فرملة اليد بإحكام في كل من السيارتين المستخدمتين في بدء التشغيل من مصدر خارجي. اضبط ناقل الحركة التلقائي على الوضع P (الركن) أو ناقل الحركة اليدوي على الوضع الحيادي قبل استخدام فرامل الركن. إذا كانت مركبتك ذات دفع رباعي فتأكد من أن صندوق النقل في وضع ترس القيادة، وليس وضع N (الحيادي).

تنبيه

إذا تم ترك أي من الملحقات في وضع التشغيل أو متصلة خلال إجراءات التشغيل بمساعدة بطارية أخرى، فقد يصيبها التلف. ولن يغطي ضمان المركبة هذه الإصلاحات. متى أمكن ذلك، فأوقف تشغيل كل الملحقات أو افصلها عن أي من المركبتين عند القيام بالتشغيل بمساعدة بطارية أخرى.

٣. أوقف تشغيل الإشعال. قم بفصل الملحقات غير الضرورية والمتصلة بمقابس تشغيل الملحقات. قم بإيقاف تشغيل الراديو وكل المصابيح التي لا تحتاج إليها. سيساعد ذلك على تفادي إحداث الشرر وحفظ الطاقة الموجودة في البطاريات. ومن الممكن أن يحافظ على الراديو!

٤. افتح غطاء المحرك في المركبة الأخرى وحدد موضع الطرف الموجب (+) والسالب (-) في تلك المركبة.

⚠ تحذير

يمكن أن تعمل المروحة الكهربائية حتى في حالة عدم تشغيل المحرك ومن الممكن أن تتسبب في إصابتك. احرص على إبعاد اليدين والملابس والأدوات عن أية مروحة كهربائية موجودة تحت غطاء محرك المركبة.

⚠ تحذير

من الممكن أن يتسبب إشعال عود ثقاب بالقرب من البطارية في انفجار غاز البطارية. وقد تسبب ذلك في إصابة الكثير من الأفراد، أصيب بعضهم بالعمى. استخدم مصباحًا يدويًا في حالة الرغبة في توفير المزيد من الإضاءة.

يحتوي سائل البطارية على الأحماض التي من الممكن أن تسبب لك الأذى. لا تلمسها. في حالة ملامسة تلك الأحماض لعينيك أو بشرتك، اغسل المكان جيدا بالماء واحصل على المساعدة الطبية فورا.

⚠ تحذير

المراوح أو أجزاء المحرك المتحركة الأخرى من الممكن أن تسبب لك ضررا بالغا. ابعد يديك عن الأجزاء المتحركة بمجرد بدء المحرك في العمل.

٥. تأكد من أن كبلات التوصيل غير مرتخية أو يوجد بها عزل. في حالة وجود أي من ذلك، يمكن أن يتسبب ذلك في حدوث صدمة. ويمكن أن يتسبب ذلك في إتلاف السيارتين.

قبل قيامك بتوصيل الكبلات، توجد بعض الأمور الأساسية التي يتوجب عليك معرفتها. سيتم توصيل الطرف الموجب (+) بالطرف الموجب (+) أو النهاية الطرفية الموجبة البعيدة (+) إذا كانت هناك واحدة في المركبة. سيتم توصيل الطرف السالب (-)، بالجزء الثقيل غير المدهون من المحرك أو النهاية الطرفية السالبة البعيدة (-) إذا كانت هناك واحدة في المركبة.

لا تقم بتوصيل الطرف الموجب (+) إلى الطرف السالب (-) حتى لا تتسبب في إحداث قصر من الممكن أن يؤدي إلى إتلاف البطارية وربما الأجزاء الأخرى كذلك. ولا تقم بتوصيل الكبل السالب (-) بالنهاية الطرفية السالبة (-) في البطارية فارغة الشحنة لأن ذلك من الممكن أن يتسبب في إحداث شرر.

٦. صِل أحد طرفي الكابل الموجب الأحمر (+) بالطرف الموجب (+) للبطارية الفارغة.

٧. لا تحدث تلامس بين النهاية الأخرى وأي أطراف معدنية. قم بتوصيله بالطرف الموجب (+) للبطارية الجيدة. استخدم النهاية الطرفية الموجبة (+) البعيدة في حالة وجود واحدة في المركبة.

٨. صِل أحد طرفي الكابل الأسود السالب (-) بطرف البطارية السالب (-) الجيد. استخدم النهاية الطرفية السالبة البعيدة (-) في حالة وجود واحدة في المركبة.

لا تحدث تلامس بين النهاية الأخرى وأي شيء حتى يتم الانتقال إلى الخطوة الأخرى.

٩. صِل الطرف الآخر من الكابل السالب (–) بنقطة تأريض السالبة (–) للبطارية الفارغة.

١٠. قم الآن بتشغيل المركبة بواسطة البطارية السليمة وقم بإدارة المحرك لفترة.

١١. حاول تشغيل المركبة التي توجد بها البطارية الفارغة. إذا لم تعمل المركبة بعد عدة محاولات، ربما تكون المركبة بحاجة إلى الصيانة.

إزالة كبل التوصيل

اعكس التسلسل مباشرة عند إزالة كابلات التوصيل.

بعد بدء تشغيل السيارة المعطلة وإزالة الكابلات المتصلة بالبطارية، اترك السيارة تدور لعدة دقائق.

سحب المركبة

نقل مركبة معطلة

تنبيه

قد يؤدي نقل المركبة المعطّلة بشكل خاطئ إلى إلحاق الضرر بها. استخدم أحزمة الإطارات المناسبة لتثبيت المركبة على شاحنة القطر المسطّحة. لا تقم بربط المركبة أو تثبيتها على أي إطار أو هيكل سفلي أو مكوّن من نظام التعليق غير محدّد أدناه. ولا تقم بتحريك المركبة إذا كانت إطارات محور الدفع فيها ملامِسة للأرض. لا تغطي بوليصة ضمان المركبة هذا النوع من الضرر.

تنبيه

يمكن أن تكون المركبة مزوّدة بفرامل ركن كهربائية و/أو بناقل تروس إلكتروني. في حال نفد شحن البطارية ١٢ فولت، فلن يكون بالإمكان تحرير فرامل الركن الكهربائية كما لن يكون بالإمكان نقل المركبة إلى الوضع N (المحايد). يجب عندئذٍ وضع مزلاجات للإطارات أو منصة نقل صغيرة تحت الإطارات العالقة بغية منع إلحاق الضرر بالمركبة أثناء عملية التحميل/الإنزال. سيؤدي سحب المركبة إلى إلحاق ضرر لا تغطيه بوليصة ضمان المركبة.

تنبيه

يمكن أن تكون المركبة مزوّدة بحلقة للقطر. قد يؤدي الاستخدام الخاطئ لحلقة القطر إلى إلحاق الضرر بالمركبة وهذا النوع من الضرر غير مغطّى ببوليصة ضمان المركبة. إذا كانت متوفرة، فاستخدم حلقة القطر لتحميل المركبة على شاحنة قطر مسطّحة، انطلاقًا من أرض مسطحة، أو لتحريك المركبة لمسافة قصيرة جدًا وبسرعة المشي. إنّ حلقة القطر ليست مصمّمة لاسترداد المركبات من طرق وعرة. وعند استخدام

(يتبع)

تنبيه (يتبع)

حلقة القطر، يجب أن تكون المركبة في الوضع N (المحايد) ويجب تحرير فرامل الركن الكهربائية.

اتصل بخدمة السحب المتخصصة إذا كان لابد من نقل المركبة المعطلة. توصي GM بشاحنة سحب مسطحة لنقل مركبة معطلة. استخدم الممرات للمساعدة في تقليل زاوية الارتفاع، إذا لزم الأمر.

إذا تم تجهيزها، فقد توجد حلقة سحب بالقرب من الإطار الاحتياطي أو مقبس الطوارئ. لا تستخدم حلقة السحب لسحب السيارة على الجليد أو الوحل أو الرمال أو الخندق. قد تحتوي الأسنان اللولبية لحلقة السحب على أسنان لولبية للجانب الأيمن أو الأيسر. توخ الحذر عند تركيب أو إزالة حلقة السحب.

المركبات المجهزة بناقل إلكتروني

يجب أن تكون المركبة في الوضع N (محايد) ويجب تحرير فرامل الركن الكهربائية عند تحميل المركبة على شاحنة سحب مسطحة.

- إذا كانت المركبة مزودة بوضع غسل المركبة وبها طاقة بطارية ١٢ فولت، فراجع "وضع غسل المركبة" ضمن ناقل الحركة الأوتوماتيكي (ناقل الحركة الإلكتروني) ⇦ ٢٣٧ أو ناقل الحركة الأوتوماتيكي (ناقل الحركة الميكانيكي) ⇦ ٢٣٥ لوضع المركبة في الوضع N (محايد).
- في حالة نفاد بطارية ١٢ فولت و/أو عدم بدء تشغيل المحرك، فلن تتحرك المركبة. حاول التشغيل بمساعدة بطارية أخرى لبدء تشغيل المركبة. ارجع إلى بدء التشغيل بوصلة البطارية ⇦ ٣٨٩ وإذا نجح التشغيل بمساعدة بطارية أخرى، فحاول إجراء "وضع غسل المركبة".

المركبات المجهزة بناقل تحديد نطاق ناقل الحركة الميكانيكي

- يجب أن تكون المركبة في الوضع N (محايد) ويجب تحرير فرامل الركن الكهربائية عند تحميل المركبة على شاحنة سحب مسطحة. إذا نفدت بطارية ١٢ فولت و/أو لم يتم تحرير فرامل الركن الكهربائية، فلن تتحرك المركبة. حاول بدء تشغيل المركبة بمساعدة بطارية جيدة معروفة بقوة ١٢ فولت، وقم بنقل تروس المركبة إلى الوضع N (محايد)، ثم حرر فرامل الركن الكهربائية. راجع بدء التشغيل بوصلة البطارية ⇦ ٣٨٩.

إذا لم ينجح التشغيل بمساعدة بطارية أخرى، فلن تتحرك المركبة. يجب استخدام زلاجات أو حوامل الإطارات في أسفل الإطارات غير المتحركة لمنع تلف المركبة.

نقاط الربط الأمامية

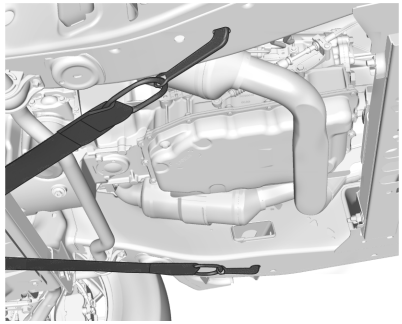

السيارة مزودة بنقاط توصيل محددة يجب استخدامها في سحب السيارة أعلى سيارة النقل المسطحة وذلك على أرضية مسطحة. لا تستخدم نقاط التوصيل هذه لسحب السيارة على الجليد أو الوحل أو الرمال.

العناية بالمظهر

العناية بالسطح الخارجي

أقفال

يتم تشحيم الأقفال في المصنع. استخدم وسيطًا لإزالة الصقيع فقط عند الضرورة القصوى وقم بتشحيم الأقفال بعد الاستخدام. راجع السوائل وزيوت التشحيم الموصى بها ⇦ ٤١١.

غسيل المركبة

للحفاظ على طلاء المركبة، اغسله بشكل متكرر وبعيدًا عن أشعة الشمس المباشرة.

⚠ تحذير

تجنب غسل أي جزء من الأجزاء الداخلية للمركبة، بما في ذلك غطاء الفينيل للأرضية. قد يؤدي ذلك إلى تلف نظام الأمان والأنظمة الأخرى في المركبة، والتي قد تكون غير مشمولة بضمان المركبة.

تنبيه

لا تستخدم محاليل تنظيف مسببة للتآكل أو حمضية أو تستند في تركيبتها إلى البترول؛ حيث قد تُتلف طلاء المركبة أو الأجزاء المعدنية أو البلاستيكية بها. لن يسري ضمان المركبة إذا حدث ضرر. يمكن الحصول على منتجات التنظيف المعتمدة من الوكيل الذي تتبعه. اتبع كافة التعليمات الخاصة بالمصنع فيما يتعلق بالاستخدام الصحيح للمنتجات، وتحذيرات السلامة الضرورية والتخلص بشكل سليم من أي من منتجات العناية بالمركبة.

تنبيه

تجنب ضخ المياه باستخدام الضغط العالي لمسافة أقل من ٣٠ سم (١٢ بوصة) من سطح السيارة. استخدام آلات الغسيل التي تعمل بطاقة أكبر من ٨,٢٧٤ كيلوباسكال (١,٢٠٠ رطل/البوصة المربعة) من الممكن أن يتسبب في إتلاف أو إزالة الدهانات والملصقات.

تنظيف الحجيرات تحت غطاء المحرك

تنبيه

تجنب استخدام الغسيل القوي لأي مكون أسفل غطاء المحرك يوجد عليه رمز.

فقد يتسبب هذا في إحداث تلف ولن يغطي ضمان المركبة تكلفة إصلاحه.

قد تضر المذيبات أو عمال النظافة العدوانية المكونات الموجودة في تحت غطاء المحرك. يجب تجنب استخدام هذه المواد الكيميائية.

المياه الموصى بها فقط.

يمكن استخدام غسالة الضغط، ولكن يجب توخي الحذر. يجب اتباع المعايير التالية:

- يجب أن يبقى ضغط الماء أقل من ١٤,٠٠٠ كيلوباسكال (٢,٠٠٠ رطلا في البوصة المربعة)
- يجب أن تكون درجة حرارة الماء أقل من ٨٠ درجة مئوية (١٨٠ درجة فهرنهايت).
- يجب استخدام فوهة الرش مع نمط رش بزاوية ٤٠ درجة أو أوسع.
- يجب أن تبقى فوهة على الأقل ٣٠ سم (١ قدم) بعيدًا من جميع الأسطح.

الغسل التلقائي للمركبة

تنبيه

يمكن أن تسبب بعض عمليات الغسيل الأتوماتيكي للمركبات في تلف المركبة والعجلات وبعض التأثيرات بالجزء السفلي. لا يُوصى بالغسيل الأوتوماتيكي للمركبات بسبب عدم وجود خلوص للهيكل السفلي والإطارات الخلفية العريضة والعجلات.

تنبيه

يمكن أن يسبب غسيل المركبات الأتوماتيكي في تلف المركبة أو العجلات، بالإضافة إلى بعض التأثيرات على الجزء السفلي والجزء العلوي القابل للتحويل (إن وجد).

لا تستخدم غسيل المركبات الأوتوماتيكي بسبب عدم وجود خلوص للهيكل السفلي والإطارات الخلفية العريضة والعجلات.

عند استخدام غسيل السيارة الآلي، اتبع تعليمات غسل السيارة. ينبغي إيقاف تشغيل ماسحة الزجاج الأمامي وماسحة النافذة الخلفية، في حالة توافرهما. قم بفك كل الملحقات الإضافية التي قد تتضرر أو تعيق أجهزة غسل السيارة.

اشطف المركبة جيدًا قبل الغسيل وبعده لإزالة مواد التنظيف بشكل كامل. في حالة ترك مثل هذه المواد لتجف فوق سطح المركبة، ربما يتسبب ذلك في حدوث الصدأ.

جفف سطح المركبة بمنشفة ناعمة، من الشمواة النظيف أو القطن لتفادي إحداث الخدوش وترك بقع المياه.

العناية بالشكل العام

لا يوصى باستخدام مواد الشمع/الطلاءات الشفافة مانعة التسرب من خدمة ما بعد البيع. إذا تلفت الأسطح المطلية، فراجع وكيلك لتقييم التلف وإصلاحه. المواد الخارجية مثل كلوريد الكالسيوم والأملاح الأخرى، ومواد إذابة الجليد، والنفط والقطران، وعصارة النباتات وروث الطيور، والمواد الكيميائية الصادرة عن المداخن الصناعية، وما إلى ذلك، يمكن أن تلحق الضرر بدهانات المركبة إذا بقيت لفترة على الأسطح المطلية. اغسل المركبة بأسرع ما يمكن. في حالة الضرورة، استخدم منظفات غير كاشطة والتي تعتبر آمنة لاستخدامها على الأسطح المطلية لإزالة المواد الغريبة.

يجب إجراء صقل لطيف أو إضافة شمع يدويًا في بعض الأحيان لإزالة بقايا من طلاء الدهان. راجع وكيلك للتعرف على منتجات التنظيف المعتمدة.

لا تضع مواد شمعية أو مواد تلميع على البلاستيك غير المغطى أو الفينيل أو المطاط أو الملصقات أو الخشب المقلد أو الطلاء غير اللامع حيث يمكن أن يتسبب هذا الأمر في حدوث تلفيات.

تنبيه

إن استخدام مركبات الآلات أو مواد التلميع شديدة التأثير على الطبقة الأساسية/الطبقة الشفافة ربما يتسبب في إتلافها. استخدم فقط الشمع ومواد التلميع غير الكاشطة والمعدة خصيصًا لدهانات الطبقة الأساسية/الطبقة الشفافة في المركبة.

للاحتفاظ بمظهر الدهان كما لو كان جديدًا، اترك المركبة في مكان انتظار المركبات أو مغطاة بقدر الإمكان.

حماية الأجزاء المعدنية الخارجية اللامعة المصممة للزينة والحماية

تنبيه

إن عدم تنظيف وحماية الأجزاء المعدنية الخارجية اللامعة قد يؤدي إلى تشكل طبقة بيضاء ضبابية عليها أو حدوث تجاويف فيها. لن يغطي ضمان المركبة هذا النوع من الضرر.

الأجزاء المعدنية الخارجية اللامعة المتواجدة على السيارة مصنوعة من الألومنيوم أو الكروم أو الصلب الذي لا يصدأ. من أجل تفادي حدوث أي ضرر، اتبع دائمًا تعليمات التنظيف التالية:

- تأكد من أن الجزء المعدني اللامع هو بارد عند لمسه قبل استخدام أي سائل تنظيف.
- لا تستخدم سوى محلول تنظيف معتمد للتعامل مع الألومنيوم أو الكروم أو الصلب غير القابل للصدأ. تحتوي بعض سوائل التنظيف على حموض بنسبة عالية أو على مواد قلوية قادرة على إلحاق الضرر بالأجزاء المعدنية الخارجية اللامعة.
- قم بتخفيف تركيز سائل التنظيف المركّز حسب تعليمات المصنع.
- لا تستخدم سوائل تنظيف غير مصممة للمركبات.
- ضع شمعًا غير خادش على المركبة بعد الغسل لحماية وإطالة عمر الطبقة الخارجية للأجزاء المعدنية اللامعة.

العناية بطبقة حماية أرضية التحميل

طبقة حماية أرضية التحميل عبارة عن طبقة مستديمة ملتصقة بأرضية التحميل ولا يمكن إزالتها. اغسل سطح طبقة حماية أرضية التحميل بسرعة بعد انسكاب مواد كيميائية عليها، وذلك لتجنب حدوث تلفيات دائمة.

طبقات حماية أرضية التحميل قد تتعرض للصدأ بفعل الأكسدة، واتساخات الطريق، وأعمال النقل الشاقة، وبقع المياه الكبيرة. قم بتنظيفها بانتظام من خلال غسل الاتساخات غير العالقة وباستخدام محلول لطيف. لاستعادة المظهر الأصلي، ضع طبقة من محلول معالجة طبقات حماية أرضية التحميل وهو متوفر لدى الوكيل.

تنبيه

استخدام المنتجات المحتوية على السيليكون بصفة أساسية قد يتلف طبقة حماية أرضية التحميل، ويقلل من قدرتها على المقاومة، ويساعد على امتصاص الاتساخات.

تنظيف المصابيح الخارجية/العدسات، الشعارات، الملصقات والأشرطة

لا تستخدم إلا الماء الفاتر أو البارد وقطعة من القماش الناعم مع صابون مخصص لغسيل السيارات، لتنظيف اللمبات والعدسات والشعارات الخارجية وما شابهها. اتبع التعليمات الموجودة في "غسيل المركبة" في جزء سابق من هذا القسم.

أغطية المصابيح مصنوعة من البلاستيك وبعض الأغطية الواقية للأشعة فوق البنفسجية. تجنب إجراء عملية التنظيف أو المسح على الجاف.

تجنب استخدام أي مما يلي على أغطية المصابيح:

- مواد كاشطة أو كاوية.
- سوائل غسيل وأي مواد تنظيف أخرى بتركيزات أعلى من النسبة التي ينصح بها المصنع.
- مواد مذيبة أو كحوليات أو بنزين أو أي منظفات قوية.
- كاشطات الثلج أو أي أجهزة صلبة.
- أغطية تجميلية تباع في الأسواق أو أي أغطية في حالة إضاءة المصابيح، بسبب انبعاث الحرارة منها.

تنبيه

قد يؤدي الإخفاق في تنظيف المصابيح بصورة جيدة إلى تلف أغطيتها وقد لا تدخل عملية الإصلاح تحت ضمان المركبة.

تنبيه

استخدام الشمع على الأشرطة ذات الطبقة السوداء قليلة اللمعان قد يزيد مستوى اللمعان ويشكّل طبقة نهائية غير منتظمة الشكل. قم بتنظيف الأشرطة قليلة اللمعان بالماء والصابون فقط.

مداخل الهواء

قم بتنظيف أية اتساخات من مداخل الهواء، بين غطاء المحرك والزجاج الأمامي، أثناء غسيل المركبة.

نظام الغلق الأوتوماتي

Silverado

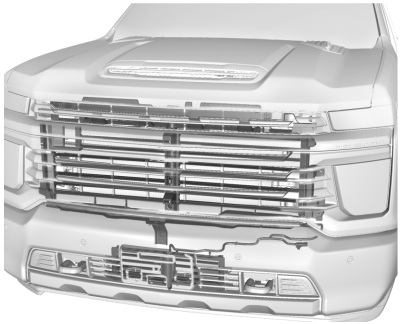

Sierra Denali) Sierra مشابه)



قد تكون السيارة مزودة بنظام غلق أوتوماتي مُصمم خصيصًا للمساعدة في تحسين الاقتصاد في استهلاك الوقود. حافظ على نظام الغلق الأتوماتي خاليًا من الترسبات والثلج والجليد. إذا تم تنشيط ضوء فحص المحرك، يرجى التحقق لمعرفة ما إذا كان نظام الغلق الأوتوماتي خاليًا من الترسبات أو الثلج أو الجليد.

الزجاج الأمامي وشفرة الماسحات

نظف الزجاج الأمامي من الخارج بمنظف الزجاج.

نظف الريش المطاطية باستخدام قطعة من القماش خالية من الوبر أو منشفة ورقية بعد غمرها في سائل تنظيف الزجاج الأمامي أو سائل تنظيف معتدل. اغسل

الزجاج الأمامي جيدا عند تنظيف الشفرات. الحشرات، والأوساخ، وعصارة النباتات، وتراكم مواد الغسيل/التشميع من الممكن أن تتسبب في تلويث الماسحة.

استبدل شفرات الماسحة إذا كانت مستهلكة أو تالفة. قد يحدث التلف نتيجة التعرض لقدر كبير من الأجواء المتربة والرمال والملح والحرارة والشمس والثلوج والجليد.

أشرطة الريح والمطر

ضع الشحم على أشرطة الحماية من عوامل الطقس لجعلها تدوم لمدة أطول، وتساعد على إحكام العزل، وتمنع الالتصاق أو صدور الصرير. قم بوضع زيت التشحيم على أشرطة الحبك مرة في السنة. الطقس الحار والجاف قد يستلزم تكرار التزليق. ويمكن إزالة العلامات السوداء الناتجة عن المطاط على الأسطح المطلية عن طريق مسحها بقطعة قماش نظيفة. راجع السوائل وزيوت التشحيم الموصى بها ⇦ ٤١١.

إطارات

استخدم فرشاة خشنة مع منظف الإطارات لتنظيف الإطارات.

تنبيه

إن استخدام منتجات طلاء الإطارات التي تحتوي على مشتقات البترول على المركبة من الممكن أن يتسبب في إتلاف الدهان و/أو الإطارات. عند وضع مادة طلاء الإطارات، امسح دائما الزوائد من على الأسطح المطلية في المركبة.

العجلات والجنوط

استخدم قطعة قماش ناعمة وجافة مع الماء والصابون المعتدل لتنظيف العجلات. بعد الشطف بالكامل باستخدام مياه نظيفة، جفف باستخدام منشفة ناعمة ونظيفة. يمكن بعد ذلك وضع الشمع.

تنبيه

قد تتعرض العجلات الجنوط المصنوعة من الكروم إذا لم يتم غسل المركبة بعد قيادتها على الطرق التي يتناثر عليها كلوريد الماغنسيوم أو كلوريد الكالسيوم. يتم استخدامها على الطرق لظروف مثل التحكم في الغبار. اغسل دائمًا الأجزاء المطلية بالكروم بالصابون والماء بعد تعرضها لتلك المواد.

تنبيه

لتجنب تلف سطح العجلات الجنوط، تجنب استخدام الصابون أو المواد الكيميائية القوية أو مواد التلميع الكاشطة أو المنظفات أو الفرش. لا تستخدم سوى محاليل التنظيف المعتمدة من جنرال موتورز. تجنب قيادة المركبة مباشرة بعد غسلها بإحدى ورش غسل السيارات آليًا التي تستخدم فرش تنظيف الإطارات / العجلات المصنوعة من كربيد السيليكون. فقد يحدث تلف، ولن يغطي ضمان المركبة عمليات الإصلاح.

نظام الفرامل

افحص خطوط الفرملة بصريًا والخراطيم للتعرف على الشبك الصحيح والانحناء والتسريب والتصدعات والبلى وغيرها. ثم افحص بطانة قرص الفرامل بحثًا عن التآكل والدورانات في ظروف السطح. افحص بطانة الفرامل الأسطوانية/المداس بحثًا عن أي تآكل أو تصدعات. افحص كل أجزاء الفرامل الأخرى.

مكونات التوجيه ونظام التعليق والشاسيه

افحص التوجيه والتعليق ومكونات الشاسيه بصريًا للتعرف على أي تلفيات أو فك أو أجزاء مفقودة أو علامات تآكل وذلك مرة على الأقل سنويًا.

افحص التوجيه الكهربائي للتأكد من تثبيته وربطه بصورة مناسبة وعدم وجود تشقق أو احتكاك أو غير ذلك.

افحص ببصرك وصلات السرعة الثابتة والأغطية المطاطية وسدادات المحاور بحثًا عن التسرب.

تنبيه
يلزم عدم إجراء تزليق لأي نقاط للتعليق ما لم تكن درجة الحرارة -١٢ درجة مئوية (١٠ فهرنهايت) أو أعلى وإلا فقد يحدث تلف.

تشحيم مكونات الهيكل

ضع الشحم على كل أسطوانات القفل الرئيسية ومفصلات غطاء المحرك ومفصلات باب المؤخرة ومفصلة باب الوقود المعدني ما لم تكن المكونات بلاستيكية. يحافظ وضع شحوم السليكون على أشرطة الحماية من الطقس باستخدام قطعة قماش نظيفة عليها لمدة أطول، ويساعد على إحكام العزل، ويمنع الالتصاق أو صدور الصرير.

صيانة الجزء السفلي

على الأقل مرتين، في الربيع والخريف، استخدم ماء عاديًا لشطف أي مواد أكالة بالهيكل السفلي. اعتن جيدًا بتنظيف المناطق التي قد يتجمع بها الطين والمخلفات العالقة الأخرى. في حالة التجهيز بعتبات مساعدة كهربائية، قم بمدها ثم استخدم الغسل بالضغط العالي لتنظيف جميع الوصلات والفجوات.

لا تستخدم أدوات غسل بالكهرباء بصورة مباشرة على صندوق النقل و/أو أقفال ناتج المحور الأمامي/الخلفي. لأن المياه ذات الضغط المرتفع قد تؤدي إلى فتح الأقفال وتلويث السائل. وبالتالي فالمياه الملوثة ستؤدي إلى تقليل عمر صندوق النقل و/أو المحاور وسيلزم استبدالها.

تلف الألواح المعدنية

إذا كانت المركبة تالفة وتحتاج إلى إصلاح الألواح المعدنية أو استبدالها، تأكد من وضع ورشة الإصلاح مادة مضادة للصدأ للأجزاء التي تم إصلاحها أو استبدالها لاستعادة الحماية من الصدأ.

سيوفر مصنع قطع الغيار الأصلية الحماية من الصدأ مع الحفاظ على ضمان المركبة.

تلف الدهان

أصلح الكسور والخدوش الطفيفة بسرعة باستخدام مواد التجميل التي يوفرها وكيلك لتجنب التآكل. يمكن علاج المساحات الكبيرة التالفة من الدهان في ورشة الإصلاح التابعة للوكيل.

بقع الدهانات الكيماوية

قد تسقط الملوثات المحمولة جوًا على أسطح المركبة المطلية وتؤثر عليها مسببة حالات بهتان ألوان على شكل حلقات ملطخة وتكوّن بقع داكنة صغيرة غير منتظمة على سطح الدهان. راجع "العناية بطبقة الطلاء النهائية" في جزء سابق من هذا القسم.

العناية الداخلية

للحيلولة دون حالات الكشط التي تسببها الجسيمات المتسخة، نظف الجزء الداخلي للمركبة بانتظام. قبل استخدام المنظفات، اقرأ تعليمات السلامة الموجودة على الملصق واتبعها جيدًا. أثناء تنظيف الأجزاء الداخلية بالسيارة، افتح الأبواب والنوافذ لتحصل على التهوية المناسبة. أوراق الجرائد أو الأقمشة الداكنة قد تتسبب في تلويث الأجزاء الداخلية بالسيارة.

تنبيه
قُم على الفور بإزالة المنظفّات وغسول اليدين وكريم الوقاية من الشمس وطارد الحشرات عن جميع الأسطح الداخلية بغية تجنّب إلحاق الضرر الدائم بها.

تنبيه

استخدم منظّفات مصنّعة خصيصًا للأسطح التي يتم تنظيفها للحيلولة دون حدوث أيّ ضرر دائم في المركبة. ضع كل المنظفات على قطعة التنظيف مباشرةً. لا تقم برش المنظفات مباشرةً على أي مفاتيح أو عناصر تشغيل.

عند استخدام منظّفات الصابون السائل، اتبع الإرشادات الموجودة على ملصق المنظّف أو محلول الصابون المحدّد للحصول على التعليمات الخاصة بالتخفيف.

تنبيه

لتجنّب أي ضرر:

- لا تستخدم مطلقًا موس حلاقة أو أية أداة حادة لإزالة الأوساخ من على أي من الأسطح الداخلية
- لا تستخدم فرشاة ذات شعر جاف مطلقًا.
- لا تحك أي سطح بشدة أو بضغط مفرط.
- تأكّد من عدم تعرّض أيّة مكونات كهربائية مكشوفة للبلل.

(يتبع)

تنبيه (يتبع)

- لا تستخدم المواد المطهرة الخاصة بالمغسلة أو أنواع الصابون المخصصة لغسيل الأطباق مع مواد إزالة الشحوم. لا تستخدم محاليل تشتمل على صابون قوي أو كاوٍ.
- لا تغمر الكسوة بالماء عند تنظيفها.
- لا تستخدم مواد مذيبة أو منظفات تشتمل على مواد مذيبة.
- لا تستخدم مناديل مطهّرة معطّرة أو تحتوي على مواد مبيّضة. لا تستخدم المناديل المطهّرة التي قد تساهم في انتقال اللون إليها أو المنظّفات التي قد تعرّض مظهر السطح الداخلي للتغيير عند استخدامها.
- لا تستخدم معقّمات اليدين المعطّرة أو المصنوعة من مادة هلامية. إذا لامس معقّم اليدين الأسطح الداخلية للمركبة، انزع اللطخة على الفور ونظّف السطح بقطعة قماش ناعمة مبللة بمحلول من الصابون الخفيف والماء.

الزجاج الداخلي

للتنظيف، إستخدم قطعة قماش من الألياف الدقيقة مبللة بالماء. امسح القطرات المتبقية باستخدام قطعة قماش جافة ونظيفة. عند الضرورة، استخدم منظف زجاج تجاريًا بعد التنظيف بالماء فقط.

تنبيه

للحيلولة دون حدوث خدوش، لا تعمد مطلقًا لاستخدام المنظفات المسببة للتآكل على زجاج المركبات. فقد تتسبب المنظفات المسببة للتآكل أو التنظيف العنيف في إتلاف مزيل الضباب من النوافذ الخلفية.

يؤدي تنظيف الزجاج الأمامي باستخدام المياه خلال فترة الثلاثة إلى الستة أشهر الأولى من ملكية السيارة إلى تقليل الميل إلى تكدس الضباب عليها.

أغطية مكبرات الصوت

قم بالتنظيف بالمكنسة الكهربائية برفق حول غطاء مكبر الصوت بحيث لا يتعرض للأضرار. نظّف البقع بماء وصابون معتدل فقط.

القوالب المطلية

أيضًا، يجب تنظيف القوالب المطلية.

- عندما تكون متسخة بشكل خفيف، نظفها باستخدام إسفنجة أو قطعة قماش خالية من الوبر ومبللة بقليل من الماء.
- عندما تكون شديدة الاتساخ، استخدم مزيجا من الماء والصابون.

الفينيل/المطاط

إذا كانت المركبة مزوّدة بأرضية من الفينيل وبحصائر من المطاط، استخدم قطعة قماش ناعمة و/أو فرشاة مبلّلة بالماء لإزالة الغبار والأوساخ. ولإجراء تنظيف أكثر فعالية، استخدم محلولا من الصابون الخفيف والماء.

⚠ تحذير

لا تستخدم المنظّفات التي تحتوي على السيليكون أو المنتجات المصنوعة من الشمع أو المنظّفات التي تزيد من لمعان الأرضيات والحصائر المصنوعة من الفينيل/المطاط. فقد تؤدي هذه المنظفات إلى تغيير مظهر وملمس الفينيل/المطاط بشكل دائم كما قد تجعل الأرضية زلقة. قد تنزلق قدمك أثناء تشغيل المركبة، وقد تفقد السيطرة، ما يؤدي إلى وقوع حادث. ويمكن أن تتعرض أنت أو الآخرون للإصابة.

القماش/السجاد/الجلد المدبوغ

ابدأ باستخدام مكنسة كهربائية لتنظيف السطح مع استخدام مرفق بفرشاة ناعمة. إذا تم استخدام مرفق دوار للمكنسة الهوائية، فاستخدمه فقط على سجادة الأرضية. قبل التنظيف، قم بإزالة أكبر قدر يمكنك من الأتربة:

- جفف السوائل برفق مستخدمًا منشفة ورقية. واصل التجفيف حتى لا تتبقى أية بقع يمكن إزالتها.
- بالنسبة إلى الأوساخ الصلبة، أزل أكبر قدر ممكن منها قبل التنظيف باستخدام المكنسة الكهربائية.

للتنظيف:

١. اغمر قطعة من القماش النظيف الخالي من الوبر وثابت الألوان في الماء. يوصي باستخدام القماش ذي الأنسجة الدقيقة للحيلولة دون انتقال الوبر إلى السجاد أو النسيج.
٢. أزل الرطوبة الزائدة عبر العصر برفق حتى يتوقف تساقط قطرات المياه من قماش التنظيف.
٣. البدء بالحافة الخارجية للبقعة والمسح برفق باتجاه المنتصف. قم بطيّ قطعة التنظيف باستمرار لاستخدام المساحات النظيفة فيها للحيلولة دون التصاق الأوساخ بالأنسجة.
٤. واصل حك المنطقة المتسخة برفق إلى أن يتوقف انتقال الأتربة إلى قماش التنظيف.
٥. وإذا لم تتم إزالة الأتربة بشكل تام، فاستخدم محلول صابون معتدلاً متبوعًا فقط بالصودا الباردة.

إذا لم تتم إزالة الأتربة بشكل تام، فقد يستلزم الأمر استخدام منظف كسوة تجاري أو مزيل بقع. اختبر جزءا صغيرا للتأكد من ثبات اللون قبل استخدام منظف الكسوة أو مزيل البقع. إذا تشكلت حلقات، فنظف السجاد أو الأنسجة بالكامل.

بعد التنظيف، استخدم مناديل ورقية لامتصاص الرطوبة المتبقية.

تنظيف الأسطح شديدة اللمعان وشاشتا المعلومات والراديو بالسيارة

استخدم قطعة قماش من الألياف المصغرة على الأسطح عالية اللمعان أو على شاشات السيارة. أولاً، استخدم فرشاة شعر ناعمة لإزالة الأتربة التي قد تخدش الأسطح. ثم نظف برفق عن طريق المسح باستخدام قطعة القماش من الألياف المصغرة. لا تستخدم المنظفات أو المذيبات الخاصة بالنوافذ. وبصفة دورية، اغسل قطعة القماش من الألياف الدقيقة على حدة، وذلك باستخدام قليل من الصابون. لا

تستخدم مواد التبييض أو منعّم أنسجة. واشطفها تمامًا واتركها تجف في الهواء قبل استخدامها مرة أخرى.

تنبيه

لا تستخدم جهازًا يحتوي على كأس شفط لتنظيف الشاشة؛. فقد يتسبب هذا في إحداث تلف ولن يغطي ضمان المركبة تكلفة إصلاحه.

لوحة العدادات والجلد والفينيل والأسطح البلاستيكية الأخرى وأسطح الطلاء قليلة اللمعان والأسطح الخشبية بمسام مفتوحة بشكل طبيعي

استخدم فرشاة ذات شعر ناعم لإزالة الأتربة من على المقابض والشقوق بمجموعة العدادات. استخدم نسيجًا دقيقًا ناعمًا مبللاً بالماء لإزالة الأتربة والتخلص من الأوساخ غير الثابتة. ولإجراء تنظيف أكثر فعالية، استخدم قطعة قماش من الألياف الدقيقة مبلّلة بمحلول من الصابون الخفيف والماء.

تنبيه

قد يتسبب غمر الجلد أو نقعه في الماء، وبخاصة الجلد المثقوب، فضلًا عن الأسطح الداخلية الأخرى، في تلف دائم. امسح الرطوبة المفرطة من على هذه

(يتبع)

تنبيه (يتبع)

الأسطح بعد التنظيف ودعها تجف بصورة طبيعية. تجنب استخدام الحرارة، أو البخار، أو مزيلات البقع. تجنب استخدام السوائل التي تحتوي على الكحول أو المواد المذيبة على المقاعد الجلدية. لا تستخدم المنظفات التي تشتمل على السليكون أو المنتجات التي تستند في تركيبتها إلى الشمع. يمكن للمنظفات التي تشتمل على تلك المواد المذيبة تغيير مظهر وشكل الجلد أو الفرش الناعم، ومن ثم لا يوصى باستخدامها.

لا تستخدم المنظفات التي تزيد من اللمعان، وخصوصا على لوحة العدادات. فقد يخفض الوهج المنعكس من القدرة على الرؤية عبر الزجاج الأمامي في ظل ظروف معينة.

تنبيه

قد يتسبب استخدام معطرات الجو في تلف دائم للمواد البلاستيكية والأسطح المطلية. إذا لامس معطر الجو أي سطح بلاستيكي أو مطلي داخل المركبة، فنشفه على الفور ونظّفه باستخدام قطعة قماش مبللة بمحلول صابون معتدل. واعلم أن ضمان المركبة لن يغطي التلفيات الناجمة عن استخدام معطرات الجو.

العناية بأحزمة الأمان

حافظ على نظافة وجفاف الأحزمة.

⚠ تحذير

لا تستعمل مُبيض مع أحزمة الأمان ولا تقم بصبغها. فقد يؤدي ذلك إلى إضعاف الأشرطة بشدة. وفي حالة وقوع حادث، قد لا تتمكن أحزمة الأمان من توفير الحماية الملائمة. قم بغسل وشطف أحزمة الأمان بصابون معتدل وماء فاتر فقط. اترك الأشرطة لتجف.

سجادات الأرضية

⚠ تحذير

إذا كان مقاس سجادة الأرضية أو الكسوة الداخلية أو البطانة المثبتة غير مناسب أو إذا لم يتم تركيبها بشكل صحيح، فقد يعيق هذا استخدام الدواسات. وقد يؤدي التداخل مع الدواسات إلى الضغط على دواسة الوقود بطريقة غير مقصودة و/أو زيادة مسافة التوقف، وهو ما قد يؤدي إلى حدوث تصادم أو التعرض لإصابة. تأكد من عدم تداخل سجادة الأرضية أو الكسوة الداخلية أو الكسوة الداخلية المثبتة مع الدواسات.

اتبع الإرشادات التالية لاستخدام السجادات/البطانة بطريقة مناسبة:

- لقد تم تصميم حصائر الأرضية الأصلية بشكل يتناسب مع مواصفات مركبتك. وإذا تطلّب الأمر استبدال حصائر الأرضية، يوصى بشراء حصائر للأرضية معتمدة من شركة جنرال موتورز. قد لا يتم تثبيت سجاجيد الأرضية من الأنواع الأخرى بخلاف سجاجيد جنرال موتورز بطريقة صحيحة، وقد تعيق الدواسات. تأكد دومًا أن سجاجيد الأرضية لا تتداخل مع الدواسات.
- لا تستخدم سجادة/كسوة الأرضية إذا لم تكن السيارة مزودة بماسكة لسجادة الأرضية على أرضية جانب السائق.
- استخدم سجادة/كسوة الأرضية بوضع الجانب الصحيح نحو الأعلى. لا تقلبها.
- لا تضع أي شيء فوق سجادة/كسوة الأرضية في جانب السائق.
- استخدم سجادة/كسوة أرضية واحدة في جهة السائق.
- لا تضع سجادة/كسوة أرضية فوق أخرى.

فك سجاجيد/كسوات الأرضية واستبدلها

اسحب الجزء الخلفي من سجادة/كسوة الأرضية من جهة السائق لإلغاء قفل الماسك وقم بإزالته.

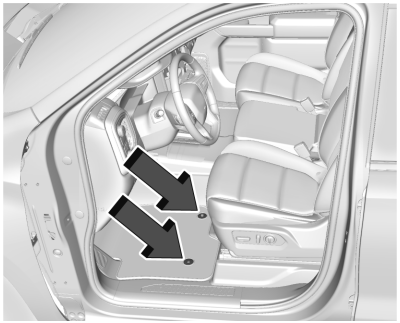

أعد التثبيت بواسطة محاذاة فتحة ماسك سجادة/كسوة الأرضية فوق ماسك السجادة وقم بتثبيتها في مكانها.

تأكد أن سجادة/كسوة الأرضية مثبتة جيدًا في مكانها.

تأكد من أن سجادة/كسوة الأرضية لا تعيق الدواسات.

إزالة كسوة الأرضية المثبتة واستبدالها

اسحب طرف كسوة الأرضية المثبتة جهة السائق لإلغاء قفل كل ماسك وقم بإزالتها.

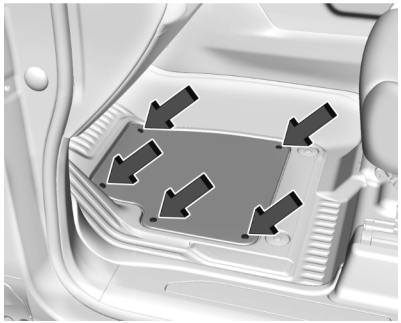

قم بإعادة التثبيت عن طريق محاذاة مشابك تثبيت كسوة الأرضية فوق ماسكات الكسوة واجعلها تستقر في مكانها.

تأكد من أن كسوة الأرضية مثبتة بشكل صحيح في مكانها باستخدام جميع مشابك التثبيت.

تأكد من أن كسوة الأرضية المثبتة لا تعيق الدواسات.

تنظيف سجاد الأرض المطاطي (سجاد لجميع الأحوال الجوية وبطانات الأرضيات)

راجع "الفينيل/المطاط" ضمن العناية الداخلية ⇦ ٣٩٨ للحصول على معلومات مهمة عن التنظيف.

Chevrolet/GMC Silverado 1500 / Sierra/Sierra Denali 1500 Owner Manual
(GMNA-Localizing-MidEast-17382831) - 2024 - CRC - 6/20/23

الخدمة والصيانة

معلومات عامة
معلومات عامة ٤٠٣

جدول الصيانة
جدول الصيانة ٤٠٤

إجراءات الخدمة في الاستخدامات الخاصة
إجراءات الخدمة في الاستخدامات الخاصة ٤٠٨

عمليات الصيانة والعناية الإضافية
عمليات الصيانة والعناية الإضافية ٤٠٨

السوائل وزيوت التشحيم وقطع الغيار الموصى بها
السوائل وزيوت التشحيم الموصى بها ٤١١
قطع الغيار ٤١٢

معلومات عامة

مركبتك استثمار مهم. يوضح هذا القسم الصيانة المطلوبة للمركبة. اتبع هذا الجدول لمساعدتك على تفادي تكاليف الإصلاح الباهظة نتيجة الإهمال أو الصيانة غير الملائمة. وقد يساعدك أيضًا على الاحتفاظ بقيمة المركبة تحسبًا لبيعها. تقع مسؤولية إجراء جميع أعمال الصيانة المطلوبة على المالك.

يوفر الوكيل فنيين مدربين يمكنهم إجراء الصيانة المطلوبة باستخدام قطع الغيار الأصلية البديلة. ولديهم أحدث الأدوات والتجهيزات لإجراء تشخيص سريع ودقيق. وقد زاد العديد من الوكلاء عدد ساعات العمل في المساء وأيام السبت، ووفروا خدمات النقل المجانية وحجز المواعيد عبر الإنترنت بهدف المساعدة في تلبية حاجات العملاء من الخدمة.

يدرك الوكيل مدى أهمية توفير خدمات الصيانة والإصلاح بسعر منافس. ونظرًا لوجود الفنيين المدربين، فإن الوكيل هو المكان الأمثل لإجراء الصيانة الدورية مثل تغيير الزيت والتناوب بين الإطارات وفحص عناصر الصيانة الإضافية، مثل الإطارات والفرامل والبطاريات وريش الماسحة.

تنبيه

قد تتسبب الصيانة غير الصحيحة في الحاجة إلى إصلاحات مكلفة وقد لا يغطيها ضمان المركبة. إن الالتزام بفترات الصيانة وإجراء عمليات الفحص والمعاينة على المركبة واستخدام السوائل ومواد التشحيم الموصى بها إجراءات مهمة للحفاظ على المركبة في حالة جيدة.

لا تستخدم أي مواد كيميائية لم تعتمدها جنرال موتورز لشطف أو تلميع مركبتك. إن استخدام مواد الشطف أو التلميع، أو المذيبات، أو المنظفات، أو زيوت التشحيم غير المعتمَدة من جنرال موتورز قد يؤدي إلى الإضرار بالمركبة، وهذا يتطلب إصلاحات مكلِفة لا يغطيها ضمان المركبة.

تقع مسؤولية الالتزام بالتناوب بين الإطارات وبالخدمات المطلوبة على عاتق مالك المركبة. يوصى بالتوجه إلى الوكيل لإجراء أعمال الخدمة هذه كل ١٠٠٠٠ كم. تساعد الصيانة الجيدة للمركبة في الحفاظ عليها في حالة جيدة وترشيد استهلاك الوقود وتقليل انبعاثات الغازات من المركبة.

وبسبب الاستخدامات المتعددة للمركبات، فإن احتياجات الصيانة تختلف تبعًا لذلك. فقد تبرز الحاجة إلى زيادة عمليات الفحص وإجراء الخدمات. الخدمة الإضافية - الخدمة العادية مطلوبة للمركبات التي:

- تحمل ركابًا وبضائع مع مراعاة الحدود المسموحة وفقًا لبطاقة معلومات الإطارات والتحميل. راجع حدود حمولة المركبة ⇦ ٢١٦.
- يتم قيادتها على طرق ذات أسطح مناسبة للسير مع مراعاة حدود القيادة القانونية.
- تستخدم الوقود الموصى به. راجع الوقود الموصى به (باستثناء المحرك L87 سعة ٦٫٢ لتر) ⇦ ٣٠٠ او الوقود الموصى به (المحرك L87 سعة ٦٫٢ لتر) ⇦ ٣٠٠.

راجع المعلومات في القسم "الخدمة الإضافية - الخدمة العادية".

الخدمة الإضافية - الخدمة الشاقة مطلوبة للمركبات التي:

- تُستخدم غالبًا في المدن كثيفة المرور في الطقس الحار.
- تُستخدم غالبًا على المنحدرات والمناطق الجبلية.
- تسحب مقطورة بصفة متكررة.
- تُستخدم للقيادة التنافسية أو عالية السرعة.
- تُستخدم كسيارة أجرة أو مركبة شرطة أو لخدمات توصيل السلع.

راجع المعلومات في القسم "الخدمة الإضافية - الخدمة الشاقة".

⚠ تحذير

من الممكن أن يكون تنفيذ أعمال الصيانة خطيرًا وقد يتسبب في وقوع إصابات خطيرة. فلا تنفّذ أعمال الصيانة إلا إذا توافرت لديك المعلومات الضرورية والأدوات والمعدات المناسبة. وإلا، فاطلب من وكيلك توفير فني مدرب للقيام بأعمال الصيانة. راجع إجراء أعمال الصيانة بنفسك ⇦ ٣٢٦.

جدول الصيانة

الفحوصات وأعمال الخدمة التي يقوم بها المالك

افحص مستوى زيت المحرك. راجع زيت المحرك ⇦ ٣٣١.

مرة كل شهر

- تحقق من ضغوط نفخ الإطارات، بما في ذلك الإطار الاحتياطي. راجع ضغط الإطارات ⇦ ٣٦٧.
- افحص الإطارات بحثًا عن التآكل. راجع فحص الإطارات ⇦ ٣٧٢.
- افحص مستوى سائل غسل الزجاج الأمامي. راجع سائل نظام الغسل ⇦ ٣٤٢.

كل خمس سنوات

- استبدال سائل الفرامل.

تغيير زيت المحرك

عند ظهور الرسالة CHANGE ENGINE OIL SOON (الرجاء تغيير زيت المحرك في أقرب فرصة)، اطلب تغيير زيت المحرك واستبدال المرشح خلال ١٠٠٠ كم التالية. في حالة القيادة في أفضل ظروف، قد لا يشير نظام عمر زيت المحرك إلى الحاجة لخدمة المركبة لما يصل إلى عام. يجب تغيير زيت المحرك والفلتر على الأقل مرة في العام ويجب إعادة تعيين نظام عمر الزيت. يستطيع الفني المدرب لدى الوكيل تنفيذ هذا العمل. إذا أعيد تعيين نظام عمر زيت المحرك دون قصد، قم بإجراء الصيانة على المركبة خلال مسافة ٥٠٠٠ كم من آخر عملية صيانة. أعد ضبط نظام عمر زيت المحرك عند تغيير الزيت. راجع نظام عمر زيت المحرك ⇦ ٣٣٣.

تغيير فلتر هواء المحرك

عند عرض الرسالة استبدال خلال تغيير الزيت التالي، يجب استبدال فلتر هواء المحرك عند تغيير زيت المحرك التالي. عند

عرض الرسالة ينبغي استبدال مرشح هواء المحرّك قريباً، يجب استبدال فلتر هواء المحرك في أقرب وقت مناسب. أعد ضبط نظام عمر فلتر هواء المحرك بعد استبدال فلتر هواء المحرك. راجع نظام عمر فلتر هواء المحرك ⇦ ٣٣٤.

مرشح الغبار

يقوم مرشح الهواء في حجرة الراكب بتقليل الغبار وحبات الطلع والمواد المهيجة الأخرى المنقولة بالهواء من الهواء الخارجي الذي يتم سحبه إلى داخل المركبة. ينبغي استبدال المرشح كعمل روتيني ضمن أعمال الصيانة الروتينية المجدولة.

استخدام وضع الإبطاء المطول

عند استخدام السيارة بطريقة تتطلب وقتًا طويلاً في وضع الإبطاء، يتم اعتبار ساعة الاستخدام بمثابة ٥٣ كم. انظر مركز معلومات السائق (DIC) لمعرفة عدد الساعات، إن وجد.

مُجفف تكييف الهواء (استبدله كل سبع سنوات)

يحتاج نظام تكييف الهواء إلى الصيانة كل سبع سنوات. تتطلب هذه الخدمة استبدال المجفف للمساعدة في إطالة عمر نظام تكييف الهواء وزيادة فعاليته التشغيلية. يمكن أن تكون هذه الخدمة معقدة. راجع وكيلك.

التناوب بين الإطارات والخدمات المطلوبة كل ١٠٠٠٠ كم

نفّذ التناوب بين الإطارات، إذا كان ذلك موصى به للمركبة، ونفّذ الخدمات التالية. راجع تدوير الإطارات ⇦ ٣٧٢.

- افحص مستوى زيت المحرك والنسبة المئوية لعمر الزيت. عند الحاجة، عليك تغيير زيت المحرك واستبدال المرشح وإعادة ضبط نظام عمر الزيت. راجع زيت المحرك ⇦ ٣٣١ ونظام عمر زيت المحرك ⇦ ٣٣٣.
- تحقق من نسبة عمر فلتر الهواء. وإذا لزم الأمر، استبدل فلتر هواء المحرك وأعد ضبط نظام عمر فلتر هواء المحرك. أو كل ٢٤ شهرًا، أيهما أقرب. عند القيادة في بيئة متربة، افحص المرشح عند كل مرة تغيير زيت أو أكثر من ذلك عند الحاجة. راجع نظام عمر فلتر هواء المحرك ⇦ ٣٣٤.
- افحص مستوى سائل تبريد المحرك. راجع نظام التبريد ⇦ ٣٣٦.
- افحص مستوى سائل غسل الزجاج الأمامي. راجع سائل نظام الغسل ⇦ ٣٤٢.
- تحقق من ضغوط نفخ الإطارات، بما في ذلك الإطار الاحتياطي. راجع ضغط الإطارات ⇦ ٣٦٧.
- افحص تآكل الإطارات. راجع فحص الإطارات ⇦ ٣٧٢.
- افحص ببصرك بحثًا عن تسربات السوائل.
- افحص نظام الفرامل. راجع العناية بالسطح الخارجي ⇦ ٣٩٣.
- افحص بصريًا مكونات نظام التوجيه والتعليق والشاسيه للتحقق من عدم تلفها، بما في ذلك التصدعات أو التمزقات في المدسات المطاطية أو الأجزاء المرتخية أو المفقودة أو علامات التآكل مرة واحدة على الأقل كل عام. راجع العناية بالسطح الخارجي ⇦ ٣٩٣. في حالة توفر تجهيزات تشحيم، قم بتزييت مكونات التعليق والتوجيه مرة كل مرتين لتغيير الزيت بالنسبة للاستخدام العادي وقم بتزييتها في كل مرة يجري فيها تغيير الزيت بالنسبة للاستخدام الشديد.
- افحص نظام التوجيه الكهربائي للتحقق من صحة الملحقات والتوصيلات وعمليات الربط وعدم وجود تسريبات وشقوق وإحتكاك وغير ذلك.
- افحص بصريًا الأعمدة النصفية وأعمدة الإدارة للتحقق من عدم تآكلها بشكل مفرط و/أو تسرب زيوت التشحيم منها و/أو تلفها وغير ذلك: إنبعاجات أو تصدعات الأنبوب أو ارتخاء وصلة السرعة الثابتة أو الوصلة العامة أو تشقق المدسات أو فقدانها أو ارتخاء مشابك المداس أو

فقدانها أو ارتخاء المحمل المركزي بشكل مفرط أو ارتخاء أدوات التثبت أو فقدانها ووجود تسربات من مانعة تسرب المحور.

- افحص مكونات نظام أمان الأطفال. راجع فحص نظام الأمان ⇦ ٦٣.
- افحص ببصرك نظام الوقود بما في ذلك نظام التبخر (EVAP) بحثًا عن التلف أو التسريبات. افحص جميع أنابيب الوقود والبخار والخراطيم بصريًا وذلك للتأكد من تركيبها وتوصيلها وتوجيهها بشكل سليم ومن أنها في حالة جيدة.
- افحص ببصرك نظام العادم والواقيات الحرارية المجاورة بحثًا عن الأجزاء غير محكمة الربط أو التالفة.
- ضع مواد التشحيم على مكونات الهيكل. راجع العناية بالسطح الخارجي ⇦ ٣٩٣.
- ضوضاء صرير من الجزء الخلفي بالمركبة (تزليق النوابض الشرائحية الخلفية). أثناء التشغيل العادي، قد تصدر ضوضاء صرير ببعض المركبات وقد يكون السبب وراءها النوابض الشرائحية الخلفية. وبينما تعتبر هذه الضوضاء إحدى صفات التشغيل المميزة للنوابض الشرائحية، فإن معدل تكرار ومدى شدة هذه الضوضاء يتأثر بالطرق التي يتم استخدام المركبة عليها. وقد تحدث هذه الحالة بسبب دخول الرايش بين النوابض الشرائحية أو بسبب إزالة مادة التزليق من خلال غسلها أثناء استخدام خرطوم ماء بضغط عالي لغسل المركبة. للحيلولة دون صدور صوت الصرير هذا من النوابض الشرائحية الخلفية، قم بتزليق النوابض الشرائحية الخلفية (زيت التشحيم ACDelco - 52114822) أثناء إجراء الصيانة المعتادة للمركبة. راجع وكيلك.
- افحص وظيفة التحكم في قفل النقل بصندوق التروس الأوتوماتيكي. راجع فحص وظيفة التحكم في قفل نقل صندوق التروس الأوتوماتيكي (ناقل الحركة الميكانيكي) ⇦ ٣٤٩.
- افحص فرامل الركن وآلية الركن بصندوق التروس الأوتوماتيكي. راجع فحص آلية فرامل الركن ووضع الفرامل P (الركن) ⇦ ٣٤٩.
- افحص دواسة الوقود للكشف عن التلف أو زيادة الجهد أو الالتواء. استبدلها إذا لزم الأمر.
- افحص ببصرك دعامة الغاز بحثًا عن علامات التآكل أو الشقوق أو غيرها من التلفيات. افحص قدرة الدعامة على الثبات في وضع الفتح. إذا كانت القدرة على مواصلة الفتح منخفضة، قم بخدمة دعامة الغاز. راجع دعامة (دعامات) الغاز ⇦ ٣٥٠.
- افحص مسار فتحة السقف ومادة العزل، إن وجدت. راجع فتحة السقف ⇦ ٤٥.
- تحقق من تشغيل قفل مفتاح الإطار الاحتياطي، وقم بتشحيمه حسب الحاجة. راجع تغيير الإطارات ⇦ ٣٧٩.
- افحص الإطار الاحتياطي بصريًا للتأكد من أنه مخزّن بإحكام أسفل السيارة. ادفع، واسحب، وحاول تدوير الإطار. إذا تحرك الإطار الاحتياطي، قم بإحكام تثبيته حسب الضرورة. راجع تغيير الإطارات ⇦ ٣٧٩.

الخدمة الإضافية المطلوبة - الخدمة العادية

كل ١٠٠٠٠ كم

- استبدال فلتر هواء مقصورة الركاب (أو كل ١٢ شهرًا، أيهما يحدث أولاً). قد يلزم إجراء عمليات استبدال على فترات أكثر تقاربًا في حالة قيادة السيارة في مناطق ذات كثافة مرورية عالية أو بجودة هواء منخفضة أو مناطق ترتفع بها نسبة الغبار والأتربة أو ملوثة للبيئة. وقد تبرز الحاجة إلى استبدال الفلتر أيضًا عند ملاحظة انخفاض تدفق الهواء، أو زيادة تراكم الضباب على النوافذ، أو زيادة مستوى الروائح الكريهة. ويستطيع موقع صيانة GM المحلي لديم مساعدتك في تحديد الوقت المناسب لاستبدال المرشح الخاص بك.

كل ٢٠٠٠٠ كم

- استبدل شفرات ماسحات الزجاج الأمامي. أو كل ١٢ شهرًا، أيهما أقرب. راجع استبدال شفرة الماسحات ⇦ ٣٤٩.

كل ٩٠٠٠٠ كم

- استبدل شمعات الإشعال. افحص أسلاك توهج الشرارة و/أو المنصهرات. (المحرك L4 2.7L)

كل ١٥٠٠٠٠ كم

- استبدل شمعات الإشعال. افحص أسلاك توهج الشرارة و/أو المنصهرات. (باستثناء المحرك L4 2.7L)

كل ١٦٠٠٠ كم

- استبدل غطاء المحرك و/أو الدعامات الغازية بباب صندوق الأمتعة ومخمد باب صندوق الأمتعة. أو كل ١٠ أعوام، أيهما أقرب. راجع دعامة (دعامات) الغاز ⇦ ٣٥٠.
- غيّر سائل علبة صندوق التروس إذا كانت مزودة بنظام الدفع بأربع عجلات. لا توجه فوهة الغسيل الآلي بصورة مباشرة تجاه علبة صندوق التروس و/أو براشيم خارج المحور الخلفي. يمكن أن يتجاوز الماء السدادات تحت الضغط العالي ويلوث سائل صندوق التروس. السائل الملوث يقلل من عمر صندوق التروس و/أو محاور القيادة ويجب استبداله.

كل ٢٤٠٠٠٠ كم

- تصريف السائل من نظام تبريد المحرك وإعادة تعبئته. أو كل ستة أعوام، أيهما أقرب. راجع نظام التبريد ⇦ ٣٣٦.
- افحص بصريًا سيور تدوير الملحقات. أو كل ١٠ أعوام، أيهما أقرب. افحص بحثًا عن البلى أو الشقوق الزائدة أو التلف؛ واستبدل عند الحاجة.

الظروف الشاقة التي تتطلب الصيانة على فترات أقرب*

- مركبات الخدمة العامة أو العسكرية أو الاستخدام التجاري، بما في ذلك ما يلي:
  - سيارات الإسعاف ومركبات الشرطة وإنقاذ الطوارئ.
  - المركبات المدنية، مثل الشاحنات الخفيفة والسيارات الرياضية وسيارات الركاب المستعملة في الاستخدامات العسكرية.
  - مركبات الطوارئ، مثل شاحنات السحب وحاملات المركبات الفردية المسطحة أو أية مركبة تُستخدم باستمرار لسحب المقطورات أو الحمولات الأخرى.
  - المركبات التجارية كثيرة الاستخدام، مثل سيارات توصيل الطرود أو مركبات الدورية التابعة لشركات الأمن الخاصة أو أية مركبة تعمل على مدار الـ٢٤ الساعة.
  - أية مركبة يتم تشغيلها في بيئة تزيد فيها مستويات الرمال أو الأتربة، مثل تلك المستخدمة في مجال خطوط أنابيب النفط أو الاستخدامات المماثلة.
- المركبات المستخدمة بصفة مستمرة لقطع رحلات تبلغ ٦ كم أو أقل.

سيوضح لك مؤشر عمر الزيت وقت تغيير الزيت والفلتر. في ظل الظروف القاسية، قد يضيء المؤشر قبل قطع مسافة ١٠٠٠٠ كم.

* حاشية: في ظل ظروف القيادة القاسية المذكورة أعلاه، قد يكون من الضروري استبدال شمعات الإشعال على فترات أقرب. لمزيد من المساعدة في تحديد فترات الخدمة الملائمة لمركبتك، يُرجى الاتصال بوكيل جنرال موتورز المعتمد.

خدمة الظروف الشاقة جدًا مخصصة للسيارات التي تتم قيادتها بصفة رئيسية على الطرق الوعرة بنظام الدفع بأربع عجلات أو المستخدمة في الزراعة أو التعدين أو الغابات أو حرف الجليد.

الخدمة الإضافية المطلوبة - خدمة الظروف الشاقة

كل ٧٠٠٠٠ كم

- قم بتغيير سائل صندوق التروس الأوتوماتيكي والفلتر.

كل ٨٠٠٠٠ كم

- غيّر سائل علبة صندوق التروس إذا كانت مزودة بنظام الدفع بأربع عجلات. لا توجه فوهة الغسيل الآلي بصورة مباشرة تجاه علبة صندوق التروس و/أو براشيم خارج المحور الخلفي. يمكن أن يتجاوز الماء السدادات تحت الضغط العالي ويلوث سائل صندوق التروس. السائل الملوث يقلل من عمر صندوق التروس و/أو محاور القيادة ويجب استبداله.

إجراءات الخدمة في الاستخدامات الخاصة

- المركبات المزودة بعجلات مزدوجة: تحقق من عزم صامولة العجلة المزدوجة كل ١٦٠ و١ ٦٠٠ و١٠ ٠٠٠ كم (١٠٠ و١٠٠٠ و٦٠٠٠ ميل) من القيادة. كرر عملية الخدمة هذه بعد كل عملية صيانة للإطار/العجلة أو عند استخدام إطار/عجلة جديدة.
- بالنسبة إلى مركبات الاستخدام التجاري الشاق فقط: قم بتشحيم مكونات الشاسيه مع كل عملية تغيير للزيت.
- اطلب إجراء خدمة غسل الهيكل من الأسفل. انظر "صيانة الشاسيه" في العناية بالسطح الخارجي ⇦ ٣٩٣.

عمليات الصيانة والعناية الإضافية

مركبتك استثمار مهم وقد تساعدك العناية الجيدة بها على تفادي إصلاحات مكلفة في المستقبل. للحفاظ على أداء المركبة، قد يلزم إجراء خدمات صيانة إضافية.

ونوصي بتولي الوكيل تنفيذ هذه الخدمات - فالفنيون المدربون لدى الوكيل هم الأكثر دراية بالمركبة. ويستطيع الوكيل أيضًا إجراء تقدير شامل من خلال فحص متعدد النقاط لإرشادك إلى فترات العناية بالمركبة.

تهدف القائمة التالية إلى توضيح الخدمات والحالات التي قد تتطلب إجراء الخدمة.

البطارية

تعمل البطارية بقوة ١٢ فولت على توفير الطاقة اللازمة لبدء تشغيل المحرك وتشغيل أية ملحقات كهربائية إضافية.

- لتفادي الأعطال وفشل بدء تشغيل المركبة، احرص دائمًا على احتواء البطارية على طاقة التدوير القصوى.
- تم تزويد الفنيين المدربين لدى الوكيل بمعدات تشخيص لاختبار البطارية وضمان عدم تآكل الوصلات والكابلات.

السيور

- قد يلزم استبدال السيور إذا صدر عنها صوت صفير أو ظهرت عليها علامات التشقق أو التمزق.
- يمكن لفنيي الوكيل المدرّبين الوصول إلى الأدوات والمعدات اللازمة لفحص السيور وإجراء عمليات الضبط أو الاستبدال الموصى بها عند الضرورة.

الفرامل

تعمل الفرامل على إيقاف المركبة وهي أمر ضروري للقيادة الآمنة.

- قد تتضمن علامات تآكل الفرامل صدور صوت سقسقة أو صرير أو صفير أو صعوبة إيقاف المركبة.
- تم تزويد الفنيين المدربين لدى الوكيل بالأدوات والمعدات اللازمة لفحص الفرامل والتوصية بقطع الغيار عالية الجودة المصممة خصيصًا للمركبة.

السوائل

يعمل ضبط مستويات السوائل واستخدام السوائل المعتمدة على حماية أنظمة المركبة ومكوناتها. انظر السوائل وزيوت التشحيم الموصى بها ⇦ ٤١١ للتعرف على السوائل المعتمدة لدى جنرال موتورز.

- ينبغي فحص مستويات زيت المحرك وسائل غسل الزجاج الأمامي عند كل مرة يتم فيها تعبئة الوقود.

- قد تضيء مصابيح مجموعة العدادات للإشارة إلى انخفاض مستويات السوائل والحاجة إلى تعبئتها.

الخراطيم

تعمل الخراطيم على نقل السوائل وينبغي فحصها بصفة منتظمة لضمان عدم وجود تشققات أو تسربات بها. من خلال الفحص متعدد النقاط، يستطيع الوكيل فحص الخراطيم وإسداء النصح في حالة الحاجة إلى استبدالها.

المصابيح

من المهم أن تعمل المصابيح الرئيسية ومصابيح المؤخرة ومصابيح الفرامل بصورة جيدة حتى تتمكن من الرؤية ويراك الآخرون على الطريق.

- وتتضمن علامات حاجة المصابيح الرئيسية إلى العناية خفوت إضاءتها وعدم الإضاءة وظهور الشقوق أو التلف بها. ويجب فحص مصابيح الفرامل بصفة دورية لضمان إضاءتها عند الفرملة.
- من خلال الفحص متعدد النقاط، يستطيع الوكيل فحص المصابيح وملاحظة أية مشكلات بها.

ممتصات الصدمات والدعامات

تساعد ممتصات الصدمات والدعامات على تحقيق قيادة أكثر سلاسة.

- يمكن أن تتضمن علامات تآكلها اهتزاز عجلة القيادة أو الارتداد/التأرجح أثناء الفرملة أو قطع مسافة أطول أثناء الفرملة أو تآكل الإطارات بصورة غير متساوية.
- وكجزء من الفحص متعدد النقاط، يستطيع الفنيون المدربون لدى الوكيل فحص ممتصات الصدمات والدعامات بصريًا بحثًا عن علامات التسرب أو فشل مواد العزل أو التلف، ويمكنهم إرشادك فيما يتعلق بوقت إجراء الخدمة.

الإطارات

يجب نفخ الإطارات والتناوب بينها وموازنتها بالطريقة الصحيحة. وقد يساعد الاعتناء بالإطارات في توفير المال والوقود، كما قد يقلل من خطر تلف الإطارات.

- تتضمن علامات الحاجة إلى استبدال الإطارات ظهور ثلاث أو أكثر من العلامات الواضحة لتآكل مداس الإطار؛ ظهور الأسلاك أو الأنسجة خلال المطاط؛ أو ظهور الشقوق أو القطع في المداس أو الجانبين؛ أو ظهور الانتفاخ أو التمزق على الإطار.
- ويستطيع الفنيون المدربون لدى الوكيل فحص ذلك والتوصية بالإطارات المناسبة. وكذلك يستطيع الوكيل توفير خدمات موازنة الإطارات/العجلات لضمان تشغيل المركبة بسلاسة بجميع السرعات. يبيع الوكيل الإطارات التابعة للعلامات التجارية الشهيرة ويوفر إجراءات الخدمة لها.

العناية بالمركبة

تتوفر منتجات العناية بالمركبة لدى الوكيل وذلك للمساعدة في جعل المركبة تبدو دائمًا كأنها جديدة. للمعلومات حول كيفية تنظيف وحماية المركبة من الداخل والخارج، انظر العناية الداخلية ⇦ ٣٩٨ والعناية بالسطح الخارجي ⇦ ٣٩٣.

ضبط زوايا العجلات

إن ضبط زوايا العجلات أمر ضروري لضمان أفضل حماية للإطارات من التآكل وتحقيق أفضل أداء.

- وتتضمن علامات الحاجة إلى ضبط زوايا العجلات السحب أو عدم سلاسة التحكم في المركبة أو تآكل الإطارات بصورة غير معتادة.
- وتتوفر لدى الوكيل المعدات اللازمة لضمان الضبط الصحيح لزوايا العجلات.

الزجاج الأمامي

لضمان السلامة والمظهر اللائق وأفضل رؤية، حافظ على الزجاج الأمامي نظيفًا وشفافًا.

- تتضمن علامات التلف الخدوش والشقوق وانكسار الشظايا.
- ويستطيع الفنيون المدربون لدى الوكيل فحص الزجاج الأمامي والتوصية بالبديل المناسب عند الحاجة.

شفرات الماسحات

يجب تنظيف ريش الماسحة والحفاظ عليها في حالة جيدة لتوفير رؤية واضحة.

- تتضمن علامات التآكل ظهور الخطوط والمناطق غير المغسولة في الزجاج الأمامي وتآكل المطاط أو تمزقه.
- ويستطيع الفنيون المدربون لدى الوكيل فحص ريش الماسحة واستبدالها عند الحاجة.

السوائل وزيوت التشحيم وقطع الغيار الموصى بها

السوائل وزيوت التشحيم الموصى بها

يمكن الحصول على السوائل وزيوت التشحيم المحددة أدناه بالاسم، أو المواصفات، بما في ذلك السوائل أو زيوت التشحيم غير المدرجة هنا، من وكيلك.

الاستخدام	السائل/زيت التشحيم
ناقل الحركة الأوتوماتيكي (ناقل حركة بـ ٨ سرعات)	سائل صندوق التروس الأوتوماتيكي DEXRON-HP.
ناقل الحركة الأوتوماتيكي (ناقل حركة بـ ١٠ سرعات)	سائل صندوق التروس الأوتوماتيكي DEXRON ULV.
تشحيم الهيكل	يتناسب تشحيم الشاسية مع متطلبات NLGI #2، من الفئة LB أو الفئة GC-LB.
سائل تبريد المحرك	خليط بنسبة ٥٠/٥٠ من الماء النظيف القابل للشرب، استخدم فقط سائل التبريد DEX-COOL. راجع نظام التبريد ⇦ ٣٣٦.
زيت المحرك	زيت محرك يلبي مواصفات dexos1 بدرجة لزوجة SAE المناسبة. يُنصح باستخدام ACDelco dexos1 التخليقي بالكامل. راجع زيت المحرك ⇦ ٣٣١.
الوصلة الأرضية لنقل الحركة	يتناسب التشحيم مع متطلبات NLGI #2، من الفئة LB أو الفئة GC-LB.
لسينات عمود توجيه المحور الأمامي والخلفي	راجع وكيلك.
المحور الأمامي (نظام الدفع الرباعي) والمحور الخلفي	راجع وكيلك.
نظام الفرامل الهيدروليكية	زيت الفرامل الهيدروليكي نوعية DOT 4. راجع زيت الفرامل ⇦ ٣٤٤.

الاستخدام	السائل/زيت التشحيم
أسطوانات القفل الأساسية، مفصلات غطاء المحرك، مسامير مفصلة باب الهيكل، مفصلة باب صندوق الأمتعة والوصلة، مفصلة باب الوقود، نقاط ارتكاز مقبض باب صندوق الأمتعة، المفصلات، مسمار المزلاج، والوصلات	زيت تشحيم متعدد الأغراض، نوعية Superlube. راجع وكيلك.
علبة النقل (الدفع الرباعي)	سائل صندوق التروس الأوتوماتيكي DEXRON-VI.
نظام غسل الزجاج الأمامي	سائل نظام غسل الزجاج الأمامي بالمركبة الذي يتوافق مع الشروط الإقليمية للحماية من التجمّد.

قطع الغيار

يمكن الحصول على قطع الغيار المحددة بالاسم ورقم القطعة أو المواصفات من أقرب وكيل.

القطعة	رقم قطعة الغيار من GM	رقم قطعة الغيار من ACDelco
منقي/فلتر هواء المحرك		
مع منقي هواء ذي قدرة عالية	٨٤١٢١٢١٩	A3244C
بدون منقي هواء ذي قدرة عالية	٨٤١٢١٢١٧	A3246C

القطعة	رقم قطعة الغيار من GM	رقم قطعة الغيار من ACDelco
فلتر الزيت		
2.7L L4	12727115	PF66
محرك طراز 5.3L V8	١٢٧٠٧٢٤٦	PF63
محرك طراز 6.2L V8	١٢٧٠٧٢٤٦	PF63
مرشح الغبار	13508023	CF185
شمعات الإشعال		
2.7L L4	12688094	41–106–IP
محرك طراز 5.3L V8	١٢٦٢٢٤٤١	٤١–١١٤
محرك طراز 6.2L V8	١٢٦٢٢٤٤١	٤١–١١٤

القطعة	رقم قطعة الغيار من GM	رقم قطعة الغيار من ACDelco
شفرات الماسحات		
جانب السائق ـ ٥٥ سم (٢١٫٧ بوصة)	84578275	-
جانب الراكب – ٥٥ سم (٢١٫٧ بوصة)	84578275	-

البيانات الفنية

تعريف المركبة
رقم تعريف المركبة (VIN) ... ٤١٥
تحديد أجزاء الخدمة ٤١٥
بيانات المركبة
القدرات والمواصفات ٤١٦
مسار سير المحرك ٤٢٢

تعريف المركبة

رقم تعريف المركبة (VIN)



يوجد بيان التعريف القانوني هذا في الزاوية الأمامية للوحة العدادات على جانب المركبة الخاص بالسائق. يمكن رؤيته عبر الزجاج الأمامي من الخارج. كما يظهر رقم تعريف السيارة (VIN) على ملصق اعتماد السيارة وشهادات الملكية والتسجيل.

تعريف المحرك

كود المحرك هو الحرف الثامن في رقم VIN. يعرف هذا الكود محرك المركبة والمواصفات وقطع الغيار. راجع "مواصفات المحرك" ضمن القدرات والمواصفات ⇦ ٤١٦ للحصول على معلومات حول كود محرك المركبة.

تحديد أجزاء الخدمة

قد يكون هناك رمز شريطي (باركود) كبير على ملصق الشهادة الموجود على العمود الأوسط الذي يمكنك فحصه للحصول على المعلومات التالية:

- رقم تعريف المركبة (VIN)
- العلامات الخاصة بالطراز
- معلومات الطلاء
- خيارات الإنتاج

في حالة عدم وجود رمز شريطي (باركود) كبير على هذا الملصق، فستجد هذه المعلومات نفسها على ملصق داخل صندوق القفازات.

بيانات المركبة

القدرات والمواصفات

القدرات التقريبية التالية متوفرة بوحدات قياس حسب النظامين الإنجليزي والمتري. راجع السوائل وزيوت التشحيم الموصى بها ⇦ ٤١١.

المادة	السعات	
	متري	إنجليزي
سائل تبريد تكييف الهواء	لمعرفة المقدار المطلوب لشحن نوع نظام تكييف الهواء بسائل التبريد، انظر بطاقة سائل التبريد أسفل غطاء المحرك. ارجع إلى الوكيل الخاص بك للحصول على مزيد من المعلومات.	
نظام تبريد المحرك*		
محرك L4 (L3B) سعة ٢٫٧ لتر	١١٫٨ لتر	١٢٫٤ كوارت
محرك ٥٫٣ لتر V8 (L84)	١٣٫١ لتر	١٣٫٨ كوارت
محرك ٦٫٢ لتر V8 (L87)	١٢٫٦ لتر	١٣٫٣ كوارت

المادة	السعات	
	متري	إنجليزي
زيت المحرك مع فلتر		
محرك ٢٫٧ لتر L4	٥٫٧ لتر	٦٫٠ كوارت
محرك V8 سعة ٥٫٣ لترات	٧٫٦ لتر	٨٫٠ كوارت
محرك ٦٫٢L V8	٧٫٦ لتر	٨٫٠ كوارت
خزان الوقود	٩٠٫٨ لتر	٢٤٫٠ جالونًا
سائل علبة النقل	١٫٥ لتر	١٫٦ كوارت
عزم صامولات العجلات	١٩٠ N•m	١٤٠ رطل قدم
جميع السعات تقريبية. إضافة هذه المواد، تأكد من ملئها حتى المستوى التقريبي، حسب ما هو موصى به في هذا الدليل. تأكد مرة أخرى من مستوى السائل بعد ملئه.		
*تستند قيم سعة نظام تبريد المحرك إلى نظام التبريد بالكامل ومكوناته.		

مواصفات المحرك

المحرك	كود VIN	القدرة الحصانية	عزم الدوران	فجوة شمعة الإشعال
٢٫٧ لتر L4 (L3B)	K	٢٣١ كيلووات (٣١٠ قدرة حصانية بسرعة ٥٦٠٠ دورة في الدقيقة)	٥٨٣ N•m (٤٣٠ رطل قدم) بسرعة ٣٠٠٠ دورة في الدقيقة	٠٫٦٥–٠٫٧٥ مم (٠٫٠٢٦–٠٫٠٣٠ بوصة)
٥٫٣ لتر V8 (L84)	D	٢٦٥ كيلووات (٣٥٥ قدرة حصانية) بسرعة ٥٦٠٠ دورة في الدقيقة	٥١٩ N•m (٣٨٣ رطل قدم) عند ٤١٠٠ دورة في الدقيقة	٠٫٩٥–١٫١٠ ملم (٠٫٠٣٧–٠٫٠٤٣ بوصة)
٦٫٢ لتر V8 (L87)	L	٣١٣ كيلووات (٤٢٠ قدرة حصانية) بسرعة ٥٦٠٠ دورة في الدقيقة	٦٢٤ N•m (٤٦٠ رطل قدم) عند ٤١٠٠ دورة في الدقيقة	٠٫٩٥–١٫١٠ ملم (٠٫٠٣٧–٠٫٠٤٣ بوصة)
يتم تعيين فجوات شمعة الإشعال مسبقًا من قبل الشركة المصنعة. لا يوصى بإعادة ضبط فجوة شمعة الإشعال ويمكن أن يؤدي إلى تلفها.				

سرعة المركبة القصوى – نظام الدفع بعجلتين

تحتوي الرسوم البيانية التالية على أحدث المعلومات المتاحة في وقت طباعة دليل المالك. ونحن نحتفظ بالحق في إجراء تغييرات على المنتج بعد ذلك الوقت من دون سابق إنذار.

الطراز	خيار الإطار		
	١٧ QDV بوصة	١٨ XCK بوصة	٢٠ QAB بوصة
كابينة عادية C10703			
٢,٧ لتر L4 (٨ سرعات) مع محور ٣,٤٢	١٨٠ كم/ساعة (١١٢ ميل في الساعة)	١٨٠ كم/ساعة (١١٢ ميل في الساعة)	-
٥,٣ لتر V8 (١٠ سرعات) مع محور ٣,٢٣	١٨٠ كم/ساعة (١١٢ ميل في الساعة)	١٨٠ كم/ساعة (١١٢ ميل في الساعة)	-
كابينة مزدوجة/كابينة طاقم C10753/543			
٢,٧ لتر L4 (٨ سرعات) مع محور ٣,٤٢	١٥٨ كم/ساعة (٩٨ ميل في الساعة)	١٥٨ كم/ساعة (٩٨ ميل في الساعة)	١٥٨ كم/ساعة (٩٨ ميل في الساعة)
٥,٣ لتر V8 (١٠ سرعات) مع محور ٣,٢٣	١٥٨ كم/ساعة (٩٨ ميل في الساعة)	١٥٨ كم/ساعة (٩٨ ميل في الساعة)	١٥٨ كم/ساعة (٩٨ ميل في الساعة)

سرعة المركبة القصوى – نظام الدفع بأربع عجلات

تحتوي الرسوم البيانية التالية على أحدث المعلومات المتاحة في وقت طباعة دليل المالك. ونحن نحتفظ بالحق في إجراء تغييرات على المنتج بعد ذلك الوقت من دون سابق إنذار.

الطراز	خيار الإطار						
	QDV ١٧ بوصة	XCK ١٨ بوصة	QAE ٢٠ بوصة	QAB ٢٠ بوصة	R3O ١٨ بوصة	QFL ١٨ بوصة	XCE ٢٢ بوصة
كابينة عادية K10703							
٢,٧ لتر L4 (٨ سرعات) مع محور ٣,٤٢	١٨٠ كم/ساعة (١١٢ ميل في الساعة)	١٨٠ كم/ساعة (١١٢ ميل في الساعة)	-	-	-	-	-
٥,٣ لتر V8 (١٠ سرعات) مع محور ٣,٢٣	١٨٠ كم/ساعة (١١٢ ميل في الساعة)	١٨٠ كم/ساعة (١١٢ ميل في الساعة)	١٨٠ كم/ساعة (١١٢ ميل في الساعة)	-	١٥٨ كم/ساعة (٩٨ ميل في الساعة)	-	-
كابينة مزدوجة/كابينة طاقم K10753/10543							
٢,٧ لتر L4 (٨ سرعات) مع محور ٣,٤٢	١٧٠ كم/ساعة (١٠٦ ميل في الساعة)	١٧٠ كم/ساعة (١٠٦ ميل في الساعة)	١٧٠ كم/ساعة (١٠٦ ميل في الساعة)	١٧٠ كم/ساعة (١٠٦ ميل في الساعة)	١٥٨ كم/ساعة (٩٨ ميل في الساعة)	-	١٧٠ كم/ساعة (١٠٦ ميل في الساعة)

الطراز	خيار الإطار						
	QDV ١٧ بوصة	XCK ١٨ بوصة	QAE ٢٠ بوصة	QAB ٢٠ بوصة	R3O ١٨ بوصة	QFL ١٨ بوصة	XCE ٢٢ بوصة
٥٫٣ لتر V8 (١٠ سرعات) مع محور ٣٫٢٣	١٧٠ كم/ساعة (١٠٦ ميل في الساعة)	١٧٠ كم/ساعة (١٠٦ ميل في الساعة)	١٨٠ كم/ساعة (١١٢ ميل في الساعة)	١٨٠ كم/ساعة (١١٢ ميل في الساعة)	١٥٨ كم/ساعة (٩٨ ميل في الساعة)	-	١٧٠ كم/ساعة (١٠٦ ميل في الساعة)
٦٫٢ لتر V8 (١٠ سرعات) مع محور ٣٫٢٣	١٧٠ كم/ساعة (١٠٦ ميل في الساعة)	١٧٠ كم/ساعة (١٠٦ ميل في الساعة)	١٨٠ كم/ساعة (١١٢ ميل في الساعة)	١٨٠ كم/ساعة (١١٢ ميل في الساعة)	١٥٨ كم/ساعة (٩٨ ميل في الساعة)	١٥٨ كم/ساعة (٩٨ ميل في الساعة)	١٧٠ كم/ساعة (١٠٦ ميل في الساعة)

مسار سير المحرك

إذا كان محرك المركبة يعمل بالديزل، فراجع ملحق ديزل Duramax.

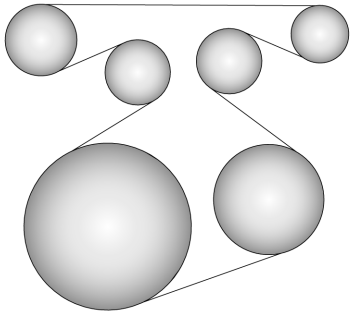

سعة ٢,٧ لتر (L3B) محرك

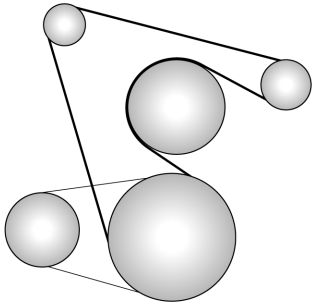

سعة (L87) سعة ٥,٣ لتر ومحرك (L84) محرك ٦,٢ لتر

معلومات العميل

معلومات العميل
بيان المطابقة ٤٢٣
تسجيل بيانات المركبة والخصوصية
تسجيل بيانات المركبة
والخصوصية ٤٢٨
الأمن السيبراني ٤٢٨
مسجلات بيانات الحدث ٤٢٨
OnStar ٤٢٩
نظام المعلومات والترفيه ٤٢٩

معلومات العميل

بيان المطابقة

أجهزة تردد اللاسلكي

الصين

- لا يجوز تغيير تردد الإرسال، وزيادة قدرة الإرسال (بما في ذلك مضخم طاقة التردد اللاسلكي الإضافي)، وعدم توصيل هوائي خارجي أو تغيير هوائي الإرسال.
- عند استخدامه، يجب ألا يتسبب في حدوث تداخل ضار في مختلف خدمات الاتصالات اللاسلكية القانونية. بمجرد العثور على التداخل، يجب إيقافه فورًا، ويجب اتخاذ تدابير لإزالة التداخل قبل أن يمكن الاستمرار في استخدامه.
- عند استخدام معدات لاسلكية ذات طاقة صغيرة، يجب التسامح مع التداخل من مختلف خدمات الراديو أو التداخل الإشعاعي من التطبيقات الصناعية والعلمية والطبية.
- لا يجوز استخدامه في الطائرات والمطارات.

نيجيريا

يتيح توصيل معدة الاتصالات هذه واستخدامها من قبل لجنة الاتصالات النيجيرية.

وحدة التحكم في الجسم (البدء السلبي للدخول السلبي)

الأردن

الطراز B1NA0: رقم الموافقة TRC/34/7153/2020

طراز B1NA5: الرقم المرجعي T/4/11/11/2029

عمان

طراز B1NA0:

OMAN - TRA
R/6040/18
D080134

طراز B1NA5:

OMAN - TRA
R/11113/21
D100428

الإمارات العربية المتحدة (UAE)

طراز B1NA0:



طراز B1NA5:



رادار قصير المدى

عمان

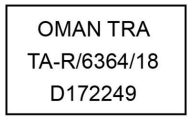

الإمارات العربية المتحدة (UAE)

الطراز SRR5-C



راديو — منخفض

الأردن

رقم الموافقة على النوع TRC/18/7463/2020

عمان

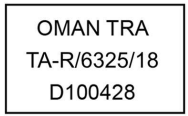

مستقبل الوظيفة عن بُعد (RFR)

الأردن

TRC. رقم TRC/36/7716/2020

عمان

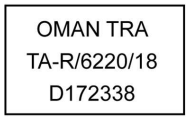

الإمارات العربية المتحدة (UAE)



مفتاح التحكم عن بعد

الأردن

TRC رقم TRC/34/7116/2020

عمان

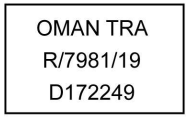

الإمارات العربية المتحدة (UAE)

TRA
REGISTERED No:
ER73891/19
DEALER No:
DA36976/14

مستشعر ضغوط الإطارات (الطراز AG6SP4)

الأردن

رقم الموافقة TRC/32/8239/2021

عمان

OMAN TRA
TA-R/2606/15
D080134

الإمارات العربية المتحدة (UAE)

TRA
REGISTERED No:
ER39138/15
DEALER No:
DA0047074/10

مستشعر ضغوط الإطارات (طراز AHMPD4)

الأردن

TRC رقم TRC/32/5867/2021

عمان

OMAN TRA
R/8931/20
D172338

الإمارات العربية المتحدة (UAE)

TRA
REGISTERED No:
ER78362/20
DEALER No:
DA0047074/10

مراقبة ضغط إطارات المقطورة (TTPM) — الطراز MFR2A

الأردن

الرقم المرجعي T/4/11/11/10501

عمان

OMAN TRA
R/12836/21
D172338

الإمارات العربية المتحدة (UAE)

TRA
REGISTERED No:
ER77288/19
DEALER No:
DA0047074/10

جهاز فتح باب المرآب العام

عمان

OMAN TRA
TA-R/3270/16
D090258

الإمارات العربية المتحدة (UAE)

TRA
REGISTERED No:
ER46032/16
DEALER No:
DA35176/14

2014/53 /بيان المطابقة التوجيهي للأجهزة اللاسلكية (RED) للاتحاد الأوروبي

تحتوي هذه المركبة على نُظم ترسل و/أو تستقبل موجات لاسلكية خاضعة لأحكام التوجيه 2014/53/EU. تعلن الشركات المصنّعة للنُظم المدرجة أدناه عن مطابقتها للتوجيه 2014/53/EU. إنّ النص الكامل لإعلان المطابقة الأوروبي الخاص بكل واحد من النُظم متوفر على الموقع الإلكتروني التالي:
www.chevroleteurope.com أو
.www.gmceurope.com

المستورد

GM Mobility Europe GmbH

Bethmannstraße 50-54 Ort

60311 Frankfurt am Main

هيسن

ألمانيا

وحدة التحكم في الجسم (البدء السلبي للدخول السلبي) الطراز B1NA0

DENSO CORPORATION

1-1, Showa-cho

Kariya-shi, Aichi-ken, 448-8661

اليابان

طراز: B1NA0

تردد التشغيل: ١٢٥ كيلوهرتز

الطاقة القصوى للخرج: ١,٥٨ ميغاواط (EIRP)

وحدة التحكم في الجسم (البدء السلبي للدخول السلبي) الطراز B1NA5

DENSO INTERNATIONAL AMERICA INC.

24777 DENSO Drive

Southfield, MI 48033

طراز: B1NA5

تردد التشغيل: ١٢٥ كيلوهرتز

الطاقة القصوى للخرج: ٠,٩٧ميغاواط (القدرة المشعّة الفعالة)

راديو منخفض

LG Electronics Inc.

222, LG-ro, Jinwi-myeon, ,Pyeongtaek-si, Gyeonggi-do 451-713

كوريا

مدى التردد: ٢٤٠٢ - ٥٨٢٥ ميجاهرتز

الحد الأقصى لطاقة الإخراج: ٢,٤ جيجاهرتز، ٥,٥ جيجاهرتز، ٥,٨ جيجاهرتز

رادار قصير المدى

شركة Automotive Distance Control Systems GmbH

Peter-Dornier-Strasse 10

Lindau, 88131 Germany

تردد التشغيل: ٧٦-٧٧ جيجاهرتز

الطاقة القصوى للإرسال: ٢٣ ديسيبل ميلي

الراديو (CSM)

Harman International Industries, Incorporated

30001 Cabot Drive

Novi, MI 48377 USA

التردد: ٢,٤-٢,٤٨٣٥ جيجاهرتز

الطاقة القصوى للإرسال: ١٣٫٤٤ ديسيبل ميلي
التردد: ٥٫٨٢٥-٥٫٧٢٥ جيجاهرتز
الطاقة القصوى للخرج: ١٣٫٨٧ ديسيبل ميلي

الراديو (وحدة قمرة القيادة الافتراضية) (VCU)

Robert Bosch GmbH
Robert-Bosch-Strasse 200
Hildesheim, 31139
ألمانيا
مدى التردد: ٨٨٫٠ - ١٠٨٫٠ ميجاهرتز

مستقبل الوظيفة عن بُعد (RFR)

Huf Huelsbeck & Fuerst GmbH & Co. KG
Steeger Str. 17
Velbert, 42551
ألمانيا
تردد التشغيل: ٤٣٣٫٩٢ ميجاهرتز

مفتاح التحكم عن بعد

Huf Huelsbeck & Fuerst GmbH & Co. KG
Steeger Str. 17
Velbert, 42551
ألمانيا
تردد التشغيل: ٤٣٣٫٢ – ٤٣٤٫٦٤ ميجاهرتز
واط الإخراج: ٠٫٠٠٠٠٢٢

مستشعر ضغوط الإطارات (الطراز AG6SP4)

Schrader Electronics Ltd
11 Technology Park, Belfast Road
Antrim, BT41 1QS
أيرلندا الشمالية، المملكة المتحدة
تردد التشغيل:٤٣٨–٤٣٢ ميجاهرتز
طاقة الخرج القصوى (EIRP): ٠٫٠٣ ميجاواط

مستشعر ضغوط الإطارات (طراز AHMPD4)

Schrader Electronics Ltd.
11 Technology Park, Belfast Road
Antrim, BT41 1QS
أيرلندا الشمالية، المملكة المتحدة
تردد التشغيل: ٤٣٣٫٩٢ ميجاهرتز
الطاقة القصوى للإرسال: ١٠ ديسيبل ميلي

نظام مراقبة ضغط هواء عجلات المقطورة (TTPM)

Schrader Electronics Ltd
11 Technology Park, Belfast Road
Antrim, BT41 1QS
Ireland
الطراز: MFR2A
التردد: ٤٣٣٫٩٢ ميجاهرتز

جهاز فتح باب المرآب العام

Gentex Corporation
600 North Centennial Street
Zeeland, MI 49464
الولايات المتحدة الأمريكية
تردد التشغيل: ٤٣٣٫٠٥ ميجاهرتز - ٤٣٤٫٧٩ ميجاهرتز
قوة الإخراج القصوى: ٠٫١٣٨ ميغاواط (القدرة المشعّة الفعالة)

شاحن الهاتف اللاسلكي

BH EVS Co., Ltd.
Leaders Avenue
Magok 2nd Floor, 791-7, Magokdong, Gangseo-gu
Seoul, Korea, 07794

تردد التشغيل: ١٤٥ كيلوهرتز

طاقة الإرسال القصوى: ٣ أمبير (١٥ واط)

تسجيل بيانات المركبة والخصوصية

تشتمل المركبة على مجموعة من أجهزة الكمبيوتر التي تقوم بتسجيل المعلومات الخاصة بأداء المركبة وكيفية قيادتها أو استخدامها. على سبيل المثال، تستخدم السيارة وحدات كمبيوتر وظيفتها المراقبة والتحكم في أداء المحرك وصندوق التروس، ومراقبة حالات انتشار الوسادة الهوائية ونفخها عند حدوث تصادم، وإذا كانت السيارة مزودة بهذا النظام، توفير الفرامل المانعة للانغلاق لمساعدة السائق على التحكم في السيارة. قد تخزن هذه الوحدات البيانات لمساعدة الفني الذي يعمل لدى التاجر في خدمة المركبة أو لمساعدة شركة GM (جنرال موتورز) في تحسين مستويات السلامة أو الميزات. قد تقوم بعض الوحدات أيضًا بتخزين بيانات حول كيفية قيامك بتشغيل السيارة، على سبيل المثال معدل استهلاك الوقود أو معدل السرعة. يمكن لهذه الوحدات أيضًا الاحتفاظ بالتفضيلات الشخصية، مثل محطات الراديو مسبقة الضبط وأوضاع المقاعد وإعدادات درجة الحرارة.

الأمن السيبراني

تقوم شركة جنرال موتور بجمع معلومات حول استخدام مركبتك بما في ذلك المعلومات التشغيلية والمعلومات المتعلقة بالسلامة. نحن نجمع هذه المعلومات لتوفير منتجاتنا وخدماتنا وتقييمها وتحسينها واستكشاف المشاكل بها وحلها وكذلك لتطوير منتجات وخدمات جديدة. من المهم لشركة جنرال موتور حماية الأنظمة الإلكترونية بالمركبة وحماية البيانات من الوصول الإلكتروني أو التحكم الخارجي غير المصرح به. وتحتفظ الشركة بمعايير الأمان والممارسات والتوجيهات الإرشادية وعناصر التحكم التي تهدف إلى حماية المركبة والنظام البيئي لخدمة المركبة ضد الوصول الإلكتروني غير المصرح به واكتشاف النشاط الضار المحتمل في الشبكات المرتبطة والاستجابة لحوادث الأمن السيبراني المشتبه بها في الوقت والمناسب وبطريقة منسقة وفعالة. يمكن أن تؤثر الحوادث الأمنية على سلامتك أو تعرض بياناتك الخاصة للخطر. وللحد من مخاطر الأمان، يُرجى عدم توصيل الأنظمة الإلكترونية بمركبتك بأجهزة غير معتمدة أو توصيل مركبتك بأي شبكات غير معروفة أو غير موثوقة (مثل، Bluetooth أو WIFI أو تقنية مماثلة). في حالة كنت تشك في أي حادثة أمنية تؤثر على بياناتك أو التشغيل الآمن لمركبتك، يُرجى إيقاف تشغيل مركبتك والاتصال بوكيلك.

مسجلات بيانات الحدث

هذه المركبة مزودة بمسجل بيانات الأحداث (EDR). يتمثل الغرض الرئيسي من EDR في القيام بتسجيل بيانات ستساعد على فهم كيفية أداء أنظمة المركبة في حالة حدوث تصادم أو ما يشبه التصادم، مثل انتفاخ الوسادة الهوائية أو الاصطدام بحاجز بالطريق. تم تصميم EDR لتسجيل البيانات الخاصة بديناميكيات المركبة وأنظمة الأمان لفترة زمنية قصيرة، ٣٠ ثانية أو أقل بشكل نموذجي. تم تصميم EDR الموجود في هذه المركبة لتسجيل بيانات مثل:

- كيفية عمل الأنظمة المختلفة في مركبتك.
- ما إذا كانت أحزمة أمان السائق والراكب الأمامي مثبتة/مربوطة؛
- إلى أي مدى (إذا كان هناك من الأساس) قام السائق بضغط دواسة الوقود و/أو الفرامل و
- ما مقدار سرعة سير المركبة.

بإمكان هذه البيانات المساعدة على توفير فهم أفضل للحالات التي قد تحدث بها تصادمات وإصابات.

ملاحظة

يتم تسجيل بيانات EDR بواسطة المركبة في حال وقوع حادث تصادم غير عادي. ولا يتم تسجيل أي بيانات بواسطة EDR في ظل ظروف القيادة العادية كما لا يتم تسجيل أي بيانات شخصية (مثل الاسم

والنوع والعمر وموقع الحادث). لكن، قد تقوم بعض الأطراف، مثل سلطات تطبيق القانون، بدمج بيانات EDR مع بيانات التعريف الشخصية التي يتم الحصول عليها بشكل روتيني أثناء التحقيق في حادث التصادم.

لقراءة البيانات المسجلة بواسطة EDR، يلزم توافر معدات خاصة وإمكانية الوصول للمركبة أو EDR. بالإضافة إلى مُصنّع المركبة، بإمكان أطراف أخرى، مثل سلطات تطبيق القانون والتي تمتلك المعدات الخاصة، القيام بقراءة المعلومات إذا توافرت لها إمكانية الوصول إلى المركبة أو EDR.

لن تقوم شركة جنرال موتورز (GM) بالاطلاع على هذه البيانات ولا بمشاركتها مع أطراف أخرى إلا: بعد الحصول على موافقة مالك السيارة، أو إذا كانت السيارة مستأجرة فبعد الحصول على موافقة المستأجر أو كاستجابة لطلب رسمي من الشرطة أو أية جهة حكومية مشابهه أو كجزء من دفاع شركة جنرال موتورز (GM) أو كما يُحدد القانون. يمكن أيضًا استخدام البيانات التي تقوم شركة جنرال موتورز (GM) بجمعها أو استلامها للإيفاء بمتطلبات البحث الخاصة بشركة جنرال موتورز (GM) أو قد تتم إتاحة هذه البيانات للآخرين لأغراض البحث، عندما يتم توضيح الحاجة وعدم ارتباط البيانات بمركبة محددة أو بمالك مركبة محدد.

OnStar

إذا كانت المركبة مزودة بنظام OnStar ولديها خطة خدمة نشطة، فقد يتم جمع بيانات إضافية ونقلها من خلال نظام OnStar. ويتضمن ذلك معلومات حول تشغيل المركبة؛ والاصطدامات التي تنطوي عليها المركبة؛ واستخدام المركبة وميزاتها، بما في ذلك نظام المعلومات والترفيه؛ والموقع وسرعة المركبة التقريبية بنظام GPS. راجع شروط وأحكام نظام OnStar وبيان الخصوصية على موقع OnStar.

راجع معلومات إضافية حول OnStar ⇦ ٤٣٢.

نظام المعلومات والترفيه

إذا كانت السيارة تشتمل على نظام ملاحة كجزء من نظام المعلومات والترفيه، فإن استخدام هذا النظام قد يؤدي إلى تخزين الوجهات والعناوين وأرقام الهواتف وغيرها من معلومات الرحلة. راجع قسم نظام المعلومات والترفيه للاطلاع على معلومات بشأن البيانات المخزنة، وللحصول على تعليمات الحذف.

OnStar

نظرة عامة على OnStar
نظرة عامة على OnStar ... ٤٣٠

خدمات OnStar
الطوارئ ٤٣١
الأمان ٤٣١

معلومات إضافية حول OnStar
معلومات إضافية حول OnStar ٤٣٢

نظرة عامة على OnStar



زر الخصوصية

زر OnStar الأزرق

زر الطوارئ الأحمر

قد تكون هذه السيارة مزودة بنظام شامل داخل المركبة يمكنه الاتصال بمستشار OnStar لخدمات الطوارئ والأمن والتنقل والاتصالات والتشخيصات. قد تتطلب خدمات OnStar والخدمات المتصلة بها خطة خدمة مدفوعة وخطة بيانات. تشترط OnStar توفر بطارية المركبة والنظام الكهربائي وخدمة الاتصال الخلوي وإشارات القمر الصناعي GPS وتعمل. يعمل OnStar بمثابة حلقة وصل لمقدمي خدمات الطوارئ الحاليين. قد يقوم تطبيق OnStar بجمع معلومات عنك وعن مركبتك، بما في ذلك معلومات الموقع. انظر شروط مستخدم OnStar، وبيان الخصوصية، وشروط البرنامج للحصول على مزيد من التفاصيل بما في ذلك قيود النظام على my.chevroletarabia.com أو my.gmcarabia.com أو onstararabia.com.

يوجد مصباح ضوء حالة نظام OnStar بجوار أزرار OnStar. إذا كان مصباح الحالة هو:

- أخضر ثابت: يكون النظام جاهزًا.
- أخضر وامض: عند الطلب.
- أحمر: يشير إلى وجود مشكلة.
- إيقاف: النظام لا يعمل. اضغط على مرتين للتحدث مع أحد مستشاري OnStar.

اضغط على للتحدث إلى أحد المستشارين. راجع "الاتصال بنظام OnStar" لاحقًا في هذا القسم.

قد تختلف وظائف زر الأمر الصوتي حسب المركبة والمنطقة.

اضغط على من أجل:

- افتح تطبيق myChevrolet أو myGMC على شاشة عرض المعلومات الترفيهية.

أو

- قم بالحصول على وتخصيص اسم نقطة اتصال واي فاي أو SSID وكلمة المرور، في حالة توافرها.

اضغط على ⓞ للاتصال بمستشار من أجل:

- تحقق من معلومات الحساب أو قم بتحديث معلومات الاتصال.
- احصل على فحص تشخيصي عند الطلب لأنظمة التشغيل الرئيسية للمركبة.
- احصل على مساعدة على الطريق.
- قم بإدارة إعدادات واي فاي، في حال توافرها.

اضغط على ⓢⓞⓢ للحصول على اتصال ذي أولوية بمستشار OnStar متوفر على مدار الساعة طوال أيام الأسبوع من أجل:

- الحصول على مساعدة في الطوارئ.
- كن مواطنًا صالحًا.

الاتصال على OnStar

للاتصال بمستشار OnStar، اضغط على ⓞ أو اتصل بأحد أرقام الهاتف التالية.

الدولة	رقم الهاتف
البحرين	800 06956
الكويت	22285334
الإمارات العربية المتحدة	800 04444433
STC المملكة العربية السعودية	800 8449102
المملكة العربية السعودية غير STC	800 8500674

خدمات OnStar

الطوارئ

تتطلب خدمات الطوارئ خطة سلامة وأمان نشطة. مع خدمة Automatic Crash Response (الاستجابة التلقائية لحوادث التصادم)، يمكن للمستشعرات المدمجة تنبيه مستشار OnStar المدرب خصيصًا تلقائيًا والذي سيتم توصيله على الفور بالمركبة للمساعدة.

اضغط على ⓢⓞⓢ لإجراء اتصال ذي أولوية بأحد مستشاري OnStar الذي يمكنه الاتصال بمزودي خدمات الطوارئ، وتوجيههم إلى موقعك بالضبط، ونقل المعلومات الهامة.

باستخدام المساعدة على الطريق، يمكن للمستشارين تحديد موقع موفر خدمة قريب للمساعدة في حالة تفريغ هواء الإطار أو توصيل البطارية بوصلة عبور أو فراغ خزان الغاز.

الأمان

في حال توافرها، تقدم OnStar هذه الخدمات:

- مع خدمة Stolen Vehicle Assistance (المساعدة في إيجاد المركبة المسروقة)، يمكن لمستشار OnStar استخدام خدمة GPS لتعيين موقع المركبة بدقة ومساعدة السلطات الحكومية في استعادة المركبة بسرعة.

- باستخدام خاصية "قفل الإشعال عن بُعد" في حال توفرها، يمكن لخدمة OnStar منع إعادة تشغيل المحرك.
- باستخدام خاصية Stolen Vehicle Slowdown (إيقاف تشغيل المركبة المسروقة)، في حالة توفرها، يمكن أن تعمل OnStar مع تطبيق القانون لإبطاء المركبة تدريجيًا.

إشعار التنبيه بالسرقة

في حال توفره، إذا كانت الأبواب مقفلة وصدر صوت إنذار المركبة، فسيتم إرسال إشعار عن طريق الرسائل النصية أو البريد الإلكتروني أو كلاهما. في حالة سرقة المركبة، يمكن لمستشار OnStar العمل مع السلطات لاستعادة المركبة.

معلومات إضافية حول OnStar

خدمة نقل الملكية

اضغط على ⓞ لطلب معلومات أهلية نقل الحساب. يمكن للمستشار تغيير معلومات الحساب أو إزالتها.

بيع/نقل ملكية المركبة

اتصل على الفور لإنهاء خدمة OnStar أو الخدمات المتصلة إذا تم التخلص من المركبة أو بيعها أو نقلها أو إذا انتهى عقد الإيجار. راجع "الاتصال بنظام OnStar" لاحقًا في هذا القسم.

إعادة التنشيط للمالكين اللاحقين

اضغط على ⓞ واتبع المطالبات للتحدث إلى مستشار في أقرب وقت ممكن. سيقوم المستشار بتحديث سجلات المركبات وسيشرح تطبيق OnStar أو خيارات الخدمة المتصلة.

كيف تعمل خدمة OnStar

تتوفر الاستجابة التلقائية لحوادث التصادم وخدمات الطوارئ، ومساعدة المركبات المسروقة والخدمات عن بُعد والمساعدة على الطريق في معظم المركبات. لا تتوفر جميع خدمات OnStar في كل مكان أو بجميع المركبات. لمزيد من المعلومات، ووصف كامل لخدمات OnStar، وقيود النظام، وشروط مستخدم OnStar، وبيان الخصوصية، وشروط البرنامج. راجع "الاتصال بنظام OnStar" لاحقًا في هذا القسم:

- راجع my.chevroletarabia.com (Chevrolet).
- راجع my.gmcarabia.com (GMC).
- اضغط على ⓞ للتحدث مع أحد المستشارين.

لا يمكن أن تعمل OnStar أو الخدمات المتصلة إلا إذا كانت المركبة في مكان يكون فيه OnStar لديه اتفاق مع مزود خدمة لاسلكية للخدمة في تلك المنطقة. يجب أن يكون لدى مزود خدمة اللاسلكي التغطية وسعة الشبكة والاستقبال والتقنية المتوافقة مع خدمات OnStar أو الخدمات المتصلة. لا يمكن أن تعمل الخدمة التي تتضمن معلومات الموقع بشأن المركبة ما لم تتوفر إشارات GPS دون إعاقة وتكون متوافقة مع أجهزة OnStar. وقد لا تعمل خدمات OnStar أو الخدمات المتصلة إذا لم يتم تثبيت معدات OnStar بصورة صحيحة أو لم يتم صيانتها بصورة صحيحة. في حالة إضافة معدات أو أجهزة أو توصيلها أو تعديلها، فقد لا تعمل خدمات OnStar أو الخدمات المتصلة. إن المشاكل الأخرى التي تقع خارج نطاق تحكم OnStar - مثل التلال والمباني العالية والأنفاق والطقس وتصميم النظام الكهربائي وبنية المركبة وتلف المركبة في حادث تصادم أو ازدحام شبكة الهاتف اللاسلكية أو الازدحام قد تمنع الخدمة.

رقم التعريف الشخصي (PIN) لتطبيق OnStar

يلزم وجود رقم التعريف الشخصي (PIN) للوصول إلى بعض خدمات OnStar. سيتعين تغيير رقم التعريف الشخصي في المرة الأولى عند التحدث مع أحد المستشارين. لتغيير رقم تعريف OnStar الشخصي، اتصل بمستشار OnStar بالضغط على ⓞ أو الاتصال. راجع "الاتصال بنظام Onstar" لاحقًا في هذا القسم.

الضمان

يمكن ضمان معدات OnStar كجزء من ضمان المركبة.

Languages (اللغات)

ويمكن برمجة المركبة للاستجابة بلغات متعددة. اضغط على ⓞ واطلب مستشارًا. يتوفر المستشارون باللغتين الإنجليزية والعربية. قد تختلف اللغات المتاحة حسب المركبة.

المشاكل المحتملة

لا يمكن لخدمة OnStar القيام بفتح قفل الأبواب عن بُعد أو مساعدة المركبات المسروقة بعد إيقاف المركبة بشكل مستمر لمدة عشرة (١٠) أيام دون دورة إشعال. إذا لم يتم تشغيل المركبة لمدة عشرة (١٠) أيام، فإن يمكن لخدمة OnStar الاتصال بالمساعدة على الطريق أو صانع أقفال للمساعدة في الوصول إلى المركبة.

النظام العالمي لتحديد المواقع (GPS)

- قد تحدث إعاقة نظام GPS في إحدى المدن الكبرى مع المباني الطويلة؛ في مرآب الركن؛ وحول المطارات؛ وفي الأنفاق والطرق السفلية؛ أو في منطقة ذات كثافة أشجار عالية. إذا لم تكن إشارات GPS متاحة، فمن المفترض أن يبقى نظام OnStar في العمل للاتصال على OnStar. ومع ذلك، قد تجد OnStar صعوبة في تحديد الموقع بالضبط.
- في مواقف الطوارئ، تستطيع OnStar استخدام آخر موقع مخزن على GPS لإرسال معلومات للمستجيبين في الطوارئ.

الاستقبال الخلوي وهوائيات GPS

يتطلب الاستقبال الخلوي أن يقوم OnStar بإرسال إشارات عن بعد إلى المركبة. لا تضع عناصر فوق الهوائي أو بالقرب منه لمنع حظر استقبال الإشارات الخلوية ونظام تحديد المواقع العالمي.

يتعذر الاتصال برسالة OnStar

إذا كانت هناك تغطية خلوية محدودة أو قد بلغت الشبكة الخلوية إلى الحد الأقصى للسعة، فقد تظهر هذه الرسالة. اضغط على ⓞ لمحاولة المكالمة مرة أخرى أو المحاولة مرة أخرى بعد القيادة بضعة أميال في منطقة خلوية أخرى.

مشاكل المركبة والطاقة

تتطلب خدمات OnStar وجود نظام كهربائي للمركبة، وخدمة لاسلكية، وتقنيات الأقمار الصناعية لنظام تحديد المواقع العالمي (GPS) وتشغيلها حتى تعمل الميزات بشكل صحيح. قد لا تعمل هذه النظم في حالة تفريغ البطارية أو فصلها.

المعدات الكهربائية الإضافية

تم دمج نظام OnStar في الهندسة الكهربائية للمركبة. لا تضف أي معدات كهربائية. راجع المعدات الكهربائية الإضافية ⇦ ٣٢٣. قد تتداخل الأجهزة الكهربائية المضافة مع تشغيل نظام OnStar وتسبب عدم تشغيله.

تحديثات برامج المركبة

قد تقدم OnStar أو شركة جنرال موتورز تحديثات البرامج عن بُعد أو إجراء تغييرات على المركبة دون إخطار أو الحصول على موافقة أخرى. فقد تعزز هذه التحديثات أو التغييرات أو تحافظ على السلامة أو الأمان أو تشغيل المركبة أو نظم المركبة. قد تؤثر تحديثات البرامج أو التغييرات أو تمحو البيانات أو الإعدادات المخزنة في المركبة، مثل وجهات التنقل المحفوظة أو محطات الراديو المحددة مسبقًا. لا تعد OnStar أو شركة جنرال موتورز مسؤولا عن أي بيانات أو إعدادات متأثرة أو تم محوها. وقد تجمع هذه التحديثات أو التغييرات معلومات شخصية أيضًا. وتم توضيح هذا الجمع للمعلومات في بيان خصوصية OnStar أو الإفصاح عنها بصورة منفصلة في وقت التركيب. كما قد تتسبب هذه التحديثات أو التغييرات في اتصال النظام تلقائيًا بخوادم شركة جنرال موتورز لجمع معلومات عن حالة نظام المركبة وتحديد ما إذا كانت التحديثات أو التغييرات متاحة أم لا وتقديم التحديثات أو التغييرات. تشكل اتفاقية OnStar السارية موافقة على تحديثات أو تغييرات البرامج والاتفاق على أن شركة جنرال موتورز قد تقدمها عن بُعد للمركبة.

الخصوصية

يمكن العثور على بيان خصوصية OnStar الكامل على my.chevroletarabia.com (شيفروليه) أو my.gmcarabia.com (GMC). ونوصيك بمراجعته. إذا كانت لديك أي أسئلة، فاتصل أو اضغط على Off للتحدث مع مستشار. يتم تحذير مستخدمي الاتصالات اللاسلكية من أنه لا يمكن ضمان خصوصية أي معلومات يتم إرسالها عبر الاتصالات الخلوية اللاسلكية. يحق للأطراف الثالثة اعتراض الإرسال أو الاتصالات الخاصة أو الوصول إليها بشكل غير قانوني دون موافقة. راجع "الاتصال بنظام Onstar" لاحقًا في هذا القسم.

OnStar - إقرارات البرامج

للحصول على كود المصدر تحت GPL، LGPL، MPL، وتراخيص أخرى مفتوحة المصدر، واردة في هذا المنتج، يرجى زيارة https://opensource.lge.com. بالإضافة إلى شفرة المصدر، تتوفر جميع شروط الترخيص المشار إليها وإخلاء المسؤولية عن الضمان وإشعارات حقوق النشر للتنزيل. هذا العرض ساري لمدة ثلاث سنوات بعد الشحن الأخير لهذا المنتج. هذا العرض ساري لأي شخص عند استلام هذه المعلومات.

*يتم توفيره من خلال شركة LG Electronics Inc.، وهو المسؤول الوحيد عن أحكام الامتثال مع OSS ذات الصلة

الاتصال على Onstar

للاتصال بمستشار OnStar، اضغط على ⓞ أو اتصل بأحد أرقام الهاتف التالية.

الدولة	رقم الهاتف
البحرين	80006956
الكويت	22285334
الإمارات العربية المتحدة	800 04444433
STC المملكة العربية السعودية	800 8449102
المملكة العربية السعودية غير STC	800 8500674

الخدمات المتصلة

الخدمات المتصلة

الملاحة ٤٣٦
الاتصالات ٤٣٦
التشخيص ٤٣٨

الخدمات المتصلة

الملاحة

تتطلب الملاحة نظام OnStar خاص أو خطة خدمة متصلة.

إرسال الوجهة إلى المركبة

يمكن إرسال التوجيهات على شاشة ملاحة المركبة، إذا كانت المركبة مجهزة بواحدة.

اضغط على Ⓞ، ثم اطلب من "المستشار" تنزيل التوجيهات على نظام ملاحة المركبة، إذا كانت المركبة مزودة به. بعد انتهاء الاتصال، ستظهر على شاشة الملاحة مطالبات لبدء توجيهات القيادة. يمكن إلغاء الطرق التي تم إرسالها إلى شاشة الملاحة عبر نظام الملاحة فقط.

راجع my.chevroletarabia.com (Chevrolet) أو my.gmcarabia.com (GMC).

الاتصالات

تساعد الخدمات التالية على البقاء متصلاً.

لمعرفة مزيد من المعلومات، راجع my.chevroletarabia.com (Chevrolet) أو my.gmcarabia.com (GMC).

تأمين الحماية

- قم بتغيير كلمات المرور الافتراضية لنقطة اتصال واي فاي وmyGMC أو تطبيق محمول myChevrolet. اجعل هذه الكلمات مختلفة عن بعضها البعض، واستخدم تركيبة من الأحرف، والأرقام لزيادة الحماية.
- قم بتغيير الاسم الافتراضي لمعرف ضبط الخدمة (SSID). وهذا يعد اسم شبكتك المرئي للأجهزة اللاسلكية الأخرى. اختر اسمًا فريدًا وتجنب أسماء العائلة أو أوصاف المركبات.

نقطة اتصال واي فاي

قد يكون لدى المركبة نقطة اتصال واي فاي منشأة وتوفر إمكانية الوصول للإنترنت ومحتوى الويب بسرعة 4G LTE. وتستطيع سبعة أجهزة المحول بحد أقصى الاتصال. مطلوب توفير خطة بيانات. استخدم عناصر التشغيل التي بداخل المركبة فقط عندما يكون الوضع آمن للقيام بذلك.

١. لاسترداد معلومات نقطة اتصال الواي فاي، اضغط على Ⓞ لفتح تطبيق OnStar على وحدة عرض المعلومات والترفيه، ثم حدد Wi-Fi Hotspot (نقطة اتصال واي فاي). في بعض المركبات، المس Wi-Fi (واي فاي) أو Wi-Fi Settings (إعدادات الواي فاي) على الشاشة.

٢. ستعرض إعدادات الواي فاي اسم نقطة اتصال الواي فاي (SSID)، وكلمة المرور، وفي بعض المركبات نوع الاتصال (اتصال إنترنت، 3G، 4G، 4G LTE)، وجودة الإشارة (ضعيفة، جيدة، ممتازة) يُظهر رمز LTE الاتصال بشبكة Wi-Fi. من الممكن ألا تضيء الأيقونة على الرغم من وجود اتصال نشط بالمركبة.

٣. لتغيير اسم نقطة اتصال الواي فاي (SSID) أو كلمة المرور، اضغط على أو اتصل للاتصال بمستشار. في بعض المركبات، يمكن تغيير اسم نقطة اتصال الواي فاي (SSID) وكلمة المرور ضمن قائمة Wi-Fi Hotspot (نقطة اتصال الواي فاي).

الدولة	رقم الهاتف
البحرين	80006956
الكويت	22285334
الإمارات العربية المتحدة	800 04444433
STC المملكة العربية السعودية	800 8449102
المملكة العربية السعودية غير STC	800 8500674

بعد الإعداد الأولي، سوف تتصل نقطة اتصال الواي فاي لديك تلقائيًا بالأجهزة المحمولة الخاصة بك. قم بإدارة استخدام البيانات عن طريق تشغيل أو إيقاف تشغيل الواي فاي على الجهاز المحمول الخاص بك، وذلك باستخدام myGMC أو تطبيق المحمول myChevrolet أو الاتصال بـ "مستشار OnStar". في بعض المركبات، يمكن أيضًا إدارة الواي فاي من خلال قائمة Wi-Fi Hotspot (نقطة اتصال الواي فاي).

MyGMC/تطبيق المحمول MyChevrolet (في حالة توفره)

قم بتنزيل تطبيق myGMC أو myChevrolet للهواتف المحمولة المتوافقة مع هواتف Apple وAndroid الذكية. يمكن لمستخدمي GMC وChevrolet الوصول إلى الخدمات التالية من هاتف ذكي:

- تشغيل/إيقاف المركبة عن بُعد، في حالة تجهيز المركبة بذلك في الشركة المصنعة.
- قفل/فتح الأبواب، إذا كانت المركبة مزودة بنظام القفل التلقائي.
- تنشيط البوق (آلة التنبيه) والمصابيح.
- فحص مستوى وقود المركبة أو عمر الزيت أو ضغط الإطار، إذا كانت المركبة مجهزة في شركة التصنيع بـ "نظام مراقبة ضغط الإطارات".
- تشغيل أو إيقاف تشغيل نقطة اتصال الواي فاي بالمركبة، وإدارة الإعدادات، ومراقبة تحصيل البيانات، في حالة تجهيز المركبة بذلك.
- تحديد موقع الموزع وجدولة موعد الخدمة.
- طلب المساعدة على الطريق.

- الاتصال بـ GMC (جي إم سي) أو Chevrolet (شيفروليه) على وسائل التواصل الاجتماعي.

تخضع الميزات للتغيير. للحصول على معلومات تطبيقات myGMC أو myChevrolet للأجهزة المحمولة والتوافق، راجع my.chevroletarabia.com أو my.gmc.com.

قد تتم المطالبة بتنشيط تطبيق OnStar أو خطة خدمة متصلة. يتطلب الأمر توفير جهاز متوافق، وإمكانية التشغيل عن بُعد المعدة في شركة التصنيع، وأقفال كهربائية. يتم تطبيق أسعار البيانات. راجع my.chevroletarabia.com أو my.gmc.com للحصول على التفاصيل وقيود النظام.

خدمات عن بُعد

اتصل بـ "مستشار OnStar" لفتح الأبواب أو تشغيل صوت البوق (آلة التنبيه) وتشغيل إضاءة المصابيح.

التشخيص

من خلال مراقبة النظم الأساسية بالمركبة وإرسال تقارير حولها، يوفر OnStar Advanced Diagnostics (تشخيص OnStar المتطور) - إذا كانت المركبة مجهزة به - وسيلة لمتابعة الصيانة.

تتفاوت الإمكانيات وفقًا للموديل. راجع www.onstararabia.com للتعرف على التفاصيل وقيود النظام. تخضع الميزات للتغيير. للحصول على تحديثات حول إمكانيات الميزة، راجع my.chevroletarabia.com أو my.gmcarabia.com. قد يتم تطبيق رسوم البيانات والرسائل.